ПРИКЛАД ПРОЕКТНОЇ ДОКУМЕНТАЦІЇ НА БУДІВНИЦТВО ЦЕНТРУ НАДАННЯ АДМІНІСТРАТИВНИХ ПОСЛУГ У НОВОСАНЖАРСЬКІЙ ОТГ ПОЛТАВСЬКОЇ ОБЛАСТІ

Проект реалізовано за рахунок коштів
Програми «U-LEAD з Європою» у 2020 році

Європейський Союз
співпраця з німеччиною
Швеція Sverige
Polish aid
MINISTRY OF FOREIGN AFFAIRS OF DENMARK Danida
ESTONIA
Міністерство цифрової трансформації України
Міністерство розвитку громад та територій України

U-LEAD З ЄВРОПОЮ

U-LEAD
З ЄВРОПОЮ

Проект реалізовано
за рахунок коштів
Програми «U-LEAD
з Європою»

ПЕРЕДМОВА

Програму для України з розширення прав і можливостей на місцевому рівні, підзвітності та розвитку «U-LEAD з Європою» спільно фінансують Європейський Союз та його країни-члени Данія, Естонія, Німеччина, Польща та Швеція. Загальна мета Програми – сприяння створенню багаторівневого управління, яке є прозорим, підзвітним та може реагувати на потреби населення України.

Покращення надання послуг є невід'ємною частиною децентралізації, і відноситься, зокрема до підвищення доступності та якості послуг. Існує необхідність створення нових сервісних центрів надання адміністративних послуг, а також модернізації існуючих ЦНАП в громадах малого і середнього розміру, які забезпечать мешканців якісними послугами в комфортних умовах.

В рамках реалізації Фази Впровадження Програми «U-LEAD з Європою» в частині покращення надання адмінпослуг для населення (2018-2021 рр.) буде збудовано центр надання адміністративних послуг у Новосанжарській громаді (Полтавська область). Енергоефективна адміністративна будівля нового Центру спроєктована та будується за рахунок коштів Програми «U-LEAD з Європою».

Проектна документація, що надається в цій публікації, **може бути використана виключно органами місцевого самоврядування для створення центрів надання адміністративних послуг в Україні.**

Проектна документація не може використовуватися з комерційною метою.

Програма «U-LEAD з Європою» не несе відповідальності за безпеку працівників, якість виконання будівельних робіт тощо, при використанні технічної документації цієї публікації.

Програма також не несе відповідальності за виконання планів робіт та застосування проектної документації у разі використання цих документів без узгодження з Програмою.

U-LEAD
з європою

Проект реалізовано
за рахунок коштів
Програми «U-LEAD
з Європою»

Відомість креслень основного комплекту АР

Аркуш	Найменування	Примітка
1	Відомість креслень	
2	Маркувальний план	
3	Мурувальний план	
4	Розрізи 1-1, 2-2	
5	Фасади 1-6, 6-1, А-В, В-А	
6	План покрівлі, вузол карнизу	
7	Вузли по зовнішнім стінам	
8	Схеми скляних конструкцій, схеми вітражів, специфікація	
9	Експлікація підлог, відомість витрат матеріалів	
10	Схема зашивки стелі гіпсокартонними листами, відомість опопрядження	
11	Фрагменти плану, фасаду вхідної групи, специфікація огородження	
12	План пандуса, переріз пандуса,план сходів, специфікація огородження	

Загальні вказівки:

1. Робочий проект Нове будівництво центру надання адміністративних послуг Новосанжарської селищної ради за адресою: вул. Центральна, 12, смт Нові Санжари, Новосанжарського району, Полтавської області виконані на основі завдання на проектування.
2. За нульову відмітку прийнята відмітка рівня чистої підлоги 1-го поверху.
3. Проект розроблений на основі технологічних процесів, які застосовуються у будівництві з використанням затверджених типових конструкцій, обладнання, матеріалів та пристосувань серійного виробництва. У зв'язку з цим перевірка на патентоспроможність та патентну чистоту не проводилась
4. Архітектурні рішення розроблені у відповідності з діючими нормами, правилами та стандартами.
5. Перелік видів робіт, для яких необхідно складати акти прихованих робіт:
а) прийняття поверхні основ під ізоляцію;
б) прийняття пароізоляції;
в) влаштування вогнезахисту дерев'яних конструкцій;
г) виконання ізоляції від кладки зовнішніх стін термоізоляційними матеріалами;
д) прийняття шарів ізоляції перед укладанням наступних шарів;
е) прийняття віконних та дверних блоків;
ж) ізоляція від кладки зовнішніх стін термоізояляційними матеріалами.
6. Ступінь вогнестійкості будинку прийнята - III.
7. Фундаменти передбачені монолвітні з/б, стіни- газоблок D400 375мм, перегородки з газоблоків 100мм, 250мм. Покрівля- дерев'яна, матеріал покриття- фальц.
8. Зовнішнє опорядження передбачає: виконати утеплення мінераловатним утеплювачем група горючості НГ - 50 мм (див. маркувальні плани) з подальшим облицюванням фасадним каменем.
9. Покрівлю передбачено утеплити мінераловатними плитами група горючості НГ -300мм (250мм+50мм) .

Погоджено:

Зам.Інв.№

Підпис і дата

Інв.№ ор.

Копіював

Формат А3

Зм.	Кільк.	Арк.	№док	Підп.	Дата
ГІП		Петелько			03.2020
Розробив		Лисиця			03.2020
Перевірив		Засоріна			03.2020
Н.контр.		Лисиця			03.2020

П2020-03/01-АР

Нове будівництво центру надання адміністративних послуг Новосанжарської селищної ради за адресою: вул. Центральна, 12, смт Нові Санжари, Новосанжарського району, Полтавської області

Громадська будівля

Стадія	Аркуш	Аркушів
РП	1	12

Загальні дані

ТОВ "ПК "Інжгруп"
Кваліфікаційний сертифікат інженера-проектувальника АР №012343 від 07.09.2016р.

Програма не несе відповідальності за проєктну документацію у разі її використання без погодження з Програмою

U-LEAD
з Європою

Проект реалізовано
за рахунок коштів
Програми «U-LEAD
з Європою»

Маркувальний план першого поверху

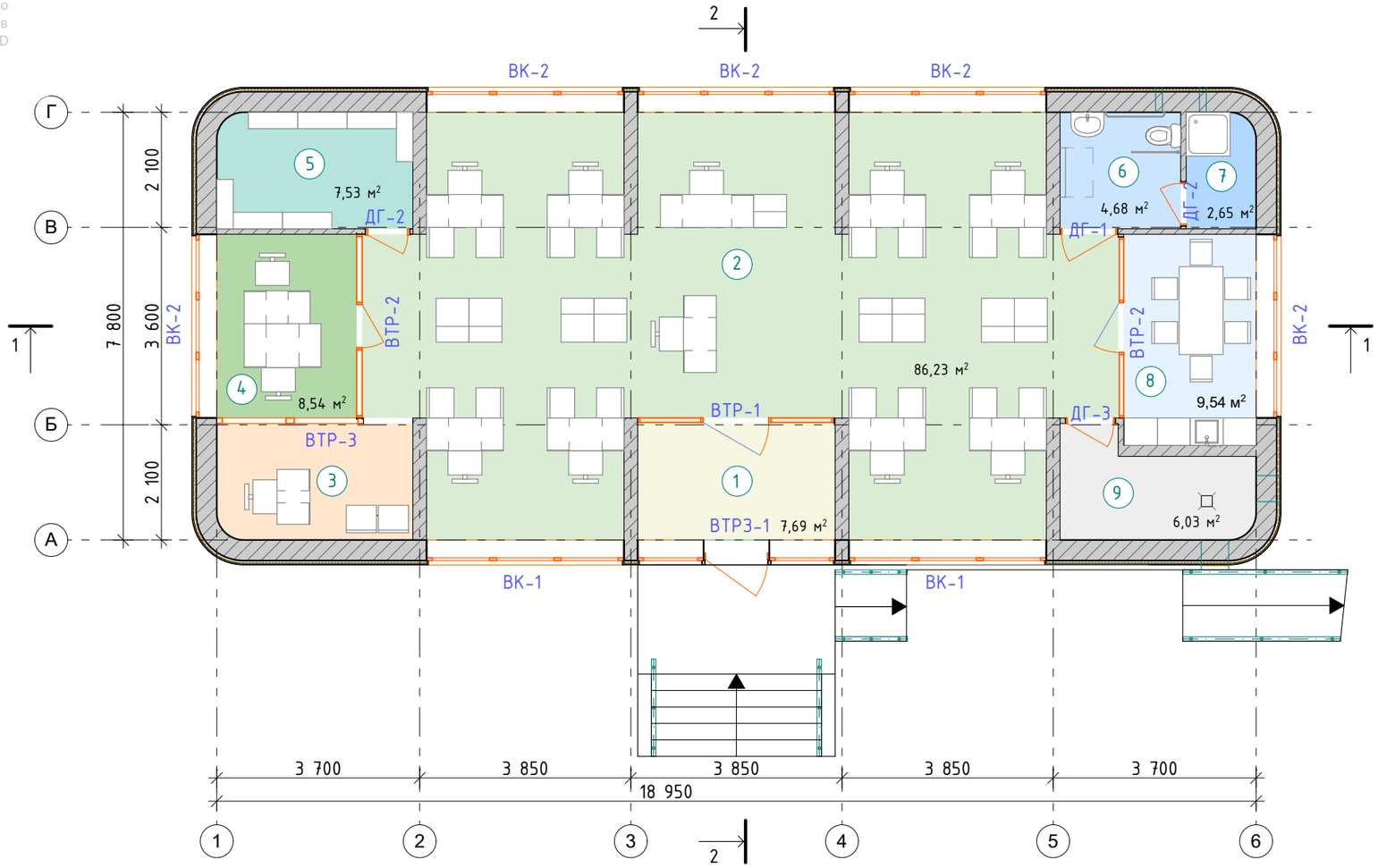

Експлікація приміщень

№ прим.	Найменування	Площа, м²	Кат. прим
1-ий поверх			
1	Тамбур	7.69	
2	Офісне приміщення	86.23	
3	Дитячий куточок	7.54	
4	Переговорна	8.54	
5	Кімната для роботи з документами	7.53	
6	Санвузол	4.68	
7	Інвентарна	2.65	
8	Кімната для прийому їжі	9.54	
9	Приміщення для розташування інженерного обладнання	6.03	
Загальна площа приміщень на поверсі		143.43	

1. За відносну позн. 0.000 прийнято рівень чистої підлоги першого поверху, що дорівнює абсолютній позначці 84.55.
2. Термоізоляцію зовнішніх стін виконувати негорючим утеплювачем з мінераловатних плит товщиною 50мм.
3. Влаштування чистових підлог виконувати тільки після завершення прокладання інженерних мереж

Зм.	Кільк.	Арк.	№док	Підп.	Дата	П2020-03/01-АР		
						Нове будівництво центру надання адміністративних послуг Новосанжарської селищної ради за адресою: вул. Центральна, 12, смт Нові Санжари, Новосанжарського району, Полтавської області		
ГІП		Петелько			03.2020	Громадська будівля	Стадія	Аркуш	Аркушів
							РП	2	
Розробив		Лисиця			03.2020				
Перевірив		Засоріна			03.2020	Маркувальний план першого поверху	ТОВ "ПК "Інжгруп" Кваліфікаційний сертифікат інженера-проектувальника АР №012343 від 07.09.2016р.		
Н.контр.		Лисиця			03.2020				

Погоджено:

Зам.Інв.№

Підпис і дата

Інв.№ ор.

Копіював

Формат А3

Програма не несе відповідальності за проектну документацію у разі її використання без погодження з Програмою

U-LEAD
з Європою
Проект реалізовано за рахунок коштів Програми «U-LEAD з Європою»

Мурувальний план першого поверху

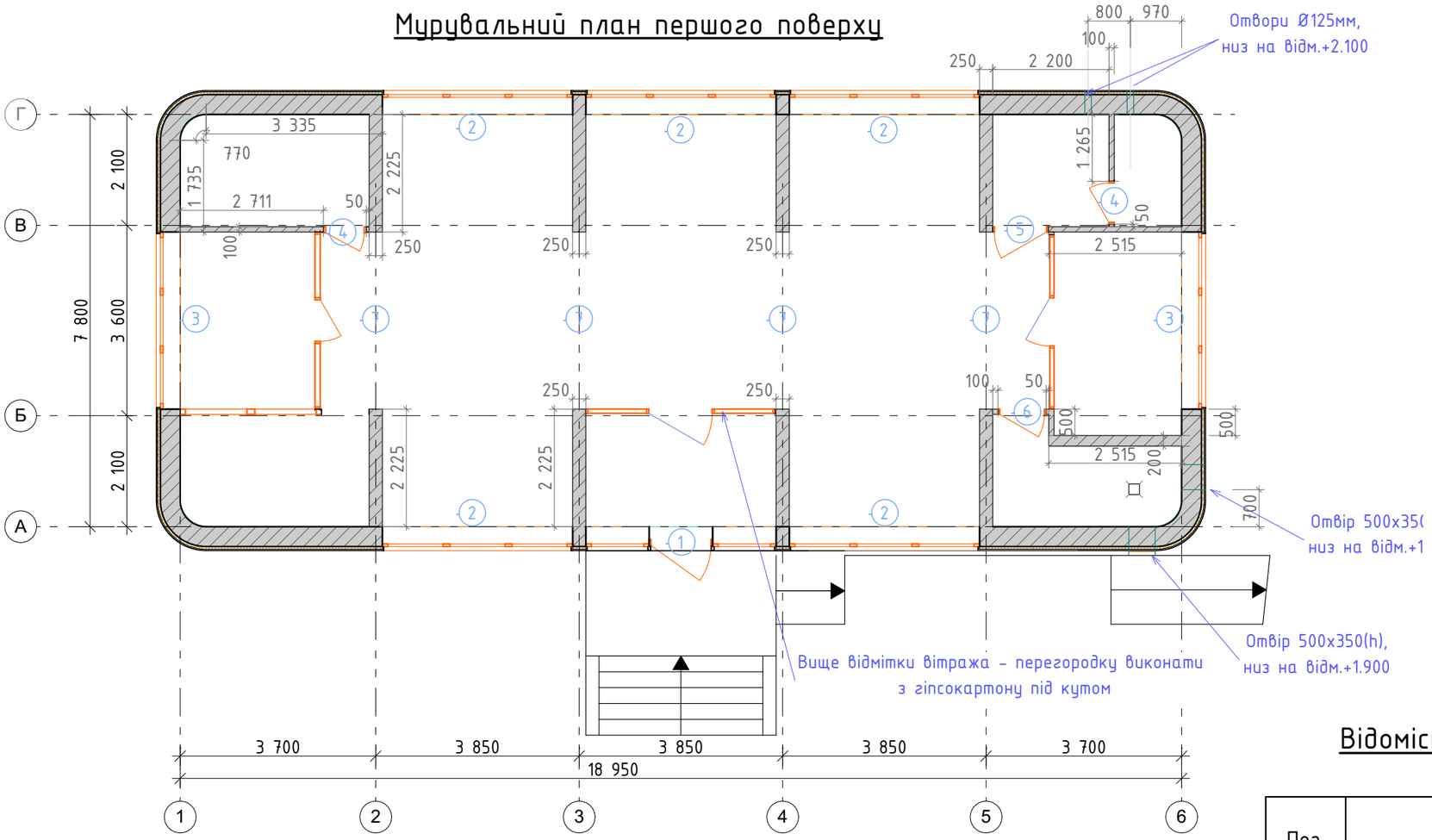

Відомість прорізів

Марка	Розмір (b x h)	Позн. низу	Кільк на пов.	Примітка
1	3600 x 2300	±0.000	1	
2	3600 x 1775	+0.525	5	
3	3350 x 1775	+0.525	2	
4	810 x 2100	±0.000	2	
5	1010 x 2100	±0.000	1	
6	910 x 2100	+0.030	1	
7	3350 x 2300	±0.000	4	

Відомість основних матеріалів на стіни та перегородки

Поз.	Найменування	Од. виміру	Кіл-сть	Примітки
1	Стіни зовнішні газобетон 600х375х200(h) D400кг/м^3	м^3	28,5	
2	Стіни внутрішні газобетон 600х250х200(h) D400кг/м^3	м^3	30,0	
3	Перегородки внутрішні газобетон 600х200х200(h) D400кг/м^3	м^3	1,43	
4	Перегородки внутрішні газобетон 600х100х200(h) D400кг/м^3	м^3	3	

1. За відносну позн. 0.000 прийнято рівень чистої підлоги першого поверху, що дорівнює абсолютній позначці 84.55.
2. Несучі елементи, покрівлю, з/б пояс- дивись розділ КБ.
3. Зовнішні стіни виконати з газобетонних блоків щільністю 400кг/м3, розміром 600х375х200(h) мм на клейовій суміші з армуванням кладки: армування 1 ряду блоків на фундаменті; армування ряду під вікном на ширину віконного отвору плюс 900мм в кожну сторону від прорізу армування кожного 4 ряду блоків; зона спирання перемичок (по 900мм від краю прорізу). Використати арматуру класу А-400с 08мм, закластив шви кладки, розсташовувати арматуру слід на відстані 60мм від країв блоку, в кожен рівень,що армується необхідно вкласти два прутки арматури.
4. Міжкімнатні перегородки виконати з газобетонних блоків щільністю 400кг/м3, розміром 600х100х200(h)мм на клейовій суміші з армуванням кладки, згідно технологічних карт виробника.
5. Теплоізоляційні та оздоблювальні, роботи зовнішніх стін виконувати згідно ДСТУ Б В.2.6-36:2008. На креслені плану поверху утеплювач зовнішніх стін показаний умовно (без штрихування).
7. Стіну з газоблоку в санітарному вузлі бажано обробити гідроізоляційною сумішшю типу Ceresit CR-65 для уникнення в подальшому замокання та появи грибка.

Зм.	Кільк.	Арк.	№док	Підп.	Дата
ГІП		Петелько			03.2020
Розробив		Лисиця			03.2020
Перевірив		Засоріна			03.2020
Н.контр.		Лисиця			03.2020

П2020-03/01-АР

Нове будівництво центру надання адміністративних послуг Новосанжарської селищної ради за адресою: вул. Центральна, 12, смт Нові Санжари, Новосанжарського району, Полтавської області

Громадська будівля

Стадія	Аркуш	Аркушів
РП	3	

Мурувальний план першого поверху

ТОВ "ПК "Інжгруп" Кваліфікаційний сертифікат інженера-проектувальника АР №012343 від 07.09.2016р.

Погоджено:

Зам.Інв.№

Підпис і дата

Інв.№ ор.

Копіював

Формат А3

Програма не несе відповідальності за проєктну документацію у разі її використання без погодження з Програмою

U-LEAD
З ЄВРОПОЮ

Проект реалізовано
за рахунок коштів
Програми «U-LEAD
з Європою»

Розріз 1-1

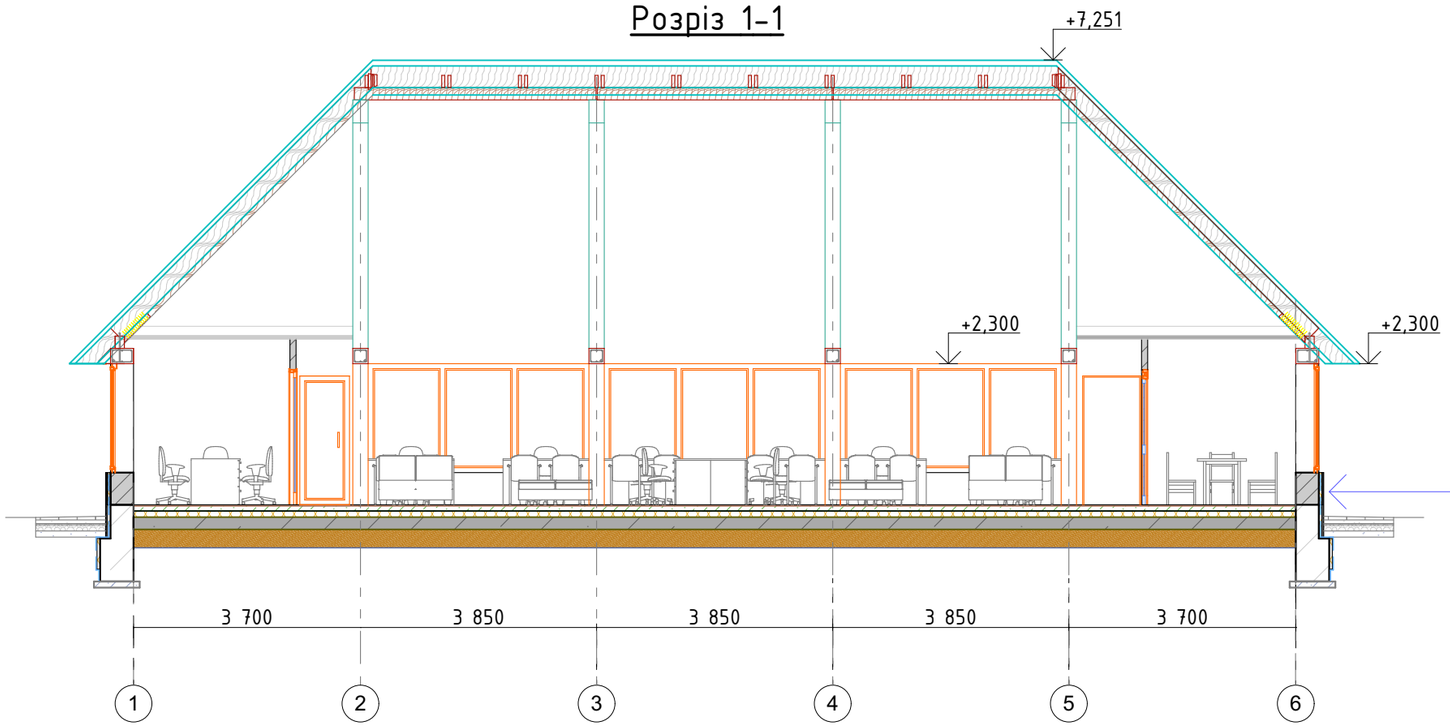

Клінкерна плитка sds-keramik 240x71x10мм
Клей для клінкерної плитки М-21
Сітка панцирна
Мінераловатний утеплювач "ТехноФас"
густиною 130кг/м³ - 50 мм
Клей для теплоізоляційних плит Ceresit CT190
Кварцева грунтовка Ceresit CT17
Газоблок "АЕРОК" густиною 400кг/м³
600x375x200(h)мм - 375мм

Розріз 2-2

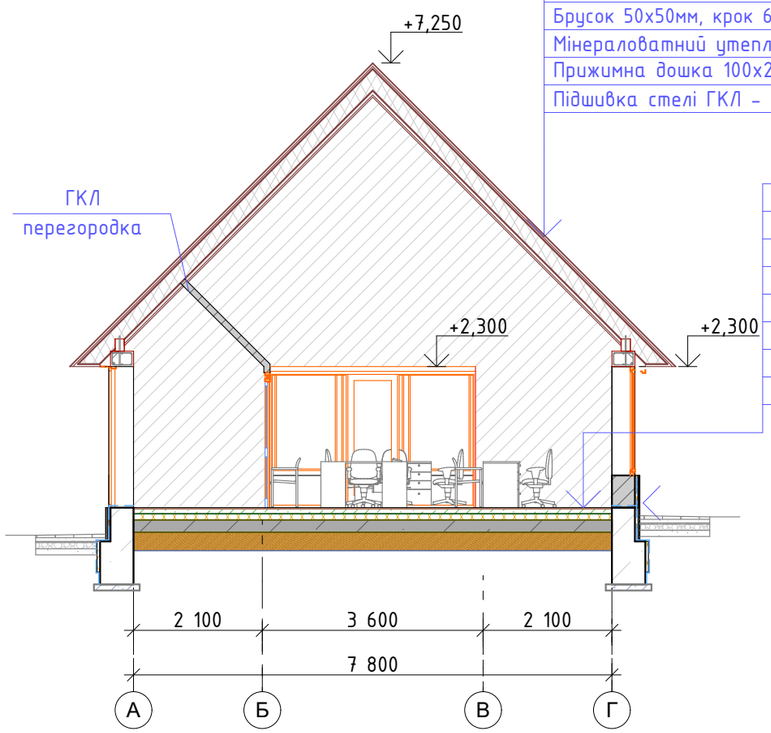

Фальцева покрівля Ruukki Classic D-0,6мм
Обрешітка-дошка 100x30мм, крок 350мм
Брусок прижимний 50x30мм по крокві
Гідроізоляційна плівка
Кроква 250x..,крок..
Мінераловатний утеплювач "Технолайт Екстра"
густиною 45кг/м³ в товщі крокв - 250мм
Брусок 50x50мм, крок 650мм
Мінераловатний утеплювач в товщі бруска - 50мм
Прижимна дошка 100x25мм, крок 400мм
Підшивка стелі ГКЛ - 9,5мм

Керамічна плитка на клейовому розчині - 20мм
Цементно-піщана стяжка, армована Вр-1 Ø3,5мм
чарунка 50x50мм - 80 мм
Тепловіддивний мат
Утеплювач-екструдований пінополістирол Carbon Prof RF
густина 42кг/м³, Г1 - 100 мм
Гідроізоляційна плівка 100 мк
Залізобетонна фундаментна плита - 100 мм
Бетонна підготовка - 50мм

Зм.	Кільк.	Арк.	№док	Підп.	Дата	П2020-03/01-АР		
						Нове будівництво центру надання адміністративних послуг Новосанжарської селищної ради за адресою: вул. Центральна, 12, смт Нові Санжари, Новосанжарського району, Полтавської області		
ГІП		Петелько			03.2020	Громадська будівля	Стадія	Аркуш	Аркушів
							РП	4	
Розробив		Лисиця			03.2020				
Перевірив		Засоріна			03.2020	Розрізи 1-1, 2-2	ТОВ "ПК "Інжгруп" Кваліфікаційний сертифікат інженера-проектувальника АР №012343 від 07.09.2016р.		
Н.контр.		Лисиця			03.2020				

Погоджено:

Зам.Інв.№

Підпис і дата

Інв.№ ор.

Копіював

Формат А3

Програма не несе відповідальності за проєктну документацію у разі її використання без погодження з Програмою

U-LEAD
З ЄВРОПОЮ

Проект реалізовано
за рахунок коштів
Програми «U-LEAD
з Європою»

Фасад 1-6

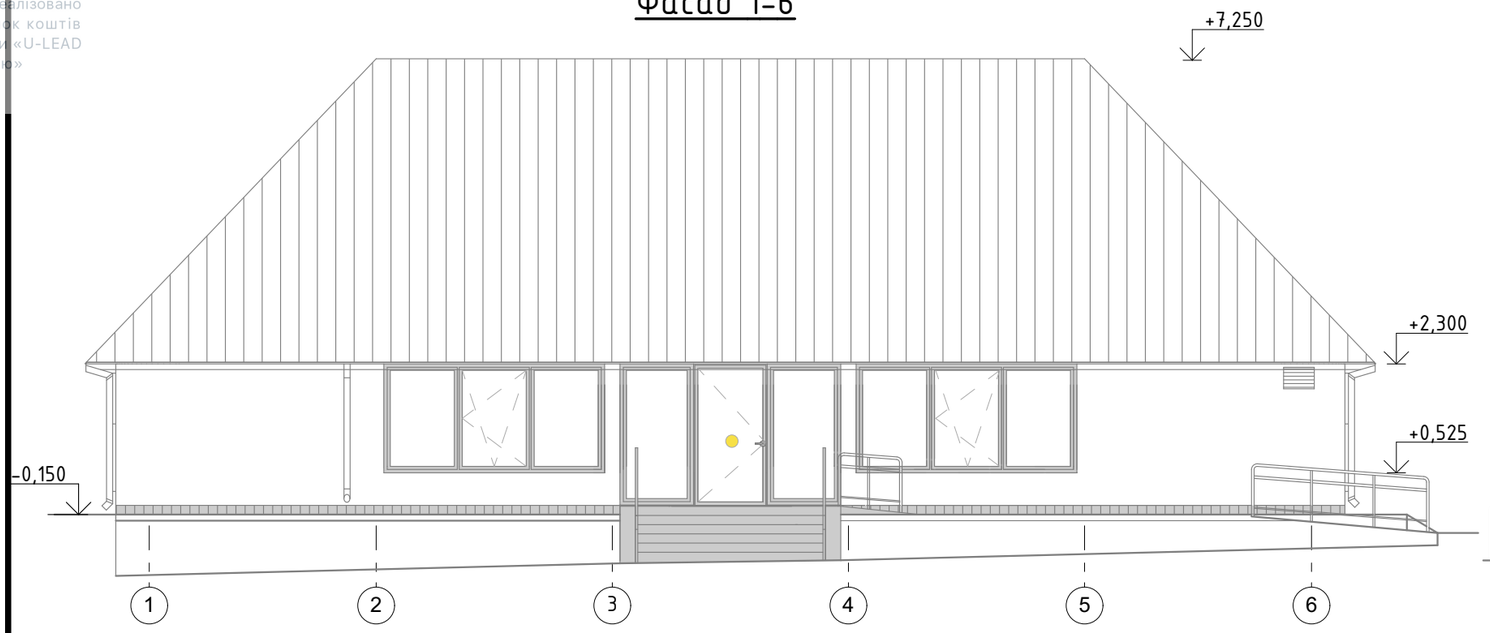

Фасад А-В

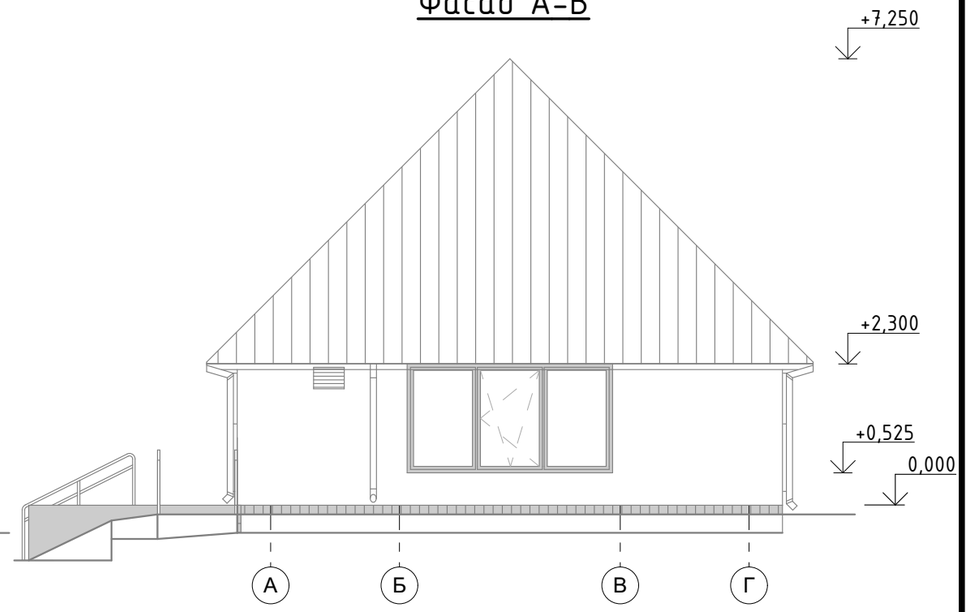

Фасад 6-1

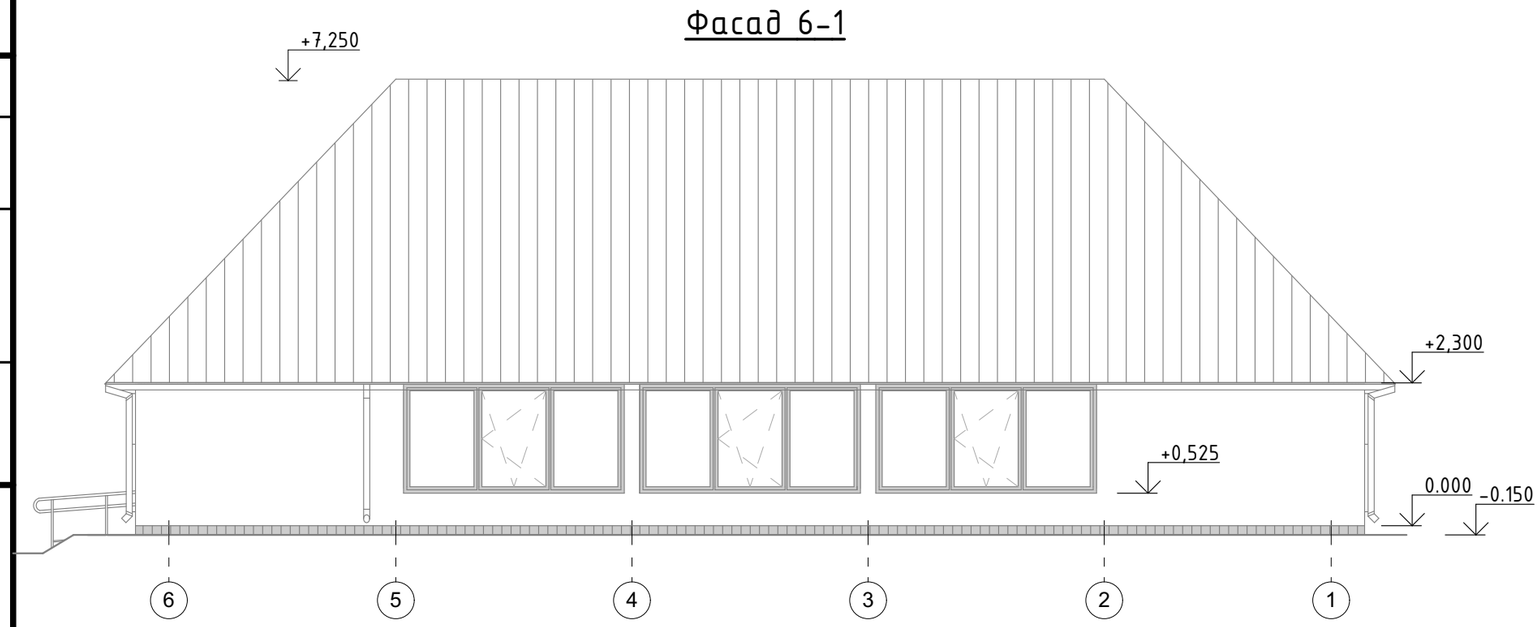

Фасад В-А

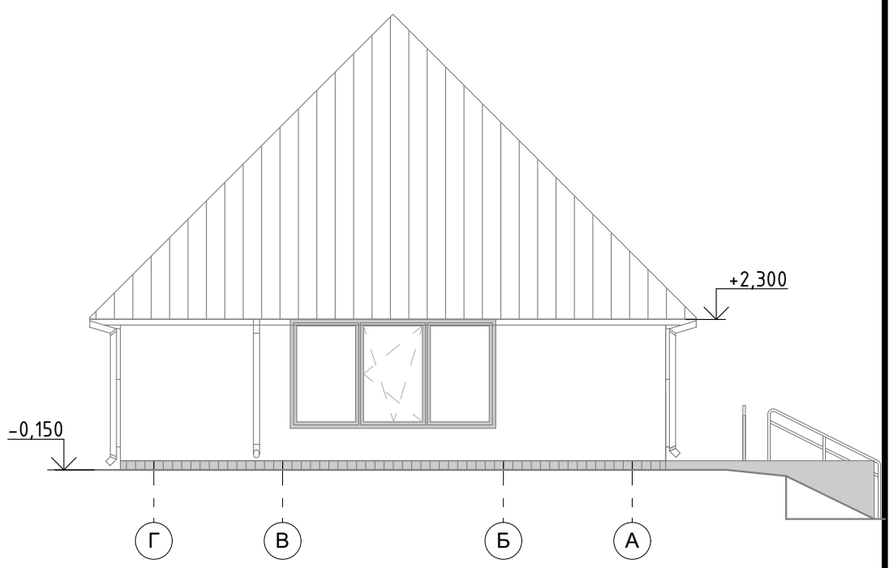

Зм.	Кільк.	Арк.	№док	Підп.	Дата
ГІП		Петелько			03.2020
Розробив		Лисиця			03.2020
Перевірив		Засоріна			03.2020
Н.контр.		Лисиця			03.2020

П2020-03/01-АР

Нове будівництво центру надання адміністративних послуг Новосанжарської селищної ради за адресою: вул. Центральна, 12, смт Нові Санжари, Новосанжарського району, Полтавської області

Громадська будівля

Стадія	Аркуш	Аркушів
РП	5	

Фасади 1-6, 6-1, А-В, В-А

ТОВ "ПК "Інжгруп"
Кваліфікаційний сертифікат інженера-проектувальника АР №012343 від 07.09.2016р.

Погоджено:

Зам.Інв.№

Підпис і дата

Інв.№ ор.

Копіював

Формат А3

Програма не несе відповідальності за проєктну документацію у разі її використання без погодження з Програмою

U-LEAD
з Європою

Проект реалізовано за рахунок коштів Програми «U-LEAD з Європою»

План покрівлі

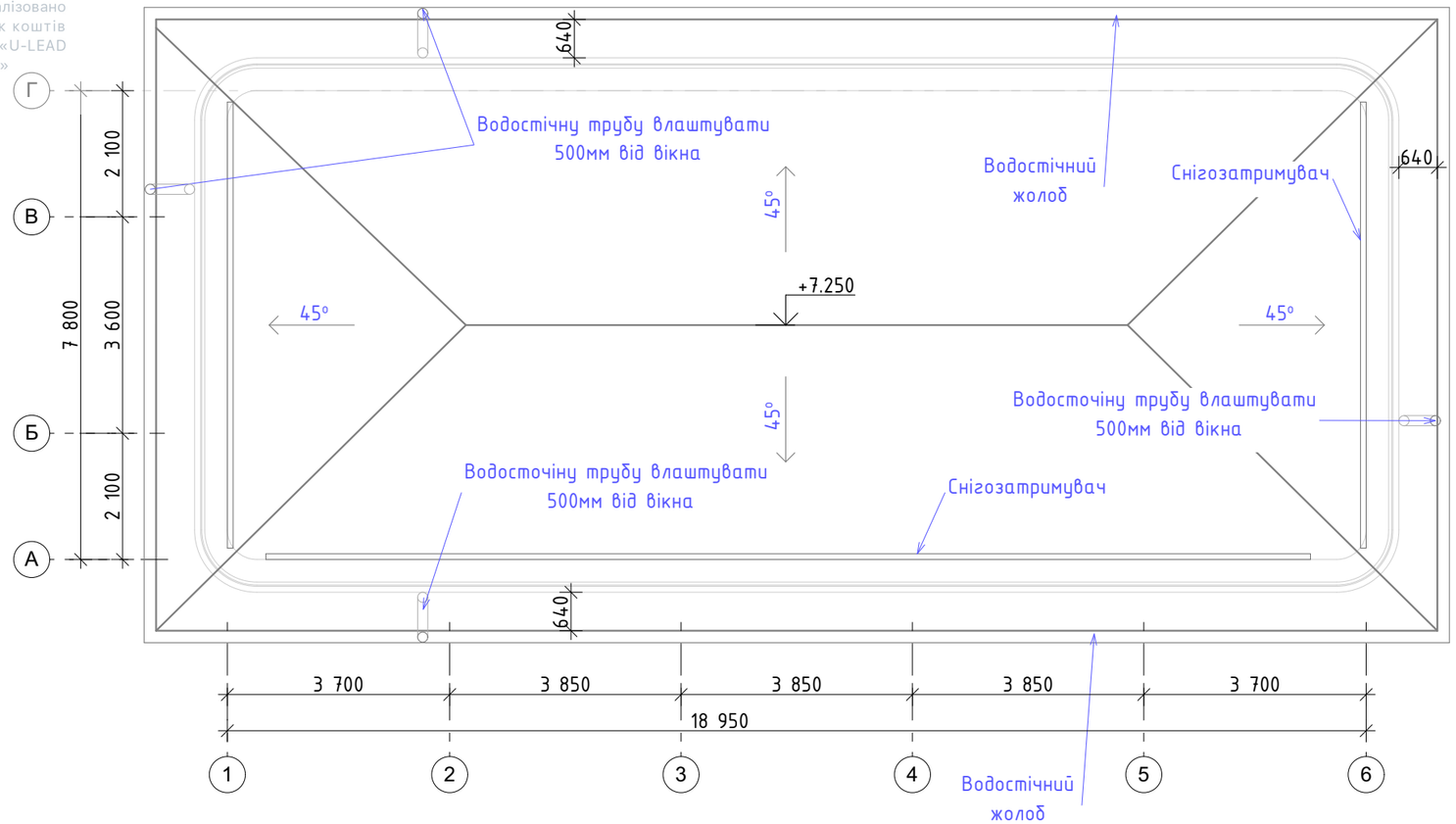

Вузол карнизу

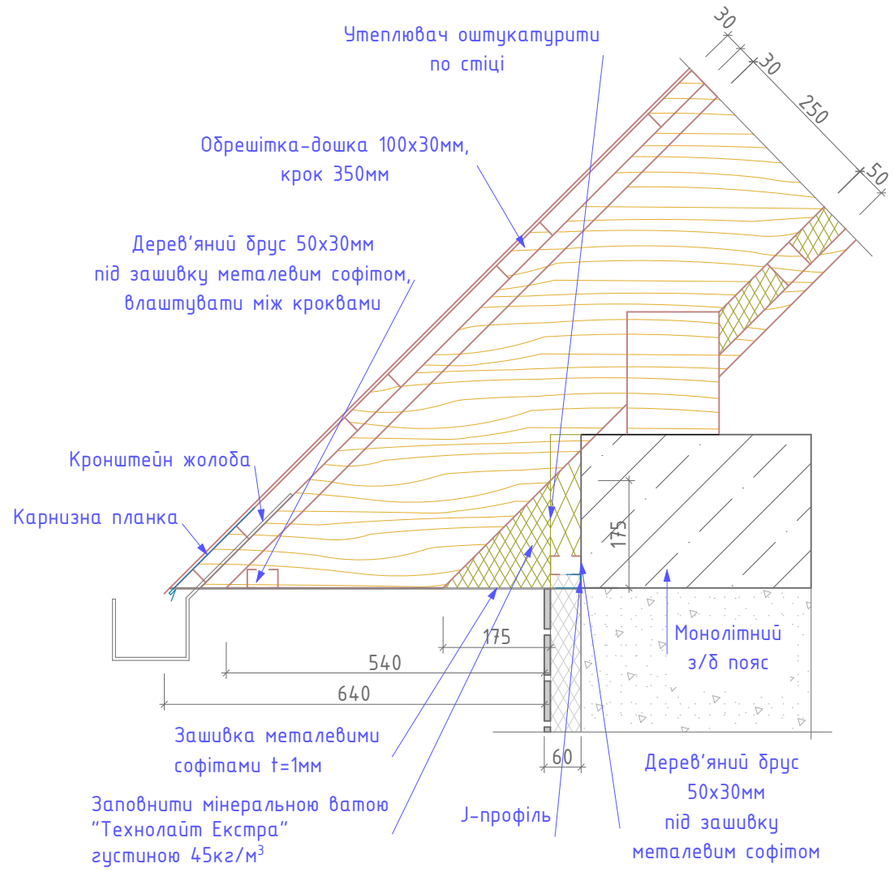

Відомість елементів прямокутної водовідвідної системи ТМ "GALECO" STAL 2 колір-графіт (RAL 7015).

Поз.	Найменування	Кількість	Примітки
	Покрівля		
1	Ринва водостічна прямокутна L=4м 125мм	16шт	Приблизно 63м/п
2	Муфта з'єднувальна ринви	14шт	
3	Воронка ринви 80х80	4шт	
4	Кронштейн ринви	105шт	
5	Труба 80х80 L=3м	4шт	Приблизно 11,0м/п
6	Муфта з'єднувальна труби	4шт	
7	Хомут труби	10шт	
8	Коліно труби 72°	4шт	

Відомість витрат матеріалів та виробів на покрівлю

Поз.	Найменування	Кількість	Примітка
1	Фальцева покрівля Ruukki Classic D-0,6мм	330 м²	
2	Гідроізоляційна плівка	330 м²	
3	Торцева планка L=2000мм	32 шт	64,0 м
4	Коньок вентиляційний L=2000мм	6 шт	11,0 м
5	Сніготримач L=3000мм	12 шт	

Зм.	Кільк.	Арк.	№док	Підп.	Дата	П2020-03/01-АР		
						Нове будівництво центру надання адміністративних послуг Новосанжарської селищної ради за адресою: вул. Центральна, 12, смт Нові Санжари, Новосанжарського району, Полтавської області		
ГІП		Петелько			03.2020	Громадська будівля	Стадія	Аркуш	Аркушів
							РП	6	
Розробив		Лисиця			03.2020				
Перевірив		Засоріна			03.2020	План покрівлі, вузол карнизу	ТОВ "ПК "Інжгруп" Кваліфікаційний сертифікат інженера-проектувальника АР №012343 від 07.09.2016р.		
Н.контр.		Лисиця			03.2020				

Погоджено:

Замінв.№

Підпис і дата

Інв.№ ор.

Копіював

Формат А3

Програма не несе відповідальності за проєктну документацію у разі її використання без погодження з Програмою

U-LEAD з Європою
Проект реалізовано за рахунок коштів Програми «U-LEAD з Європою»

Схема зовнішньої стіні по горизонталі та вертикалі

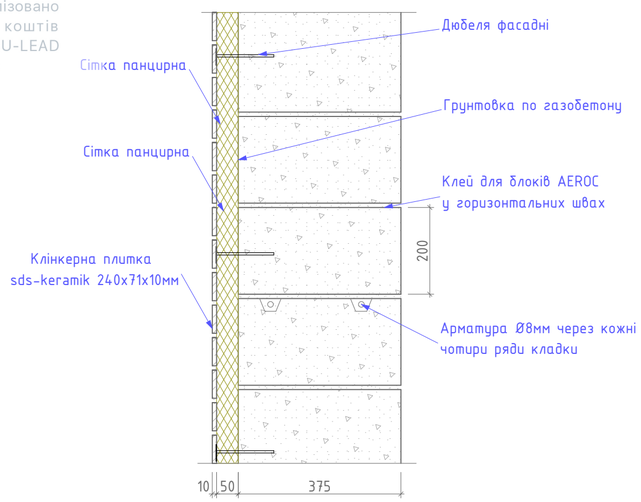

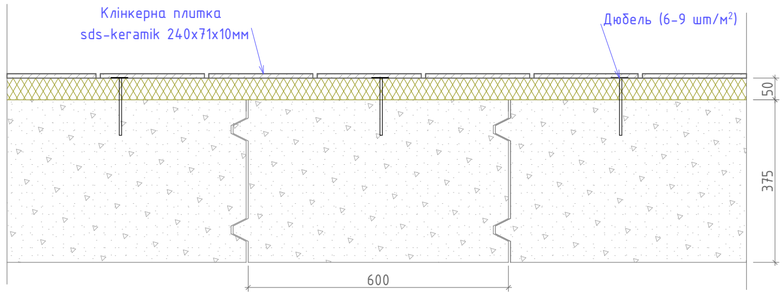

Вузол 1

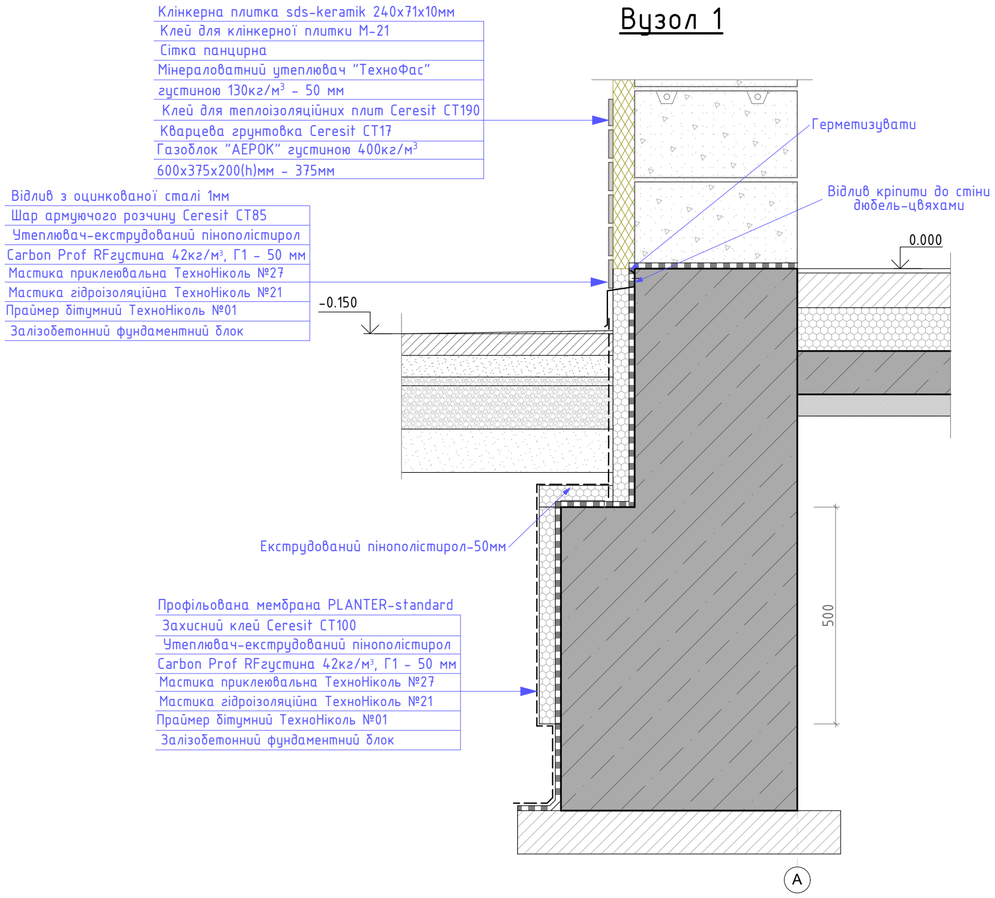

Вузол 2

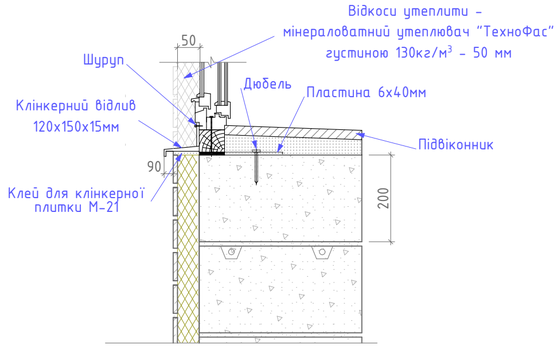

Схема відливу на цоколі

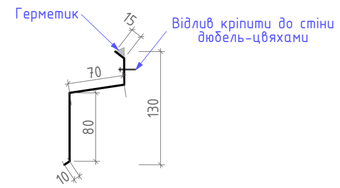

Фрагмент оздоблення кута будівлі в осях "1; А"

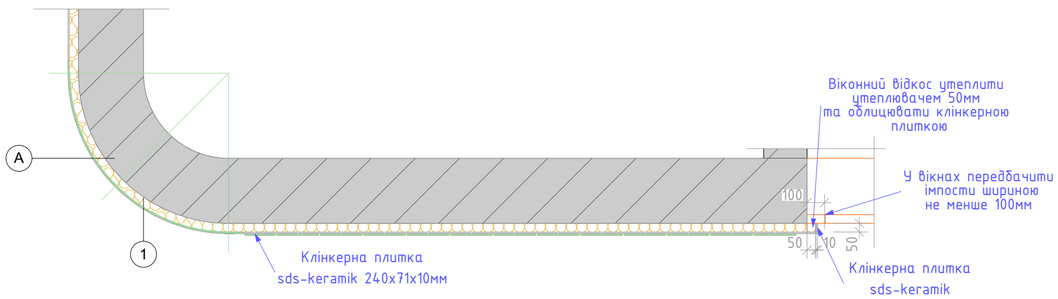

Зм.	Кільк.	Арк.	№док	Підп.	Дата	П2020-03/01-АР		
						Нове будівництво центру надання адміністративних послуг Новосанжарської селищної ради за адресою: вул. Центральна, 12, смт Нові Санжари, Новосанжарського району, Полтавської області		
ГІП		Петелько			03.2020	Громадська будівля	Стадія	Аркуш	Аркушів
							РП	7	
Розробив		Лисиця			03.2020				
Перевірив		Засоріна			03.2020	Вузли по зовнішнім стінам	ТОВ "ПК "Інжгруп" Кваліфікаційний сертифікат інженера-проектувальника АР №012343 від 07.09.2016р.		
Н.контр.		Лисиця			03.2020				

Формат А2 | Копіював | Підпис і дата | Інв.№ ор. | Зам.інв.№ | Погоджено:

Програма не несе відповідальності за проектну документацію у разі її використання без погодження з Програмою

U-LEAD
з європою
Проект реалізовано за рахунок коштів Програми «U-LEAD з Європою»

Розгортка вікон по фасаду 1-6

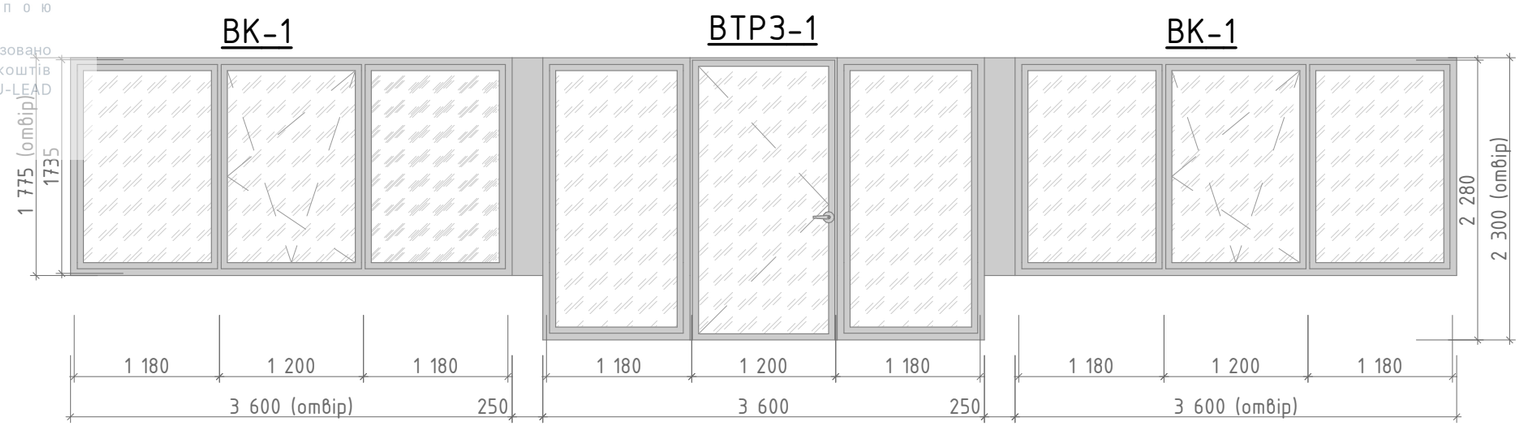

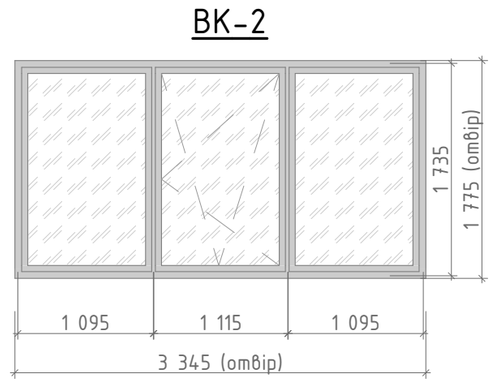

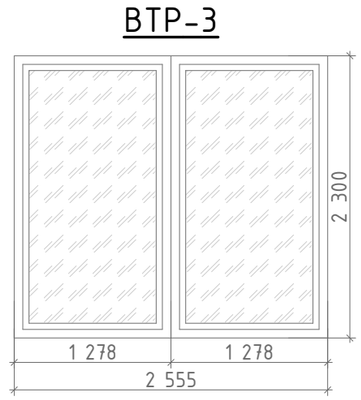

Розгортка вікон по фасаду 6-1

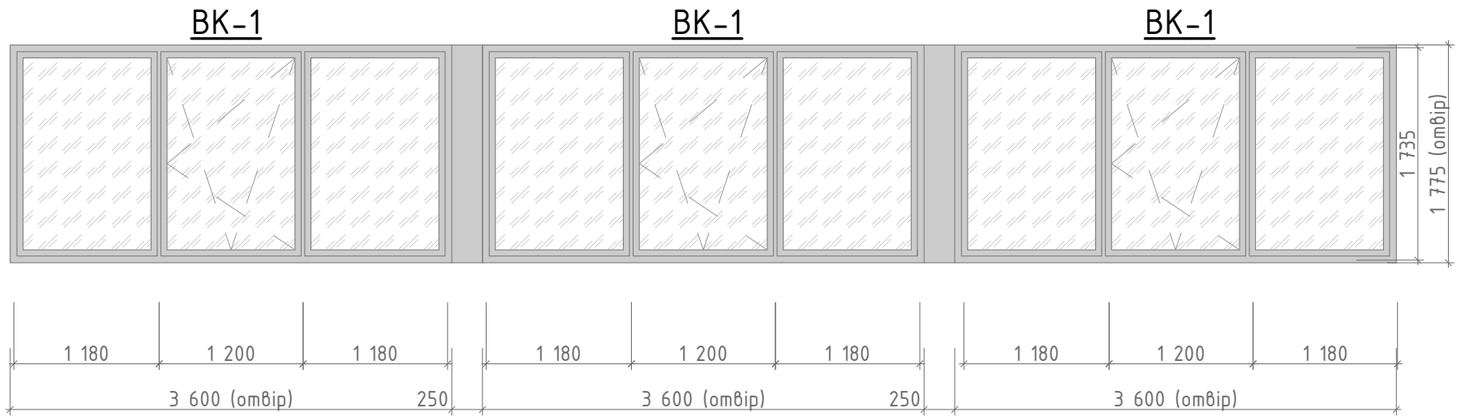

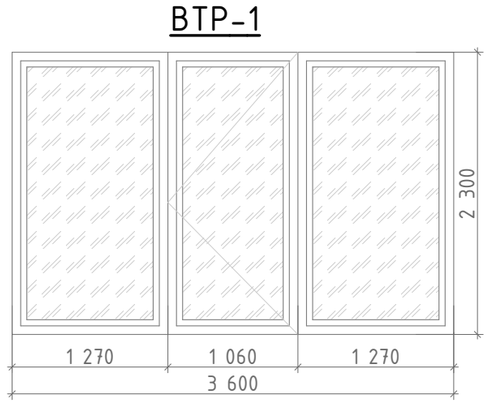

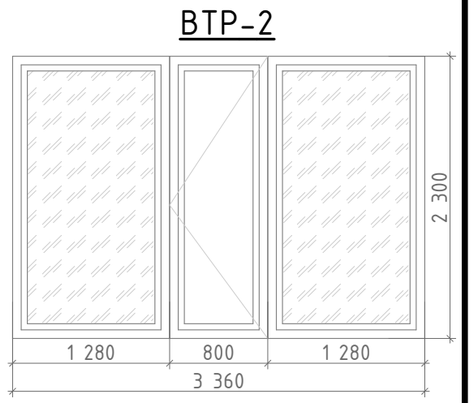

Специфікація вітражів та дверних блоків

Марка	Позначення	Найменування	Од. вим.	Кіл-сть	Примітки
		Вікна та зовнішній вітражний блок			
ВК-1	ДСТУ Б В.2.6-15-2011	В.П.ССП1,735-3,56ПВ/А2-Б-Б-В-Б-Г	шт.	5	Вікно алюмінієве,з двукамерним склопакетом,з поворотно-відкидною стулкою
ВК-2	ДСТУ Б В.2.6-15-2011	В.П.ССП1,735-3,305ПВ/А2-Б-Б-В-Б-Г	шт.	2	Вікно алюмінієве,з двукамерним склопакетом,з поворотно-відкидною стулкою
ВТРЗ-1	ДСТУ Б В.2.6-15-2011	ВТР.П.ССП2,28-3,56ПВ/А2-Б-Б-В-Б-Г	шт.	1	Вітраж алюмінієвий, з дверним блоком 2,28х1,20
		Вітражні блоки (внутрішні скляні перегородки)			
ВТР-1	ДСТУ Б В.2.6-15-2011	ВТР.П.ССП2,2-3,6ПВ/А2-Б-Б-В-Б-Г	шт.	1	Вітраж алюмінієвий, з дверним блоком 2,3х1,06
ВТР-2	ДСТУ Б В.2.6-15-2011	ВТР.П.ССП2,3-3,36ПВ/А2-Б-Б-В-Б-Г	шт.	2	Вітраж алюмінієвий, з дверним блоком 2,3х0,8
ВТР-3	ДСТУ Б В.2.6-15-2011	ВТР.П.ССП2,3-2,55ПВ/А2-Б-Б-В-Б-Г	шт.	1	Вітраж алюмінієвий
		Внутрішні дверні блоки			
ДГ-1	ГОСТ 6629-88	Д.Д.Од.П.2,08-0,97П/Д1-Б-Б-А	шт.	1	Двері внутрішні дерев'яні, одностулкові,глухі
ДГ-2	ГОСТ 6629-88	Д.Д.Од.П.2,08-0,87П/Д1-Б-Б-А	шт.	1	Двері внутрішні дерев'яні, одностулкові,глухі
ДГ-3	ГОСТ 6629-88	Д.Д.Од.П.2,08-0,77П/Д1-Б-Б-А	шт.	2	Двері внутрішні дерев'яні, одностулкові,глухі

ПРИМІТКИ:

1. Креслення розглядати сумісно з маркувальними планами .
2. Габаритні схеми віконт та вітражу зображено зі сторони фасаду;
3. Після виконання мурування стін і перед замовленням вікон, дверей та вітражів розміри прорізів додатково уточнити по місцю;
4. Вікна, зовнішній вітраж виконати з алюмінієвих профілів, на профілі влаштувати пвх плівку Winshied цинк сяючий; внутрішні скляні перегородки (вітражі) виконати з алюмінієвих профілів білого кольору, розміри уточнити по місцю.
5. При встановленні точних розмірів вікон та дверей урахувати індивідуальні особливості монтажних зазорів, користуватися ДСТУ-Н Б В.2.6-146:2010 "Конструкції будинків і споруд. Настанова щодо проектування й улаштування вікон та дверей".
6. Опір теплопередачі вітражів виконати не нижче 0,75 м²К/Вт.

Зм.	Кільк.	Арк.	№док	Підп.	Дата	П2020-03/01-АР		
						Нове будівництво центру надання адміністративних послуг Новосанжарської селищної ради за адресою: вул. Центральна, 12, смт Нові Санжари, Новосанжарського району, Полтавської області		
ГІП		Петелько			03.2020	Громадська будівля	Стадія	Аркуш	Аркушів
							РП	8	
Розробив		Лисиця			03.2020				
Перевірив		Засоріна			03.2020	Схеми скляних конструкцій, схеми вітражів, специфікація	ТОВ "ПК "Інжгруп" Кваліфікаційний сертифікат інженера-проектувальника АР №012343 від 07.09.2016р.		
Н.контр.		Лисиця			03.2020				

Погоджено:

Зам.Інв.№

Підпис і дата

Копіював

Формат А3

Інв.№ ор.

Програма не несе відповідальності за проєктну документацію у разі її використання без погодження з Програмою

U-LEAD
з Європою

Проект реалізовано за рахунок коштів Програми «U-LEAD з Європою»

Відомість витрат матеріалів

№п/п	Найменування роботи	Од. виміру	
	Покрівля		
1	Контрейка - брус 50х30мм Lзаг=270м	$м^3$	0,405
2	Обрешітка-дошка 100х30мм Lзаг=940м	$м^3$	2,82
3	Мінераловатний утеплювач "Технолайт Екстра" ρ=45кг/$м^3$ НГ-250 мм в товщі крокв	$м^2$	290,0
4	Пароізоляційна плівка	$м^2$	290,0
	Зашивка в середині покрівлі		
1	Брус 50х50мм Lзаг=380м	$м^3$	0,95
2	Мінераловатний утеплювач "Технолайт Екстра" ρ=45кг/$м^3$ НГ-50 мм в товщі бруска	$м^2$	170
3	Прижимна дошка 100х25мм	$м^3$	1,32
	Зашивка карнизу (фронтони)		
1	Металевий софіт	$м^2$	40,0
2	J - профіль	м.пог.	63,0
3	Дерев'яний брус 50х30мм (під софіт) - 2 шт, L=63м	$м^3$	0,19

Експлікація підлог

Номер приміщення	Тип підлоги	Схема підлоги або тип підлоги за серією	Дані елементів підлоги, мм	Площа, $м^2$
1	2	3	4	5
Перший поверх				
1-9	П-1	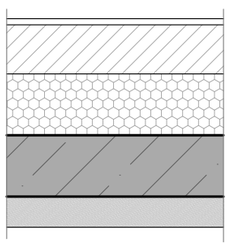	Клінкерна плитка Oroczno Solar Orange Structure на клейовому розчині -20мм Цементно-піщана стяжка, армована Вр-1 Ø3,5мм чарунка 50х50мм - 80 мм Тепловідбивний мат Утеплювач-екструдований пінополістирол Carbon Prof RF густина 42кг/$м^3$, Г1 - 100 мм Гідроізоляційна плівка 100 мк Залізобетонна фундаментна плита - 100 мм Бетонна підготовка - 50мм	143,43
			Керамічний плінтус	95,0м
Сходові площадки, сходи, пандус вхідної групи	П-2	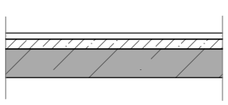	Керамогранітна плитка на клейовому розчині Сходовий марш/зб плита перекриття	17,20

Відомість витрат матеріалів

№п/п	Найменування роботи	Од. виміру	Примітки
	Зовнішні стіни вище відм. 0.000		
1	Мінераловатний утеплювач "ТехноФас" 130кг/$м^3$ НГ-50 мм	$м^2$	100,0
2	Клей для плитки М-21	$м^2$	100,0
3	Клінкерна плитка SDS BERLIN 240х71х10мм	$м^2$	100,0
	Зовнішні стіни нижче відм. 0.000 (до землі)		
1	Гідроізоляція з праймером ТехноНіколь	$м^2$	17,0
2	Утеплювач-екструдований пінополістирол Carbon Prof RFгустина 42кг/$м^3$, Г1 - 50 мм	$м^2$	17,0
3	Фартук з оцинкованої сталі, шириною 225мм	м.п	56,0
	Зовнішні стіни нижче землі		
1	Гідроізоляція з праймером ТехноНіколь	$м^2$	61,0
2	Утеплювач-екструдований пінополістирол Carbon Prof RFгустина 42кг/$м^3$, Г1 - 50 мм	$м^2$	54,0
3	Профільована мембрана PLANTER-standard	$м^2$	64,0
	Утеплення монолітного поясу		
1	Мінераловатний утеплювач "Техноблок Стандарт"ρ=45кг/$м^3$ НГ-50 мм	$м^2$	15,0
2	Штукатурення по сітці	$м^2$	15,0

Зм.	Кільк.	Арк.	№док	Підп.	Дата	П2020-03/01-АР		
						Нове будівництво центру надання адміністративних послуг Новосанжарської селищної ради за адресою: вул. Центральна, 12, смт Нові Санжари, Новосанжарського району, Полтавської області		
ГІП		Петелько			03.2020	Громадська будівля	Стадія	Аркуш	Аркушів
							РП	9	
Розробив		Лисиця			03.2020				
Перевірив		Засоріна			03.2020	Експлікація підлог, відомість витрат матеріалів	ТОВ "ПК "Інжгруп" Кваліфікаційний сертифікат інженера-проектувальника АР №012343 від 07.09.2016р.		
Н.контр.		Лисиця			03.2020				

Погоджено:

Зам.Інв.№

Підпис і дата

Інв.№ ор.

Копіював

Формат А3

Програма не несе відповідальності за проєктну документацію у разі її використання без погодження з Програмою

U-LEAD
з Європою

Проект реалізовано
за рахунок коштів
Програми «U-LEAD
з Європою»

Схема зашивки стелі гіпсокартонними листами

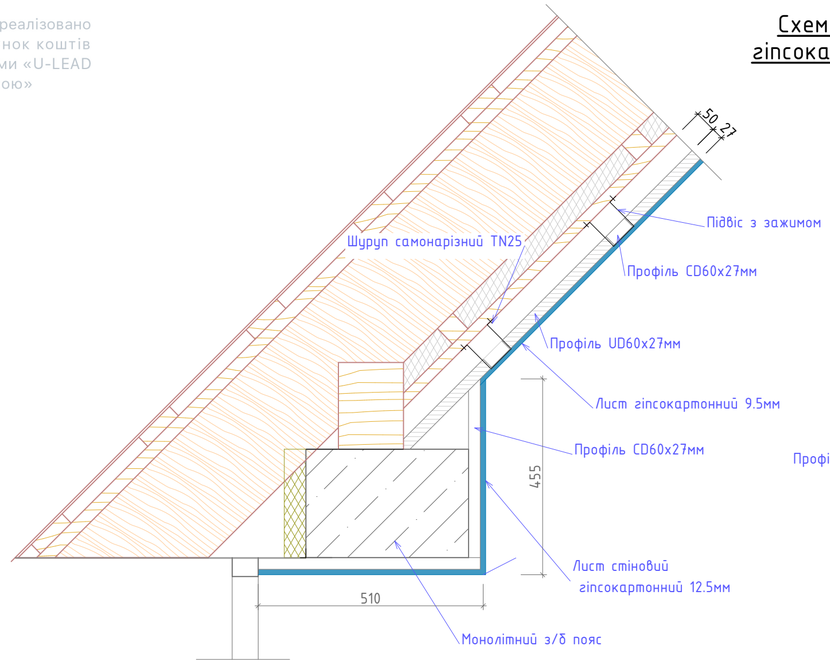

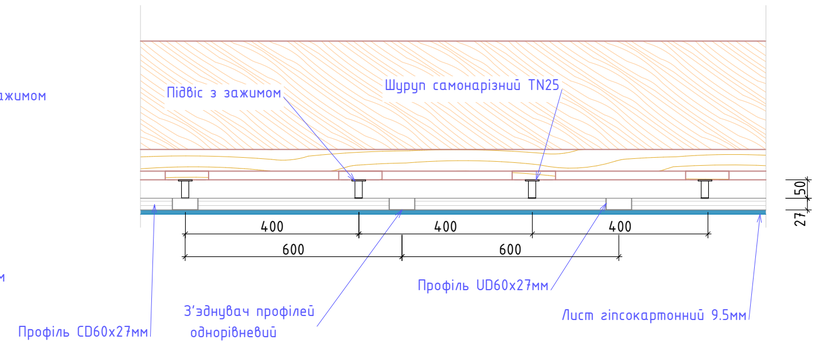

Специфікація елементів підшивної стелі

Марка, поз.	Позначення	Найменування	Кіл.	Маса од., кг	Примітка
1		Лист гіпсокартонний ГКЛ 9,5мм	210,0	-	$м^2$
		Лист гіпсокартонний ГКЛ вологостійкий 9,5мм	7,80	-	$м^2$
2		Профіль стельовий CD60/27	580,0	-	пог.м
3		Профіль направляючий UD 28/27	550,0	-	пог.м
4		З'єднувач профілей однорівневий	340	-	шт
5		Подовжувач профілей 60/110	40	-	шт
6		Підвіс з зажимом	140	-	шт
7		Шуруп самонарізний TN25	4600	-	шт

Специфікація елементів зашивки стін гкл (монолітний пояс, відкос)

Марка, поз.	Позначення	Найменування	Кіл.	Маса од., кг	Примітка
1	———	Лист гіпсокартонний влогостійкий ГКЛВ 12,5мм	42,0	-	$м^2$
2	———	Профіль направляючий UW75/40	32,0	-	пог.м
3	———	Профіль стояковий CW75/50	80,0	-	пог.м
4	———	Стрічка ущільнююча	34,0	-	пог.м
5	———	Шуруп TN 25	108	-	шт
6	———	Дюбель "К" 6/40	88	-	шт

План стель

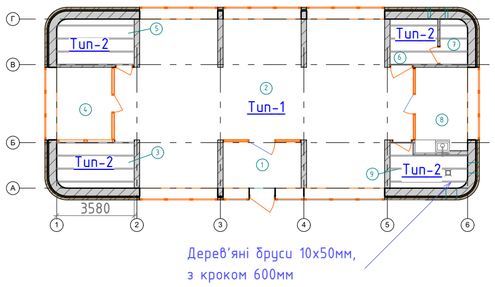

Тип-1 - зашивка гіпсокартонними листами, профілі CD, UW кріпити до прижимної дошки 100х25мм - 170$м^2$ (чистої площі).
Тип-2 - зашивка гіпсокартонними листами, профілі CD, UW кріпити до дерев'яного бруса 50х100мм, який кріпити на мауерлат з кроком 600мм - 30 $м^2$ (чистої площі). Дерев'яний брус 50х100мм - L= 3,58м - 16шт - 0,286$м^3$.

Відомість опорядження приміщень

Найменування або номер приміщення	Вид опорядження елементів інтер'єрів			Площа, $м^2$
	Стеля	Площа, $м^2$	Стіни або перегородки	
1-5; 8, 9	Зашивка ГКЛ листами	210,0	Грунтовка	370.73
	Грунтовка"Тіфенгрунт"	200,0	Штукатурка	370.73
	Шпаклівка "Фугенфюллер"	200,0	Грунтовка"Тіфенгрунт"	370.73
	Шпаклівка Мультифініш	200,0	Шпаклівка "Фугенфюллер"	370.73
	Фарба Ceresit IN56	200,0	Шпаклівка Мультифініш	370.73
			Фарба Ceresit IN56	370.73
6; 7	Зашивка вологостійкими ГКЛ	7,80	Керамічна плитка	15,26
	Грунтовка"Тіфенгрунт"	7,40	на висоту 1,2м	
	Шпаклівка "Фугенфюллер"	7,40	Lassels berger Rako Color One WAA 19000	
	Шпаклівка Мультифініш	7,40		
	Фарба Ceresit IN56	7,40		
Відкоси, зашивка			Грунтовка"Тіфенгрунт"	42,0
монолітного поясу			Шпаклівка "Фугенфюллер"	42,0
			Шпаклівка Мультифініш	42,0
			Фарба Ceresit IN56	42,0

Специфікація елементів гіпсокартонної перегородки (над скляною перегородкою тамбура)

Марка, поз.	Позначення	Найменування	Кіл.	Маса од., кг	Примітка
1	———	Лист гіпсокартонний влогостійкий ГКЛВ 12,5мм	20,0	-	$м^2$
2	———	Профіль направляючий UW75/40	6,3	-	пог.м
3	———	Профіль стояковий CW75/50	18,0	-	пог.м
4	———	Стрічка ущільнююча	20,0	-	пог.м
5	———	Шуруп TN 25	306	-	шт
6	———	Дюбель "К" 6/40	14	-	шт
7	———	Грунтовка Кнауф-Тіфенгрунд	1,8	-	л
8	———	Шпаклівка Мультіфініш	10,8	-	кг
9	———	Фарбування Ceresit IN 56	10,0	-	$м^2$

Зм.	Кільк.	Арк.	№док.	Підп.	Дата	П2020-03/01-АР		
						Нове будівництво центру надання адміністративних послуг Новосанжарської селищної ради за адресою: вул. Центральна, 12, смт Нові Санжари, Новосанжарського району, Полтавської області		
ГІП		Петелько			03.2020	Громадська будівля	Стадія	Аркуш	Аркушів
							РП	10	
Розробив		Лисиця			03.2020				
Перевірив		Засоріна			03.2020	Схема зашивки стелі гіпсокартонним листами, відомість опорядження	ТОВ "ПК "Інжгруп" Кваліфікаційний сертифікат інженера-проектувальника АР №012343 від 07.09.2016р.	
Н.контр.		Лисиця			03.2020			

Погоджено:

Копіював | Підпис і дата | Зам.інв.№

Формат А2 | Інв.№ ор.

Програма не несе відповідальності за проектну документацію у разі її використання без погодження з Програмою

U-LEAD
з Європою

Проект реалізовано за рахунок коштів Програми «U-LEAD з Європою»

Фрагмент плану

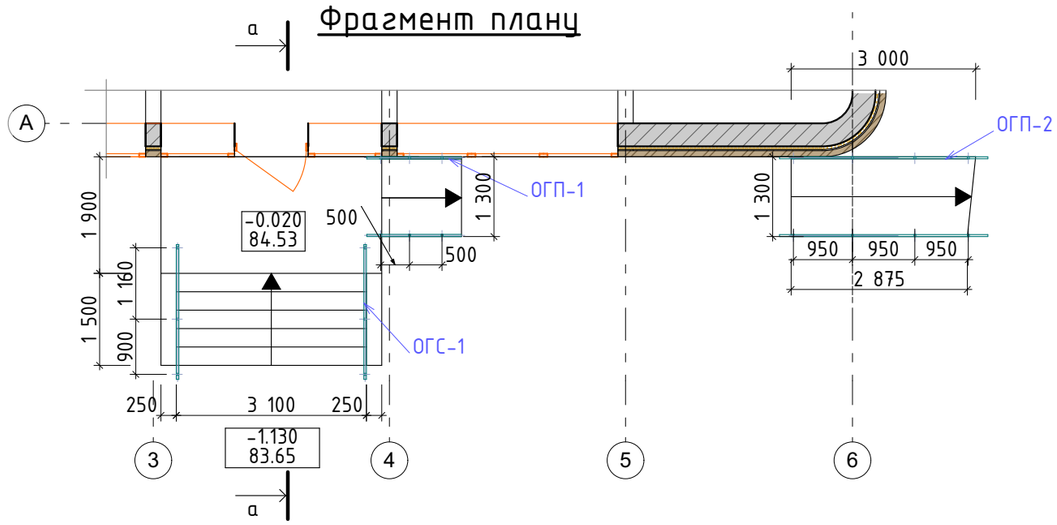

Специфікація огородження вхідної групи

Марка, поз.	Позначення	Найменування	Кіл.	Маса од., кг	Примітка
	Огородження пандуса	ОГП-1			
1	AISI 304	Поручень Ø42 мм Lзаг=4060мм	2	-	
2	AISI 304	Стійка Ø32мм L=858 мм	6	-	
3	AISI 304	Декоративна чаша на стійку	6	-	
4	AISI 304	Ригелі Ø16мм Lзаг=4000мм	2	-	
5		Пластина для кріплення стійки _5х70 L=140мм	6	0,38	2,28
	Огородження пандуса	ОГП-2			
1	AISI 304	Поручень Ø42 мм Lзаг=7500мм	2	-	
2	AISI 304	Стійка Ø32мм L=858 мм	8	-	
3	AISI 304	Декоративна чаша на стійку	8	-	
4	AISI 304	Ригелі Ø16мм Lзаг=7370мм	2	-	
5		Пластина для кріплення стійки _5х70 L=140мм	8	0,38	3,04
	Огородження сходів	ОГС-1			
1	AISI 304	Поручень Ø42 мм Lзаг=10770мм	2	-	
2	AISI 304	Стійка Ø32мм L=858 мм	6	-	
3	AISI 304	Декоративна чаша на стійку	6	-	
4	AISI 304	Ригелі Ø16мм Lзаг=10670мм	2	-	
5		Пластина для кріплення стійки _5х70 L=140мм	6	0,38	2,28

1. Всі елементи приварюються за допомогою аргонно-дугової зварки.
2. Матеріали та монтаж замовити у фірми "НержПром" м. Київ тел. +38 096 900-30-06.
3. Огородження - типи взяті з каталога даної фірми.
4. Аркуш розглядати разом з аркушами

Фрагмент фасаду

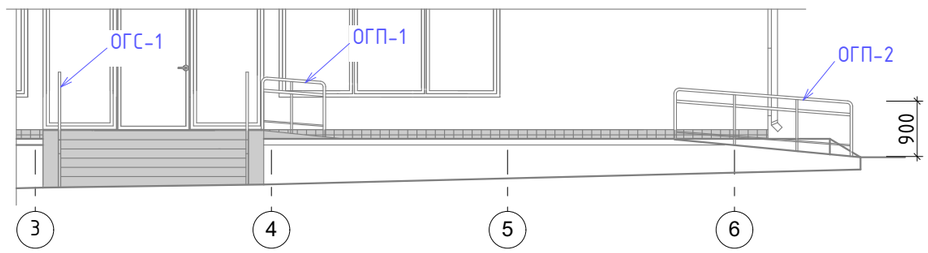

Переріз а-а

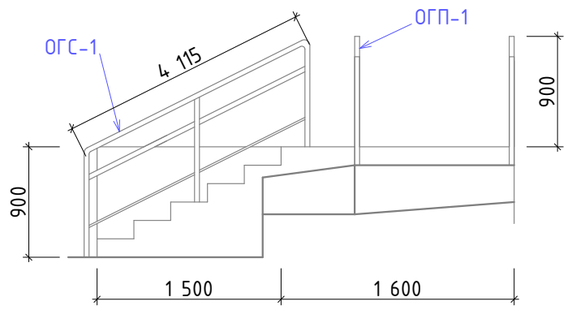

Специфікація елементів поруччів для мгн в санвузлів

Марка, поз.	Позначення	Найменування	Кіл.	Маса од., кг	Примітка
1	П-5	Опора настінна	1		шт
2	П-3	Опора на стійці відкидна	1	-	шт
3		Пеленальний столик настінний відкидний горизонтальний	1	-	шт

Зм.	Кільк.	Арк.	№док	Підп.	Дата
ГІП		Петелько			03.2020
Розробив		Лисиця			03.2020
Перевірив		Засоріна			03.2020
Н.контр.		Лисиця			03.2020

П2020-03/01-АР

Нове будівництво центру надання адміністративних послуг Новосанжарської селищної ради за адресою: вул. Центральна, 12, смт Нові Санжари, Новосанжарського району, Полтавської області

Громадська будівля

Стадія	Аркуш	Аркушів
РП	11	

Фрагменти плану, фасаду вхідної групи, специфікація огородження

ТОВ "ПК "Інжгруп" Кваліфікаційний сертифікат інженера-проектувальника АР №012343 від 07.09.2016р.

Погоджено:

Зам.Інв.№

Підпис і дата

Інв.№ ор.

Копіював

Формат А3

Програма не несе відповідальності за проєктну документацію у разі її використання без погодження з Програмою

U-LEAD
з Європою
Проект реалізовано
за рахунок коштів
Програми «U-LEAD
з Європою»

План пандуса

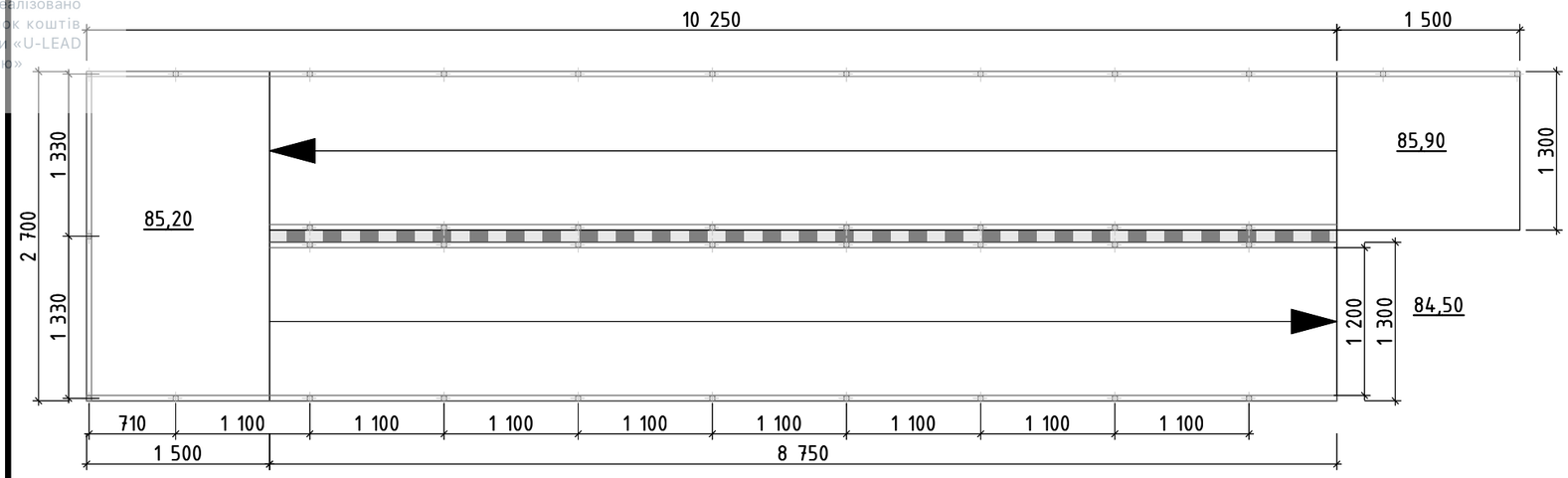

План сходів
(№4 за експлікацією по гп)

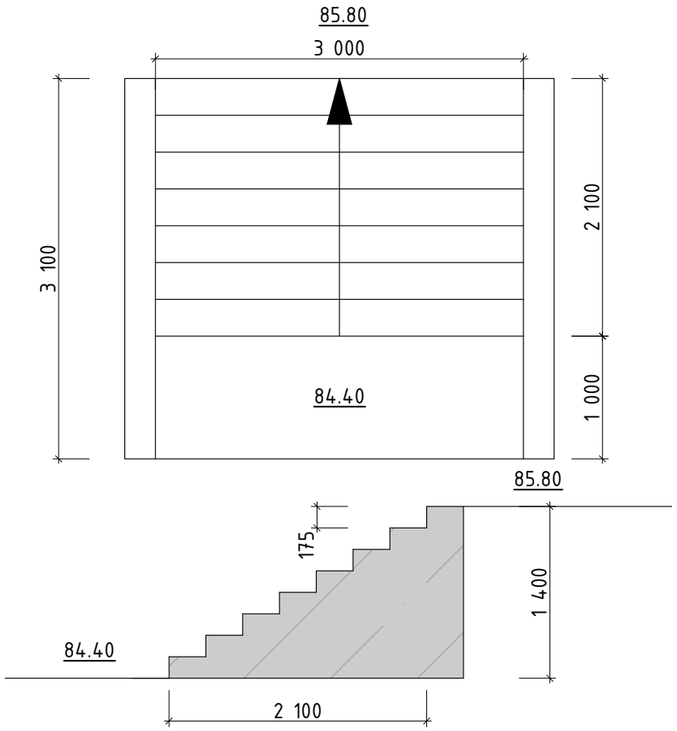

Переріз пандуса

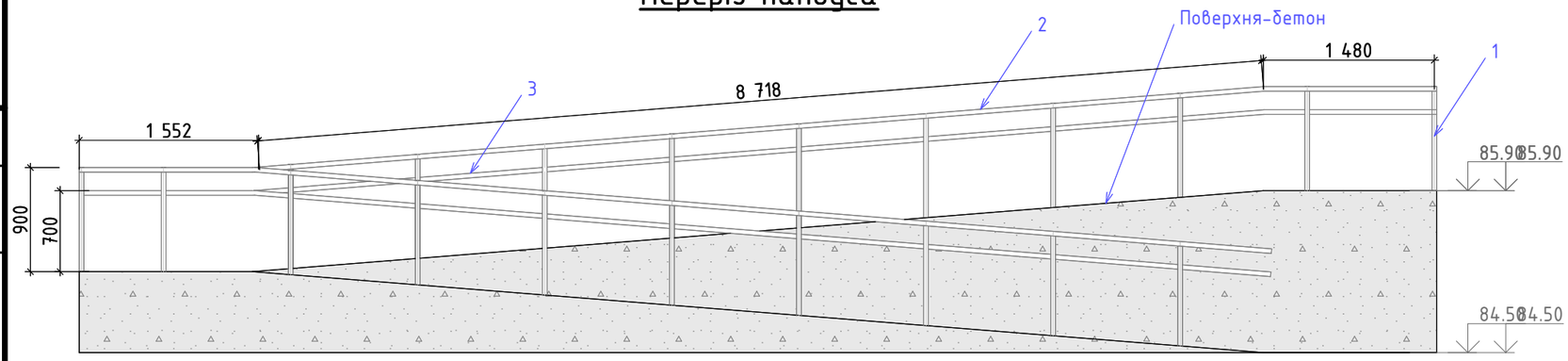

План сходів
(№6 за експлікацією по гп)

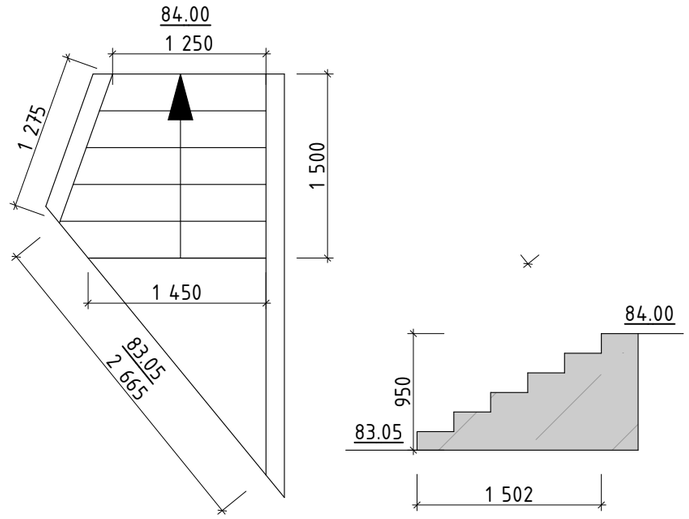

Специфікація огородження пандуса

Марка, поз.	Позначення	Найменування	Кіл.	Маса од., кг	Примітка
1	ГОСТ 8639-82	Труба 40х4мм мм L=860мм	39	4,30	144,22
2	ГОСТ 10704-91	Труба 40х3мм мм Lзаг=43000мм	-	2,74	117,82
3	ГОСТ 10704-91	Труба 40х3мм мм Lзаг=41440мм	-	2,74	113,55

Металеві конструкції слід прогрунтувати ГТ-021 та пофарбувати емаллю ПФ-115 в два шари.

Зм.	Кільк.	Арк.	№док	Підп.	Дата	П2020-03/01-АР		
						Нове будівництво центру надання адміністративних послуг Новосанжарської селищної ради за адресою: вул. Центральна, 12, смт Нові Санжари, Новосанжарського району, Полтавської області		
ГІП		Петелько			03.2020	Громадська будівля	Стадія	Аркуш	Аркушів
							РП	12	
Розробив		Лисиця			03.2020	План пандуса, переріз пандуса,план сходів, специфікація огородження	ТОВ "ПК "Інжгруп" Кваліфікаційний сертифікат інженера-проектувальника АР №012343 від 07.09.2016р.		
Перевірив		Засоріна			03.2020				
Н.контр.		Лисиця			03.2020				

Погоджено:

Замінв.№

Підпис і дата

Інв.№ ор.

Копіював

Формат А3

Програма не несе відповідальності за проєктну документацію у разі її використання без погодження з Програмою

Проект реалізовано за рахунок коштів Програми «U-LEAD з Європою»
U-LEAD з Європою

Відомість креслень комплекту ПЗО

Аркуш	Найменування	Примітки
1	Загальні дані	
2	Фасад "1-6"	
3	Фасад "6-1"	
4	Фасади "А-Г", "Г-А"	
5	Таблиця кольорів опорядження фасадів	

Програма не несе відповідальності за проектну документацію у разі її використання без погодження з Програмою

Погоджено:

Зам. Інв. №

Підпис і дата

Копіював

Формат А3

Інв.№ ор.

Зм.	Кільк.	Арк.	№ док	Підп.	Дата
ГІП		Петелько			03.2020
Розробив		Лисиця			03.2020
Перевірив		Засоріна			03.2020
Н.контр.		Лисиця			03.2020

П2020-03/01-ПЗО

Нове будівництво центру надання адміністративних послуг Новосанжарської селищної ради за адресою: вул. Центральна, 12, смт Нові Санжари, Новосанжарського району, Полтавської області

Громадська будівля

Стадія	Аркуш	Аркушів
РП	1	5

Загальні дані

ТОВ "ПК "Інжгруп"
Кваліфікаційний сертифікат інженера-проектувальника АР №012343 від 07.09.2016р.

U-LEAD
З ЄВРОПОЮ

Проект реалізовано
за рахунок коштів
Програми «U-LEAD
з Європою»

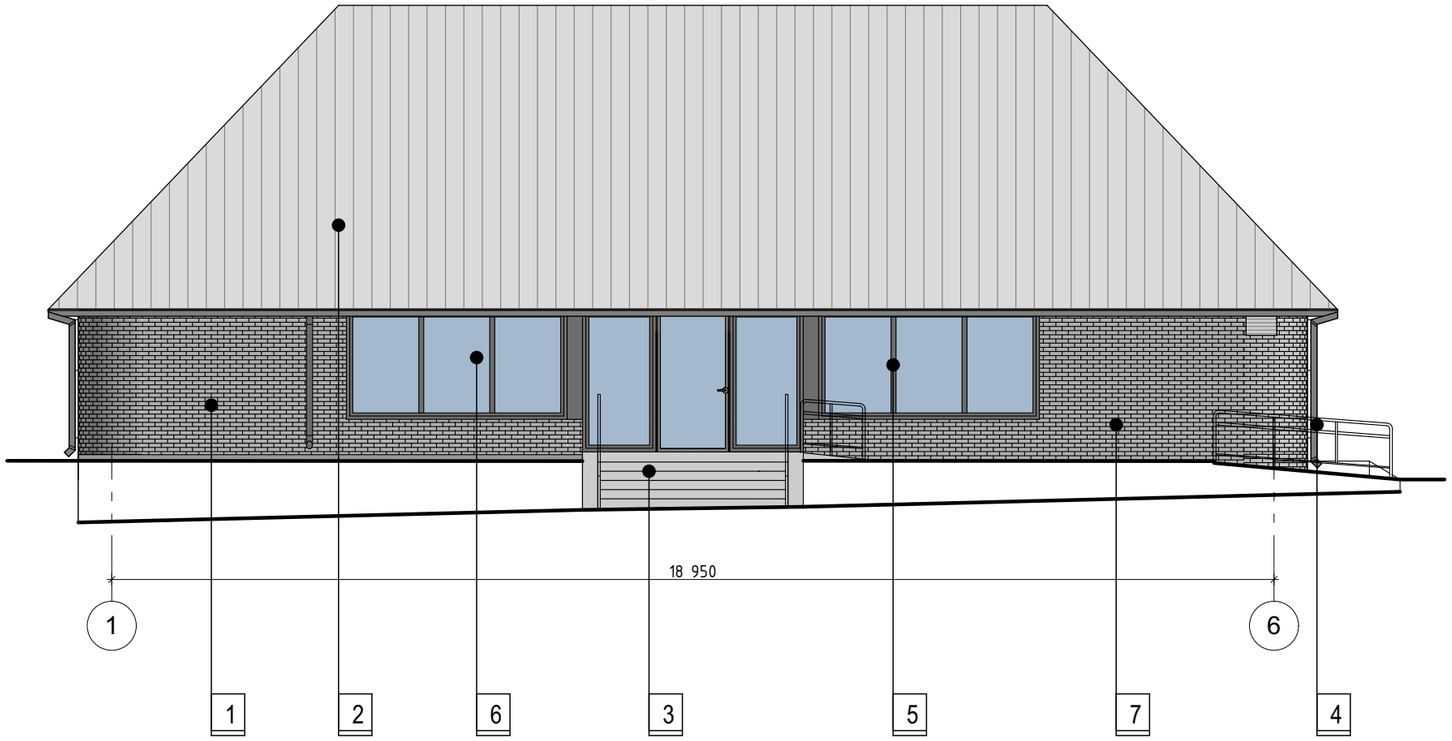

Фасад 6-1

Погоджено:

Зам. інв. №

Підпис і дата

Інв.№ ор.

Копіював

Формат А3

Зм.	Кільк.	Арк.	№док	Підп.	Дата	П2020-03/01-ПЗО		
						Нове будівництво центру надання адміністративних послуг Новосанжарської селищної ради за адресою: бул. Центральна, 12, смт Нові Санжари, Новосанжарського району, Полтавської області		
ГІП		Петелько			03.2020	Громадська будівля	Стадія	Аркуш	Аркушів
							РП	2	5
Розробив		Лисиця			03.2020				
Перевірив		Засоріна			03.2020	Фасад "1-6"	ТОВ "ПК "Інжгруп" Кваліфікаційний сертифікат інженера-проектувальника АР №012343 від 07.09.2016р.		
Н.контр.		Лисиця			03.2020				

Програма не несе відповідальності за проєктну документацію у разі її використання без погодження з Програмою

U-LEAD
З ЄВРОПОЮ

Проект реалізовано
за рахунок коштів
Програми «U-LEAD
з Європою»

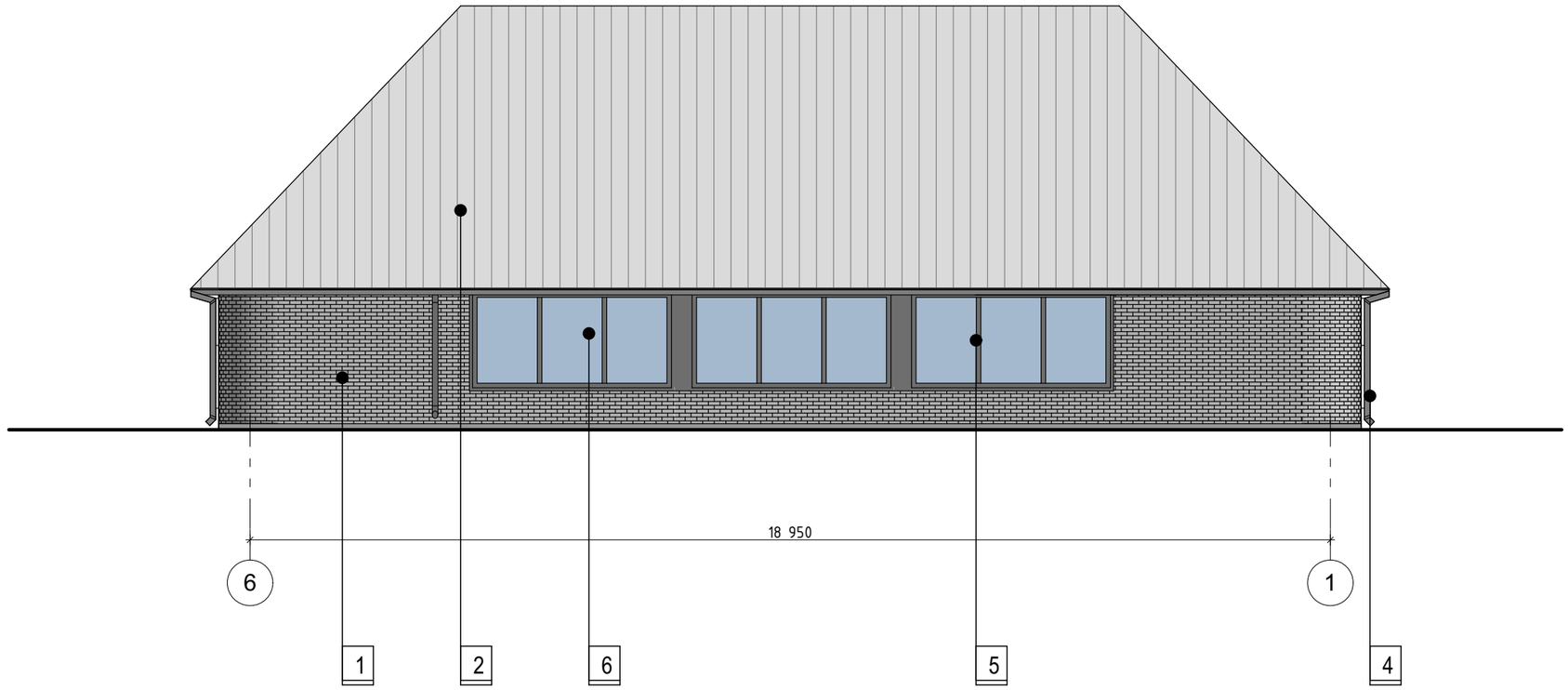

Погоджено:

Зам.Інв.№

Підпис і дата

Інв.№ ор.

Копіював

Формат А3

Зм.	Кільк.	Арк.	№док	Підп.	Дата
ГІП		Петелько			03.2020
Розробив		Лисиця			03.2020
Перевірив		Засоріна			03.2020
Н.контр.		Лисиця			03.2020

П2020-03/01-ПЗО

Нове будівництво центру надання адміністративних послуг Новосанжарської селищної ради за адресою: вул. Центральна, 12, смт Нові Санжари, Новосанжарського району, Полтавської області

Громадська будівля

Стадія	Аркуш	Аркушів
РП	3	5

Фасад "6-1"

ТОВ "ПК "Інжгруп"
Кваліфікаційний сертифікат інженера-проектувальника АР №012343 від 07.09.2016р.

Програма не несе відповідальності за проєктну документацію у разі її використання без погодження з Програмою

U-LEAD
З ЄВРОПОЮ

Проект реалізовано
за рахунок коштів
Програми «U-LEAD
з Європою»

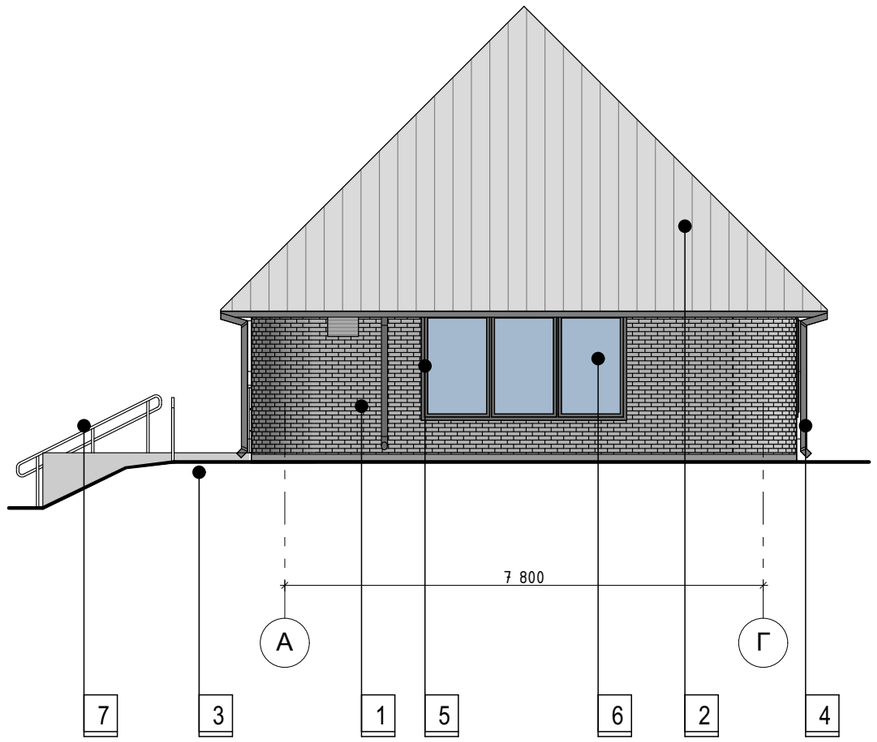

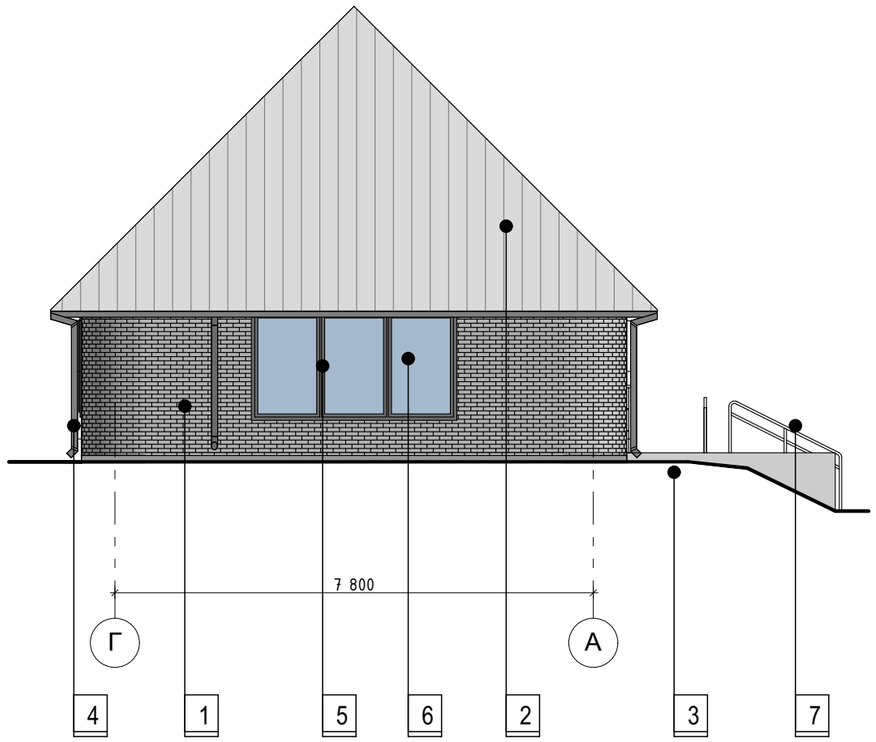

Погоджено:

Зам.Інв.№

Підпис і дата

Інв.№ ор.

Копіював

Формат А3

Зм.	Кільк.	Арк.	№док	Підп.	Дата
ГІП		Петелько			03.2020
Розробив		Лисиця			03.2020
Перевірив		Засоріна			03.2020
Н.контр.		Лисиця			03.2020

П2020-03/01-ПЗО

Нове будівництво центру надання адміністративних послуг Новосанжарської селищної ради за адресою: вул. Центральна, 12, смт Нові Санжари, Новосанжарського району, Полтавської області

Громадська будівля

Стадія	Аркуш	Аркушів
РП	4	5

Фасади "А-Г", "Г-А"

ТОВ "ПК "Інжгрупп"
Кваліфікаційний сертифікат інженера-проектувальника АР №012343 від 07.09.2016р.

Програма не несе відповідальності за проєктну документацію у разі її використання без погодження з Програмою

Таблиця кольорів опорядження фасадів

Поз. марк.	Елемент фасаду	Матеріал оздоблення	№ код або зразок кольору
1	Стіни	Клінкерна плитка 240х71х10мм Sds-keramik kapstand	
2	Покрівля	Фальцева покрівля Ruukki Classic C, RR21, сіра галька	
3	Сходи, пандус	Керамогранітна плитка, колір - грейс	
4	Система відводу дощової води	ТМ "GALECO" STAL 2, RAL 7015	
5	Рами вікон та дверей	ПВХ плівка WINSHIELD, цинк сяючий	
6	Вікна	Двокамерні склопакети в тонованому металопластиковому профілі	
7	Огородження	Огородження з нержавіючої сталі	
8	Цоколь	Фартук з оцинкованої сталі, пофарбований фарбою, RR21, світло сірий	

Проект реалізовано за рахунок коштів Програми «U-LEAD з Європою»
U-LEAD з Європою

Програма не несе відповідальності за проектну документацію у разі її використання без погодження з Програмою

Погоджено:

Зам. Інв. №

Підпис і дата

Інв.№ ор.

Копіював

Формат А3

Зм.	Кільк.	Арк.	№ док.	Підп.	Дата
ГІП		Петелько			03.2020
Розробив		Лисиця			03.2020
Перевірив		Засоріна			03.2020
Н.контр.		Лисиця			03.2020

П2020-03/01-ПЗО

Нове будівництво центру надання адміністративних послуг Новосанжарської селищної ради за адресою: вул. Центральна, 12, смт Нові Санжари, Новосанжарського району, Полтавської області

Громадська будівля

Стадія	Аркуш	Аркушів
РП	5	5

Таблиця кольорів опорядження фасадів

ТОВ "ПК "Інжгруп"
Кваліфікаційний сертифікат інженера-проектувальника АР №012343 від 07.09.2016р.

U-LEAD
з Європою

Проект реалізовано
за рахунок коштів
Програми «U-LEAD
з Європою»

КС АР №010610 тел.: +380 95 280 4232

СНЖ-ЦНП-03/2020-КБ

Нове будівництво центру надання адміністративних послуг Новосанжарської селищної ради за адресою: вул. Центральна, 12, смт Нові Санжари, Новосанжарського району, Полтавської області

Директор м.п. _____ Задорожний А.П.

Київ 2020р.

Програма не несе відповідальності за проєктну документацію у разі її використання без погодження з Програмою

U-LEAD з Європою
Проект реалізовано за рахунок коштів Програми «U-LEAD з Європою»

Відомість креслень розділу КБ

Підкомплект	Аркуш	Найменування	Випуск
КБ			
	01	Відомість креслень. Відомість витрат матеріалів.	
	02	Вказівки по веденню загальнобудівельних робіт. Загальні дані.	
	03	План котловану. План бетонної підготовки.	
	04	Опалубочний план фундаменту ФМ-1.	
	05	Фундамент ФМ-1. Армування.	
	06	Монолітний пояс МП-1. Опалубка, армування, специфікація.	
	07	План дерев'яних конструкцій покрівлі.	
	08	Переріз 1-1 по покрівлі, вузли покрівлі.	
	09	Вхідна група №1	
	11	Падус. Опалубка.	
	12	Падус. Армування.	
	13	Сходи поз. 6.7. по ГП	

Відомість витрат сталі, кг

Марка конструкції	Вироби арматурні														ВСЬОГО
	Арматура класу										Прокат марки				
	А240С					А500С					С245				
	ДСТУ 3760:2019					ДСТУ 3760:2019					ДСТУ 8540:2015				
	Ø6	Ø10	Ø16		Всього	Ø10	Ø12	Ø20		Всього	t3	t4		Всього	
ФМ-1	72,9	420	0		492,9	344,5	764,2	2430		3538,7	0	0		0,0	4031,6
МП-1	172,6	0	61,3		233,9	0	529,2	0		529,2	0	0		0,0	763,1
Покрівля	0	0	4,4		4,4	0	0	0		0	7,3	1,9		9,2	13,6
Вхідна група	0	44,2	0		44,2	364,5	0	0		364,5	0	0		0,0	408,7
Сх-6(ГП)	1,8	0	0		1,8	248,9	0	0		248,9	0	0		0,0	250,8
Сх-7(ГП)	2,1	0	0		2,1	207,3	0	0		207,3	0	0		0,0	209,4
Пандус	16,9	254,8	0		271,7	1665,2	0	0		1665,2	0	0		0,0	1936,9

Відомість витрат бетону по маркам конструкцій

Марка	Найменування	Матеріал			К-сть
Пандус	ДСТУ Б В.2.7-176:2008	Бетон С8/10			4,27 м³
Сх-6(ГП)	ДСТУ Б В.2.7-176:2008	Бетон С8/10			0,79 м³
Сх-7(ГП)	ДСТУ Б В.2.7-176:2008	Бетон С8/10			0,53 м³
ФМ-1	ДСТУ Б В.2.7-176:2008	Бетон С8/10			6,02 м³
Вхідна група	ДСТУ Б В.2.7-176:2008	Бетон С16/20, W4			3,83 м³
Пандус	ДСТУ Б В.2.7-176:2008	Бетон С16/20, W4			21,15 м³
Сх-6(ГП)	ДСТУ Б В.2.7-176:2008	Бетон С16/20, W4			2,77 м³
Сх-7(ГП)	ДСТУ Б В.2.7-176:2008	Бетон С16/20, W4			2,14 м³
ФМ-1	ДСТУ Б В.2.7-176:2008	Бетон С16/20, W4			4 м³
ФМ-1	ДСТУ Б В.2.7-176:2008	Бетон С16/20, W4			45,06 м³
МП-1	ДСТУ Б В.2.7-176:2008	Бетон С16/20, W4			7 м³
Загальні витрати					**97,56**

Відомість документів, на які посилаються та додаються

Позначення	Найменування	Примітки
ДБН А.3.1-5:2016	Організація будівельного виробництва	
ДБН А.3.2-2-2018	Охорона праці і промислова безпека в будівництві....	
ДБН В.1.2-2:2006	Навантаження та впливи	
ДБН В.2.1-10:2018	Основи і фундаменти будівель і споруд	
ДСТУ-Н Б В.2.1-28:2013	Настанова щодо проведення земляних робіт та улаштування основ і фундаментів	
ДСТУ 3760:2019	Прокат арматурний для залізобетонних конструкцій. Загальні технічні умови	
ДСТУ 4747:2007	Прокат сортовий сталевий гарячекатаний штабовий	
ДСТУ 8540:2015	Прокат листовий гарячекатаний. Сортамент	
ДСТУ Б В.2.7-176:2008	Суміші бетонні та бетон. Загальні технічні умови	
ДСТУ Б В.2.6-168:2011	Арматурні та закладні вироби зварні, з`єднання зварні арматурні і закладних виробів залізобетонних конструкцій. Загальні технічні умови	
ДСТУ EN 1708-2:2015	"Зварювання. Зварні з'єднання сталевих елементів. Частина 2. Зварні з'єднання конструкційних елементів, на які не діє внутрішній тиск (EN 1708-2:2000, IDT)"	
ДБН В.2.6-98:2009	Бетонні та залізобетонні конструкції. Основні положення	
ДСТУ Б В.2.6-193:2013	Захист металевих конструкцій від корозії. Вимоги до проектування	
ДСТУ Б В.2.6-145:2010	Захист бетонних і залізобетонних конструкцій від корозії	
ДСТУ-Н Б В.2.6-186:2013	Настанова щодо захисту будівельних конструкцій будівель та споруд від корозії	
ДСТУ Б В.2.6-156:2010	Бетонні та залізобетонні конструкції з важкого бетону. Правила проектування	
ДБН В.2.6-161:2017	Дерев'яні конструкції. Основні положення	
ДСТУ ГОСТ 4028:2008	Цв'яхи будівельні. Конструкція і розміри	
ДСТУ ISO 4014-2001	Болти з шестигранною головкою. Класи точності А і В.	
ДСТУ ГОСТ 7798:2008	Болти із шестигранною головкою класу точності В. Конструкція і розміри.	
ДСТУ 5915:2008	Гайки шестигранні класу точності В. Конструкція і розміри.	
ГОСТ 11371-78	Шайби. Технічні умови.	
ДСТУ 5915:2008	Гайки шестигранні класу точності В. Конструкція і розміри.	
	Технічне завдання	

0,000 = 84,550

Зм.	К-сть.	Арк.	№ док.	Підпис	Дата
Розробив		**Задорожний**			**04.2020**
Н.контр.		**Задорожний**			**04.2020**

СНЖ-ЦНП-03/2020 - КБ

Нове будівництво адміністративної будівлі центру надання адміністративних послуг Новосанжарської селищної ради за адресою: вул. Центральна, 12, смт Нові Санжари, Новосанжарського району, Полтавської області

Конструктивні рішення

Стадія	Аркуш	Аркушів
РП	**01**	

Відомість креслень. Відомість витрат матеріалів.

ФОП Задорожний А.П.
КС АР №010610

Погоджено

Замість інв. №

Підпис і дата

Інв. №

Програма не несе відповідальності за проєктну документацію у разі її використання без погодження з Програмою

U-LEAD з Європою
Проект реалізовано за рахунок коштів Програми «U-LEAD з Європою»

Вказівки по веденню загальнобудівельних робіт.

1. Арматурні роботи:

1.1. Арматуру використовувати класів: термомеханічно зміцнену (або гарячекатану) А500С та А240С довільної марки сталі, по ДСТУ 3760:2019 "Прокат арматурний для залізобетонних конструкцій".

1.2. Арматуру в місцях перетинів кріпити в'язальним дротом діаметром 0.8-1.2 мм в шаховому порядку.

1.3. Арматуру гнути в холодному стані з мінімальними діаметром оправки:

-- для стрижнів періодичного профілю діаметром d≤16мм - 4d;
-- для стрижнів періодичного профілю діаметром d>16мм - 7d;
-- для гладких стрижнів діаметром d≤16мм - 2,5d;
-- для гладких стрижнів діаметром d>16мм - 4d;

1.4. Роботи проводити згідно ДБН В.2.6-98:2009 "Бетонні та залізобетонні конструкції. Основні положення проектування" та ДБН А.3.2-2-2009 "Охорона праці та промислова безпека в будівництві. Основні положення", ДСТУ 3760:2006 "Прокат арматурний для залізобетонних конструкцій".

1.5. Зварні з'єднання виконувати згідно креслень по ДСТУ Б.В.2.6-169:2011 "З'єднання зварні арматури та закладних виробів залізобетонних конструкцій". Врахувати положення розділу №2.4 "Рекомендації по застосуванню арматурного прокату до ДСТУ 3760-98..."

1.6. **В одному перерізі розміщувати не більше 33% напусків арматури.**

1.7. Залежно від прийнятої технології будівництва технологічну арматуру що використовується для монтажу каркасів вертикальних елементів та підтримування верхнього шару арматури плитних елементів дозволяється змінювати(додавати, чи прибирати, змінювати діаметр та клас) в разі економічної вигоди при погодженні з замовником і(або) обгрунтуванні в ПВР. Забезпечивши при цьому проектне положення робочої арматури на всіх етапах будівництва. Поперечна арматура (хомути, або зварні плоскі і просторові каркаси балок і колон) не є технологічною арматурою.

2. Бетонні роботи:

2.1. Роботи проводити згідно ДБН В.2.6-98:2009 "Бетонні та залізобетонні конструкції. Основні положення проектування", ДБН В.2.1-10-2009 "Основи та фундаменти споруд. Основні положення проектування" та ДБН А.3.2-2-2009 "Охорона праці та промислова безпека в будівництві. Основні положення"

2.2. Опалубку знімати по досягненню бетоном 70% проектної міцності для горизонтальних елементів та 50% міцності для вертикальних.

2.3. При веденні робіт в зимовий період, використовувати протиморозні добавки, та (або) додаткові заходи по догляду за бетоном згідно ПВР.

2.4. Всі вертикальні поверхні що контактують з грунтом повинні бути гідроізольовані бітумною мастикою за 2 рази по шару грунту(праймеру), якщо в кресленнях розділів АР чи КР не вказано іншого.

3. Зварювальні роботи:

3.1. Зварні з'єднання металоконструкцій виконувати згідно креслень по ДСТУ EN 1708-2:2015 "Зварювання. Зварні з'єднання сталевих елементів. Частина 2. Зварні з'єднання конструкційних елементів, на які не діє внутрішній тиск (EN 1708-2:2000, IDT)" та ДСТУ Б В.2.6-169:2011 " З'єднання зварні арматури та закладних виробів залізобетонних конструкцій. Типи, конструкції та розміри"

3.2. Використовувати електроди типу Е-42 або Е-42А, якщо не вказано іншого.

3.3. Металеві елементи обварити по периметру контакту катетом шва що дорівнює найменшій товщині зварювального елемента, якщо не вказано іншого.

3.4. Всі зварні з'єднання повинні бути зачищені від шлаку та покриті антикорозійним покриттям.

4. Роботи по монтажу та виготовленню металоконструкцій.

4.1. Виготовлення металоконструкцій здійснювати у відповідності із ДБН В.2.6-198:2014, кресленнями КМ і КМД. Монтаж і прийомку конструкцій вести у відповідності із ДБН В.2.6-198:2014 і проектом виконання робіт (ПВР).

4.2. Передбачений поелементний монтаж металоконструкцій будівлі.

4.3. Зварні з'єднання з повним проваром систематично перевіряти фізичними методами контролю (ультразвук, гамма-дефектоскопія та інше).

5. Антикорозійний захист:

5.1. Захист арматури залізобетонних конструкцій від корозії забезпечується шляхом дотримання захисного шару та обмеженням розкриття тріщин зігно ДСТУ Б В.2.6-156:2010 "Конструкції будинків і споруд. Бетонні та залізобетонні конструкції з важкого бетону. Правила проектування".

5.2. Захист дерев'яних конструкцій від враження шкідниками(біозахист) виконується шляхом просочення конструкцій антисептиками, згідно технічних умов виробника, відповідно . У випадку використання безбарвних засобів - обов'язково ввести пігмент для контролю виконаних робіт.

5.3. Заходи по антикорозійному захисту металевих конструкцій розроблені у відповідності з ДСТУ Б В.2.6-193:2013 «Захист металевих конструкцій від корозії. Вимоги до проектування», ДСТУ-Н Б В.2.6-186:2013 "Настанова щодо захисту будівельних конструкцій будівель та споруд від корозії" з урахуванням легкоагресивного середовища. Перед нанесенням грунтового покриття сталеві конструкції ретельно очистити від окислів (іржі, окалини, жирових плям) у відповідності до ГОСТ 9.402-80*. При цьому забезпечивши другу ступінь очищення поверхонь.

5.4. Антикорозійний захист конструкцій виконати пентафталевими емалями ПФ-115 за 2 рази по грунту ГФ-021. Якщо на кресленнях виробу не вказано іншого.

5.5. Антикорозійний захист здійснювати у відповідності із вимогами:

- ДСТУ Б В.2.6-193:2013 " Захист металевих конструкцій від корозії. Вимоги до проектування"
- ГОСТ 12.3.005-75* "Роботи фарбувальні. Загальні вимоги безпеки"
- ДСТУ Б А.3.2-10:2009 "Система стандартів безпеки праці. Роботи антикорозійні. Вимоги безпеки".

Загальні положення:

1. Проект виконано на основі завдання на проектування, архітектурно-планувальних рішень, та звіту з інженерно-геологічних вишукувань виконаних ТОВ «Інженерний центр «Геобест» у 2020р. інв.№ "1509/917", відповідно діючих будівельних норм та правил.
2. Даний проект є дійсним при дотриманні архітектурно-будівельних рішень та рішень суміжних розділів, що були погоджені автором проекту, і забезпечує міцність і стійкість конструкцій при дотриманні даних проектних рішень.
3. Довговічність конструкцій забезпечується за рахунок використання сертифікованих матеріалів, або комбінації матеріалів і належної технології виконання робіт. Довговічність окремих конструкцій або її елементів не перевищує гарантованого(виробником) терміну експлуатації(придатності), і тому потребує ремонту(відновлення) при вичерпанні терміну експлуатації.
4. За умовну відм. 0.000 прийнято рівень чистої підлоги 1-го поверху, що відповідає абсолютній позначці 84.55 на генплані.
5. Витрату арматури в погонних метрах вказана для стрижня довжиною 12,0 м. Відсоток збільшення довжини на стикування арматури враховано в специфікації, для арматури що наведена в погонних метрах. Технологічні відходи(залишки) арматури в специфікаціях не враховані. Відхилення перерізу (ваги) арматури згідно ДСТУ 3760:2019 від проектного значення не враховане.

Довжина напуску та коефіцієнт довжини для арматури в погонних метрах		
Діаметр стержня, мм	Довжина напуску, мм	Коеф. напуску в специфікаціях
А500С		
Ø10	560	1,05
Ø12	672	1,07
Ø20	1120	1,085

Мінімальні діаметри оправки	
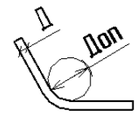	
Діаметр стержня, мм	Діаметр оправки мм.
А240С	
Ø6	15
Ø10	25
А500С	
Ø10	50
Ø12	60

Дана проектна документація є інтелектуальною власністю ФОП Задорожний А.П. (Виконавець) , і не може бути передана для розповсюдження юридичним чи фізичним особам, або іншим чином використана поза межами договору без згоди Виконавця. Будь-які дії, пов'язані з порушенням особистих немайнових чи майнових прав Виконавця, як суб'єкта авторського права, на дану проектну документацію, тягнуть за собою відповідальність у встановленому законом порядку .

0,000 = 84,550

Зм.	К-сть.	Арк.	№ док.	Підпис	Дата	СНЖ-ЦНП-03/2020 - КБ			
						Нове будівництво адміністративної будівлі центру надання адміністративних послуг Новосанжарської селищної ради за адресою: вул. Центральна, 12, смт Нові Санжари, Новосанжарського району, Полтавської області			
Розробив		Задорожний			04.2020	Конструктивні рішення	Стадія	Аркуш	Аркушів
							РП	02	
Н.контр.		Задорожний			04.2020	Вказівки по веденню загальнобудівельних робіт. Загальні дані.	ФОП Задорожний А.П. КС АР №010610		

Погоджено

Замість інв. №

Підпис і дата

Інв. №

Програма не несе відповідальності за проектну документацію у разі її використання без погодження з Програмою

А3А

U-LEAD
з Європою
Проект реалізовано за рахунок коштів Програми «U-LEAD з Європою»

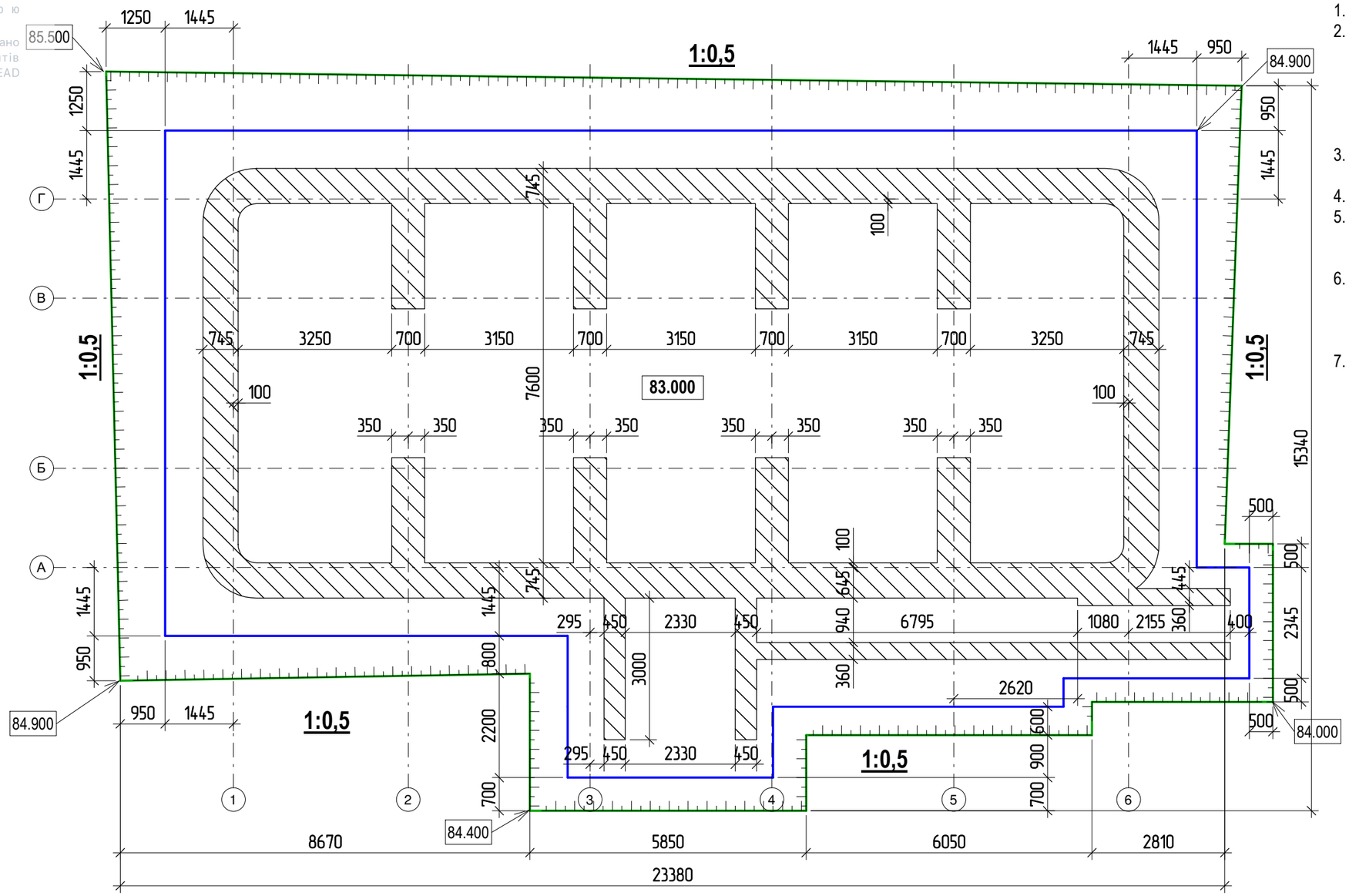

1. За умовну відм. 0.000 прийнято рівень чистої підлоги 1-го поверху.
2. Роботи вести дотримуючись вимог ДБН А.3.2-2-2009 "Охорона праці і промислова безпека в будівництві", ДСТУ-Н Б В.2.1-28:2013 "Настанова щодо проведення земляних робіт та улаштування основ і фундаментів", ДБН В.2.1-10-2009. "Основи та фундаменти споруд". При виконанні робіт користуватися кресленнями генплану та зовнішніх мереж.
3. При розробці котловану останні 100мм. розробляти вручну (під плямою бетонної підготовки).
4. Об'єм виїмки грунту - 812.1 м³.
5. У випадку виявлення слабких шарів грунту (насипний, рослинний), необхідно їх вилучити і замінити на ущільнений піщаний або супіщаний грунт.,
6. Зворотню засипку виконувати пошарово піщаним або супіщаним грунтом з віброущільненням, після набрання 80% міцності бетону фундаментів. Товщину шару визначити залежно від прийнятих машин і механізмів.
7. Котлован розроблено відносно чорних (існуючий рельєф) відміток.

0,000 = 84,550

Зм.	К-сть.	Арк.	№ док.	Підпис	Дата	СНЖ-ЦНП-03/2020 - КБ		
						Нове будівництво адміністративної будівлі центру надання адміністративних послуг Новосанжарської селищної ради за адресою: вул. Центральна, 12, смт Нові Санжари, Новосанжарського району, Полтавської області		
Розробив		Задорожний			04.2020	Конструктивні рішення	Стадія: РП	Аркуш: 03 / Аркушів:
Н.контр.		Задорожний			04.2020	План котловану. План бетонної підготовки.	ФОП Задорожний А.П. КС АР №010610	

Погоджено

Замість інв. №

Підпис і дата

Інв. №

Програма не несе відповідальності за проєктну документацію у разі її використання без погодження з Програмою

А3А

U-LEAD
з Європою
Проект реалізовано за рахунок коштів Програми «U-LEAD з Європою»

Опалубочний план фундаменту ФМ-1

(1 : 100)

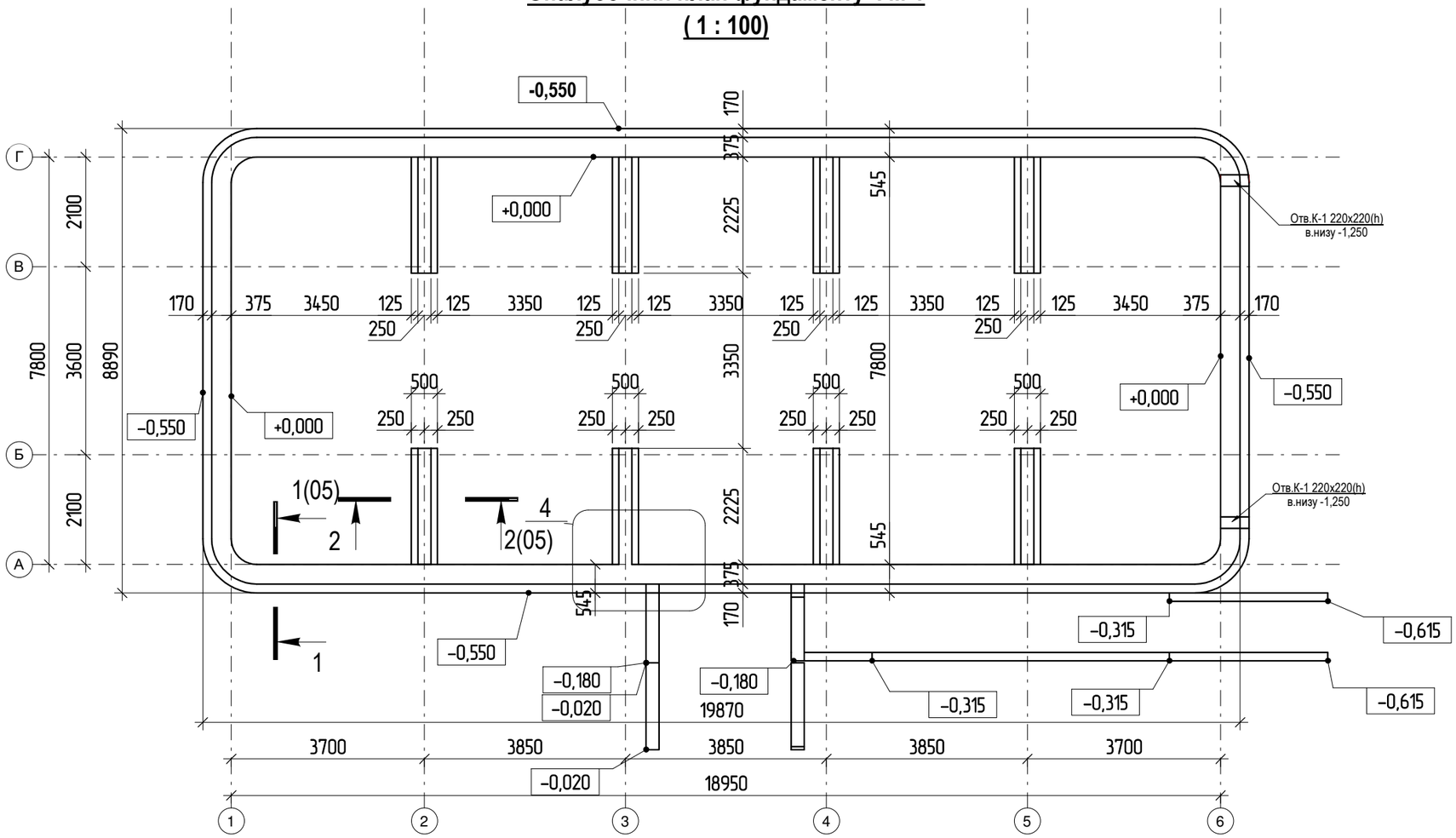

ВІДОМІСТЬ ДЕТАЛЕЙ

Поз.	Ескіз
4	А = 2520; Б = 160; Доп = 60
5	А = 2700; Б = 600; Доп = 60
6	А = 1380; Б = 180; Доп = 60
7	А = 1380; Б = 120; Доп = 60
8	А = 840; Б = 480; В = 80; Доп = 25
9	Б = 300; В = 80; Доп = 25
10	А = 440; Б = 140; В = 40; Доп = 15
11	А = 480; Б = 40; Доп = 15
12	А = 300; Б = 40; Доп = 15
13	А = 200; Б = 40;
14	А = 100; Б = 40;

Специфікація Фундаменту монолітного ФМ-1

* - див. відомість деталей, ** - довжину стержнів дано в погонних метрах з урахуванням напуску

Поз.	Позначення	Найменування	Кіл, шт	Маса од, кг	Примітки
		Деталі			
1 **	ДСТУ 3760:2019	Ø20 А500С Lзаг, м.п	985,8	2,465	2430
2 **	ДСТУ 3760:2019	Ø12 А500С Lзаг, м.п	242,6	0,888	215,4
3 **	ДСТУ 3760:2019	Ø10 А500С Lзаг, м.п	558,1	0,617	344,5
4 *	ДСТУ 3760:2019	Ø12 А500С L= 5170	32	4,6	147,2
5 *	ДСТУ 3760:2019	Ø12 А500С L= 3280	48	3	144
6 *	ДСТУ 3760:2019	Ø12 А500С L= 2950	80	2,7	216
7 *	ДСТУ 3760:2019	Ø12 А500С L= 2900	16	2,6	41,6
8 *	ДСТУ 3760:2019	Ø10 А240С L= 2770	140	1,8	252
9 *	ДСТУ 3760:2019	Ø10 А240С L= 1910	140	1,2	168
10 *	ДСТУ 3760:2019	Ø6 А240С L= 1250	96	0,28	26,88
11 *	ДСТУ 3760:2019	Ø6 А240С L= 580	140	0,13	18,2
12 *	ДСТУ 3760:2019	Ø6 А240С L= 410	140	0,1	14
13 *	ДСТУ 3760:2019	Ø6 А240С L= 270	153	0,06	9,18
14 *	ДСТУ 3760:2019	Ø6 А240С L= 180	117	0,04	4,68
		Матеріали			
	ДСТУ Б В.2.7-176:2008	Бетон С8/10			6,02 м³
	ДСТУ Б В.2.7-176:2008	Бетон С16/20, W4			49,07 м³

1. Загальні дані див. арк. 2.
2. Розглфдати разом з кресленням вхідних груп.

0,000 = 84,550

Зм.	К-сть.	Арк.	№ док.	Підпис	Дата
Розробив		Задорожний			04.2020
Н.контр.		Задорожний			04.2020

СНЖ-ЦНП-03/2020 - КБ

Нове будівництво адміністративної будівлі центру надання адміністративних послуг Новосанжарської селищної ради за адресою: вул. Центральна, 12, смт Нові Санжари, Новосанжарського району, Полтавської області

Конструктивні рішення

Стадія	Аркуш	Аркушів
РП	04	

Опалубочний план фундаменту ФМ-1.

ФОП Задорожний А.П.
КС АР №010610

Погоджено

Замість інв. №

Підпис і дата

Інв. №

Програма не несе відповідальності за проєктну документацію у разі її використання без погодження з Програмою

А3А

U-LEAD
з Європою
Проект реалізовано за рахунок коштів Програми «U-LEAD з Європою»

1-1. Опалубка.
(1 : 25)

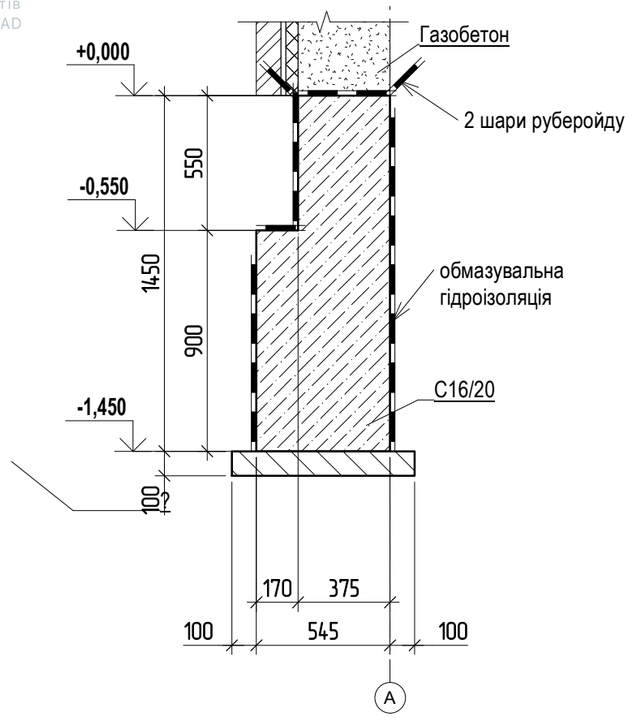

1 - 1
(1 : 20)

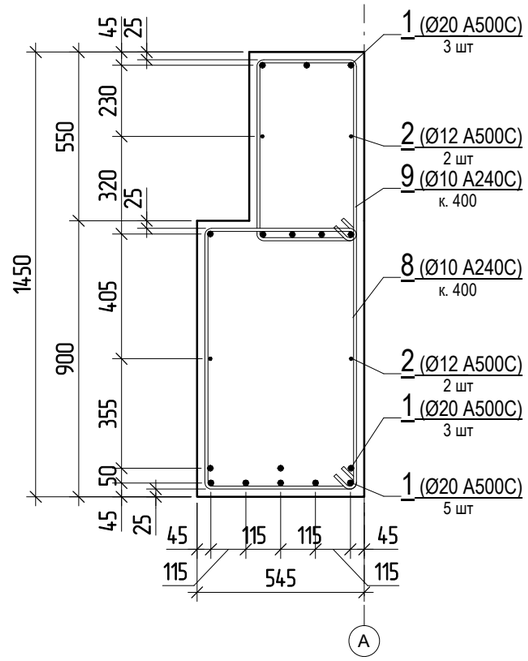

2 - 2
(1 : 20)

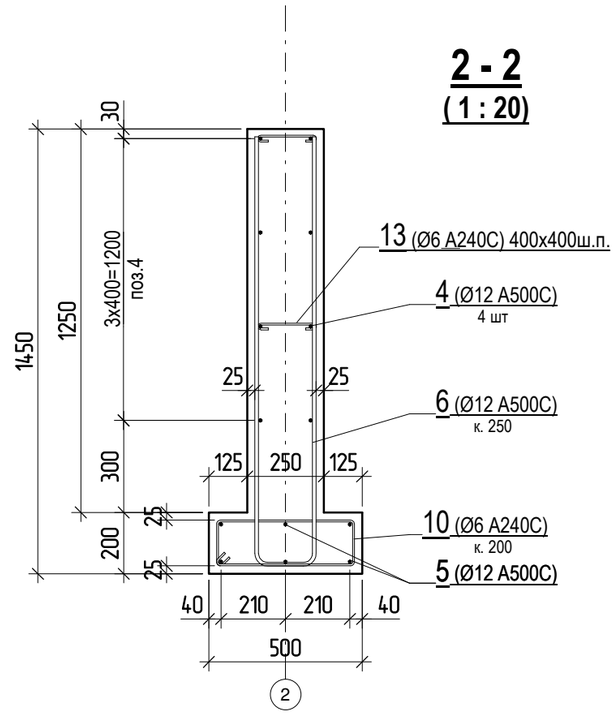

2-2. Опалубка.
(1 : 25)

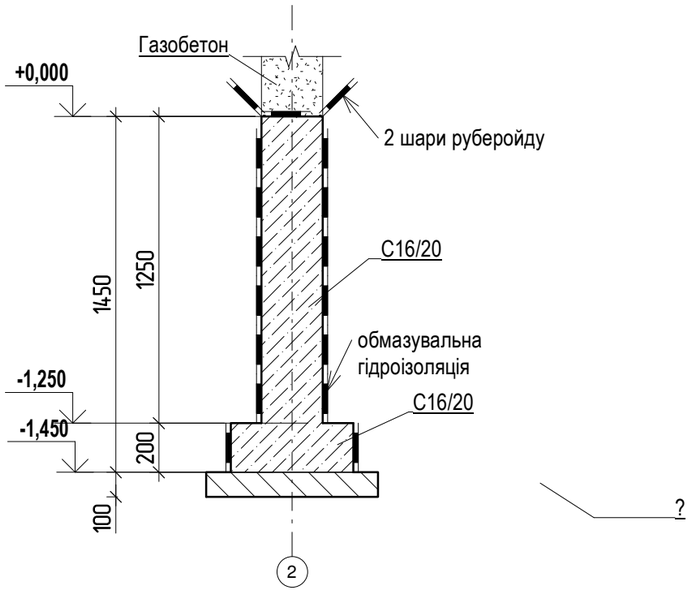

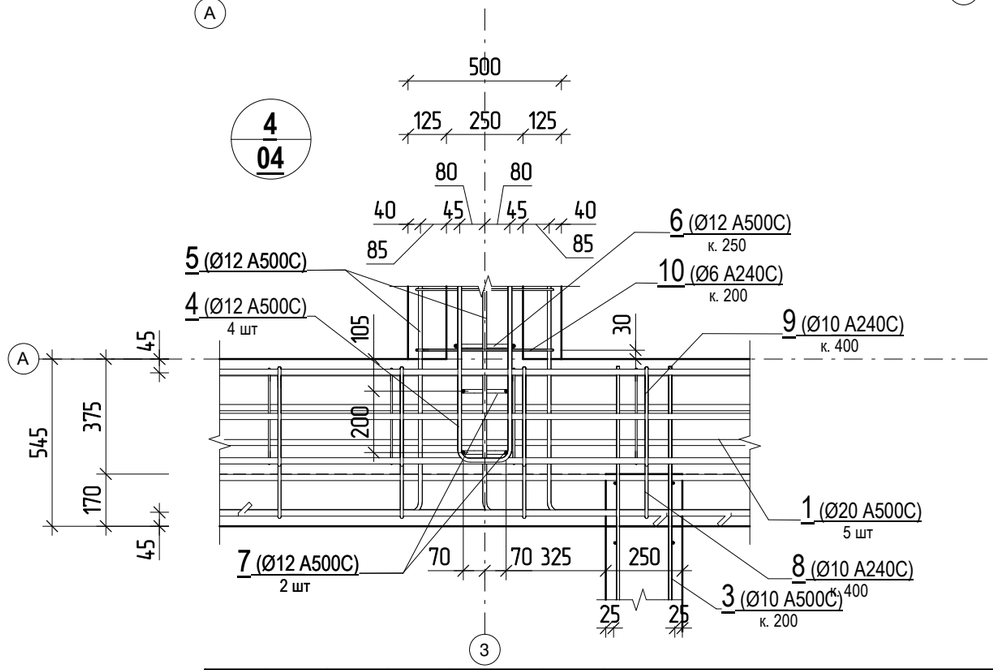

1. Загальні дані див. арк. 2.

Зм.	К-сть.	Арк.	№ док.	Підпис	Дата	СНЖ-ЦНП-03/2020 - КБ		
						Нове будівництво адміністративної будівлі центру надання адміністративних послуг Новосанжарської селищної ради за адресою: вул. Центральна, 12, смт Нові Санжари, Новосанжарського району, Полтавської області		
Розробив		Задорожний			04.2020	Конструктивні рішення	Стадія	Аркуш	Аркушів
							РП	05	
Н.контр.		Задорожний			04.2020	Фундамент ФМ-1. Армування.	ФОП Задорожний А.П. КС АР №010610		

Погоджено

Замість інв. №

Підпис і дата

Інв. №

Програма не несе відповідальності за проєктну документацію у разі її використання без погодження з Програмою

А3А

U-LEAD
з Європою
Проект реалізовано за рахунок коштів Програми «U-LEAD з Європою»

Опалубочний план монолітного поясу МП-1
(1 : 100)

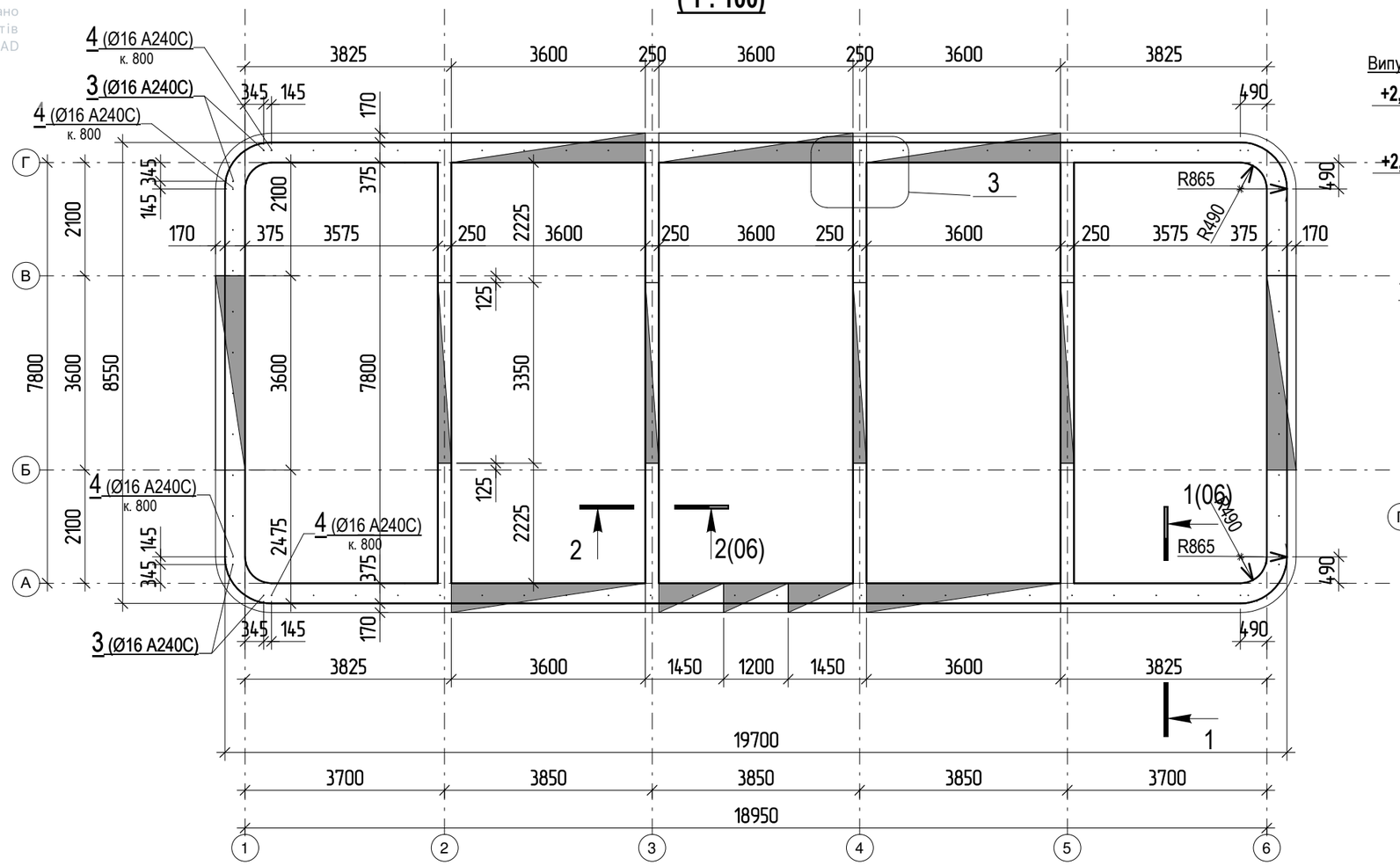

1-1. Опалубка.
(1 : 20)

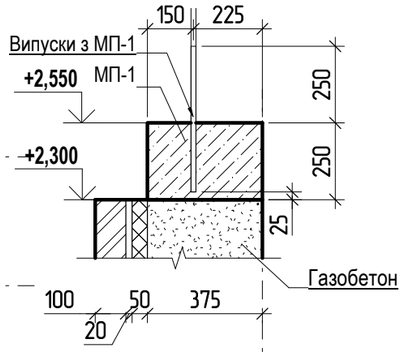

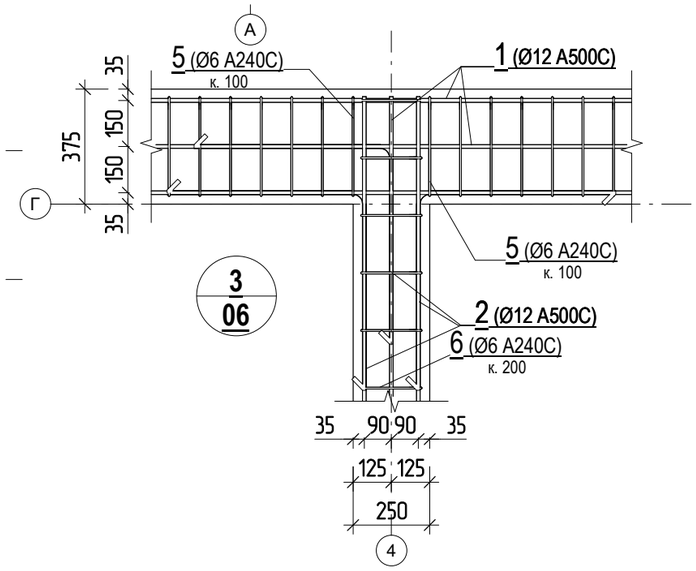

ВІДОМІСТЬ ДЕТАЛЕЙ	
Поз.	Ескіз
2	Доп, Б, А — А = 660; Б = 660; Доп = 60
5	В, Б, А — А = 320; Б = 180; В = 40; Доп = 15
6	В, Б, А — А = 180; Б = 180; В = 40; Доп = 15

1 - 1
Армування

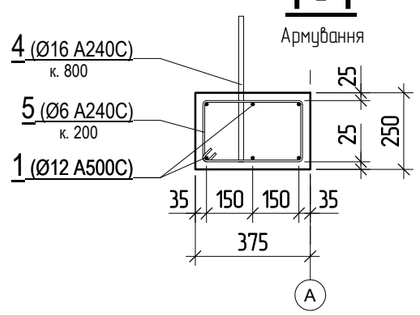

2 - 2
(1 : 20)

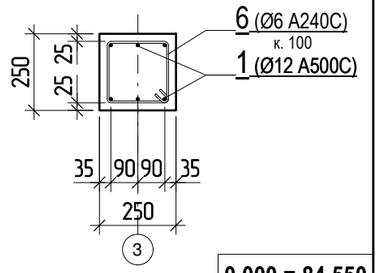

0,000 = 84,550

1. Загальні дані див. арк. 2.
2. На заштрихованих ділянках (над отворами) поперечну арматуру встановлювати з кроком 100мм.
3. На кінці випусків під мауерлат виконати різьбу на 2мм. менше діаметру арматури. L=80мм.

Специфікація Монолітного поясу МП-1

* - див. відомість деталей, ** - довжину стержнів дано в погонних метрах з урахуванням напуску

Поз.	Позначення	Найменування		Кіл, шт	Маса од, кг	Примітки
		Деталі				
1 **	ДСТУ 3760:2019	Ø12 А500С	Lзаг, м.п	531,4	0,888	471,6
2 *	ДСТУ 3760:2019	Ø12 А500С	L= 1270	48	1,2	57,6
3	ДСТУ 3760:2019	Ø16 А240С	L= 700	8	1,2	9,6
4	ДСТУ 3760:2019	Ø16 А240С	L= 480	68	0,76	51,68
5 *	ДСТУ 3760:2019	Ø6 А240С	L= 1100	451	0,25	112,75
6 *	ДСТУ 3760:2019	Ø6 А240С	L= 850	315	0,19	59,85
		Матеріали				
	ДСТУ Б В.2.7-176:2008	Бетон С16/20, W4				7 м³

Зм.	К-сть.	Арк.	№ док.	Підпис	Дата
Розробив		Задорожний			04.2020
Н.контр.		Задорожний			04.2020

СНЖ-ЦНП-03/2020 - КБ

Нове будівництво адміністративної будівлі центру надання адміністративних послуг Новосанжарської селищної ради за адресою: вул. Центральна, 12, смт Нові Санжари, Новосанжарського району, Полтавської області

Конструктивні рішення

Стадія	Аркуш	Аркушів
РП	06	

Монолітний пояс МП-1. Опалубка, армування, специфікація.

ФОП Задорожний А.П.
КС АР №010610

Погоджено

Замість інв. №

Підпис і дата

Інв. №

Програма не несе відповідальності за проєктну документацію у разі її використання без погодження з Програмою

А3А

U-LEAD
з Європою

Проект реалізовано
за рахунок коштів
Програми «U-LEAD
з Європою»

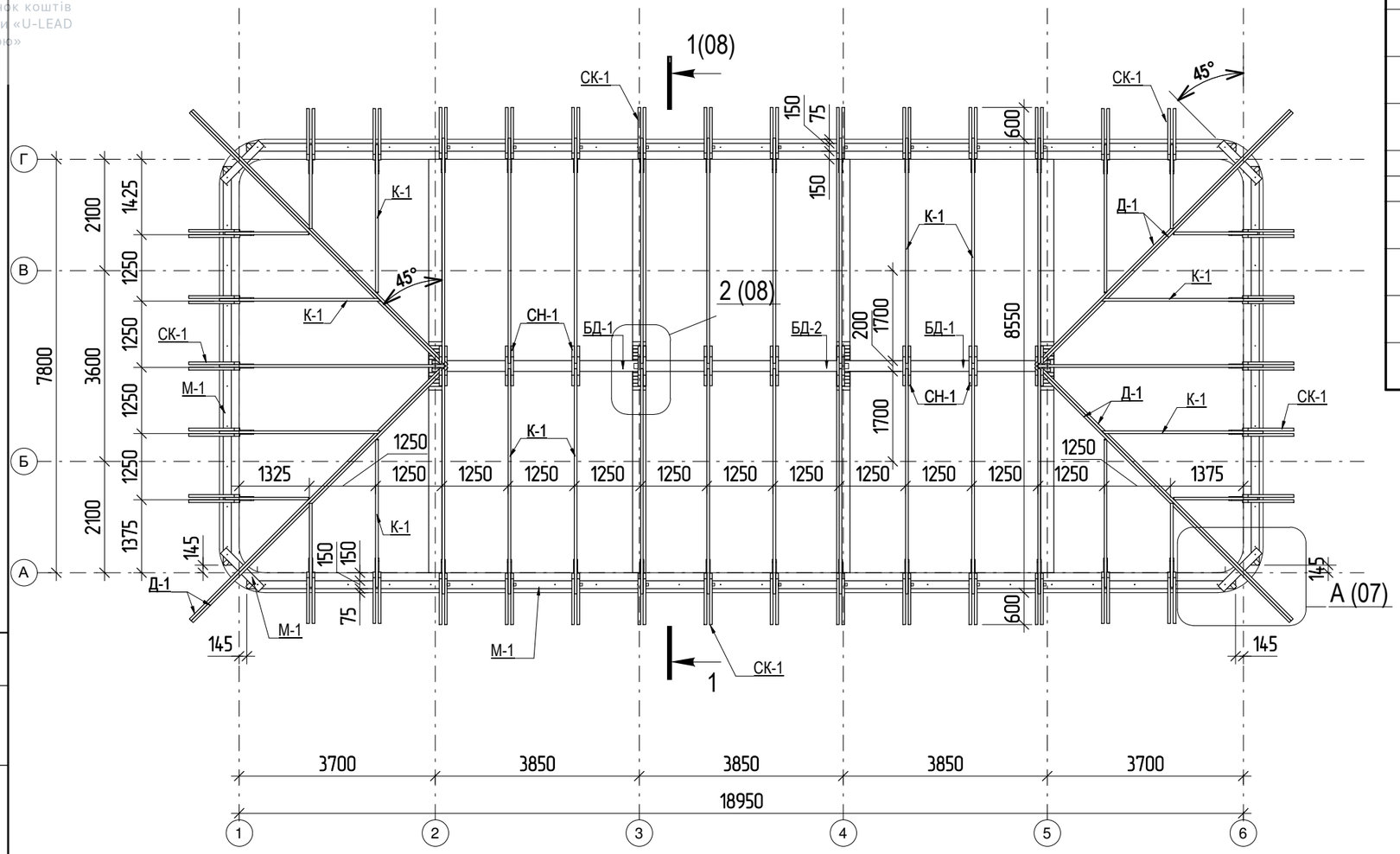

Специфікація дерев'яних елементів покрівлі

Поз.	Найменування	К-сть. шт.	Об'єм(заг.) м3	Примітки
БД-1	Балка дерев'яна Покрівля 200х200(h)3900мм.	2	0,31 м³	
БД-2	Балка дерев'яна Покрівля 200х200(h)3830мм.	1	0,15 м³	
Д-1	Єндова (спарена кроква) Покрівля 50х250(h) L=8200 мм	8	0,80 м³	
К-1	Кроква Покрівля 50х250(h)	38	2,24 м³	
М-1	Мауерлат Покрівля 150х200(h)	8	1,69 м³	
ОБ-1	Опорний брусок Покрівля 75х75(h) L=525 мм	38	0,12 м³	
ОБ-2	Опорний брусок Покрівля 100х150(h) L=500 мм	4	0,03 м³	
СК-1	Спарена Кобилка Покрівля 50х150(h) L=1218 мм	76	0,65 м³	
СН-1	Спарена накладка Покрівля 50х200(h) L=350 мм	10	0,11 м³	

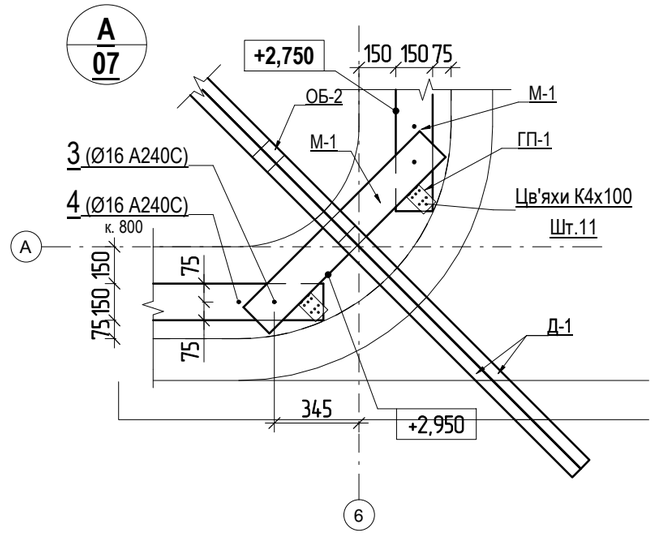

1. Загальні дані див. арк. 2.
2. На кінці випусків під балки покрівлі виконати різьбу на 2мм. менше діаметру арматури. L=80мм.
3. Анкер для балок встановлювати при зведенні кладки, всі анкери оснастити гайкою і контргайкою по ДСТУ 5915:2008 та шайбою по ГОСТ 11371-78. Балки між собою кріпити за допомогою пластин П-4, до анкера -- П-3.
4. Крокви кріпити до мауерлату за допомогою гнутих пластин ГП-2, діагоналі (єндови) до ГП-1.
5. Дерев'яні елементи виготовити з деревини хвойних порід (сосна) не нижче II сорту якості, вологістю не більше 15%.
6. Дерев'яні конструкції покриття та обрешітку обробити антипіренами та антисептиками типу БС-13 по ГОСТ 28815-96, або аналогічні.
7. Дерев'яні елементи в місцях контакту з кладкою чи бетоном, відмежувати двома шарами руберoїду.
8. Обрешітку та підшивку звісу виконувати по вказівкам розділу АР.

0,000 = 84,550

Специфікація деталей кріплення покрівлі

Поз.	Позначення	Найменування		Кіл, шт	Маса од, кг	Примітки
		Деталі				
1	ДСТУ 3760:2019	Ø16 А240С	L= 680	4	1,1	4,4
ГП-1 *	ДСТУ 8540:2015*	Пластина t3х70	L= 200	8	0,34	2,72
ГП-2 *	ДСТУ 8540:2015*	Пластина t3х50	L= 100	38	0,12	4,56
П-3	ДСТУ 8540:2015	Пластина t4х100	L= 100	2	0,32	0,64
П-4	ДСТУ 8540:2015	Пластина t4х200	L= 100	2	0,63	1,26

Специфікація деталей з'єднаннь

Марка	Позначення	Найменування	Кількість	Маса од, кг	Примітки
	ДСТУ ГОСТ 4028:2008	Цв'яхи К6х200	48		
	ДСТУ ГОСТ 4028:2008	Цв'яхи К5х150	1387		
	ДСТУ ГОСТ 4028:2008	Цв'яхи К4х100	88		
	ДСТУ ГОСТ 4028:2008	Цв'яхи К3х70	380		

Зм.	К-сть.	Арк.	№ док.	Підпис	Дата
Розробив		Задорожний			04.2020
Н.контр.		Задорожний			04.2020

СНЖ-ЦНП-03/2020 - КБ

Нове будівництво адміністративної будівлі центру надання адміністративних послуг Новосанжарської селищної ради за адресою: вул. Центральна, 12, смт Нові Санжари, Новосанжарського району, Полтавської області

Конструктивні рішення

Стадія	Аркуш	Аркушів
РП	07	

План дерев'яних конструкцій покрівлі.

ФОП Задорожний А.П.
КС АР №010610

Погоджено

Замість інв. №

Підпис і дата

Інв. №

Програма не несе відповідальності за проєктну документацію у разі її використання без погодження з Програмою

А3А

U-LEAD
з Європою
Проект реалізовано за рахунок коштів Програми «U-LEAD з Європою»

1 - 1 (07)

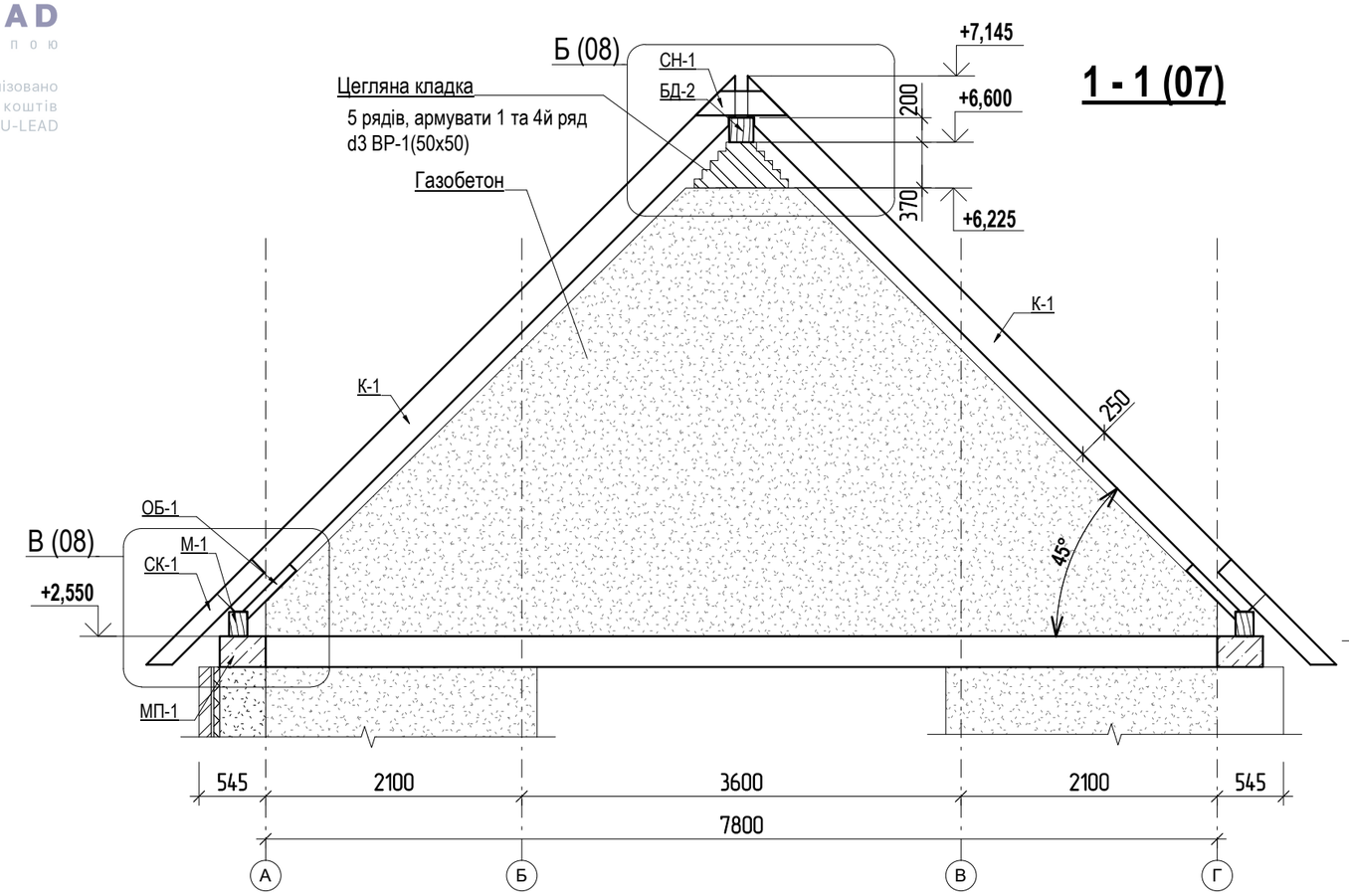

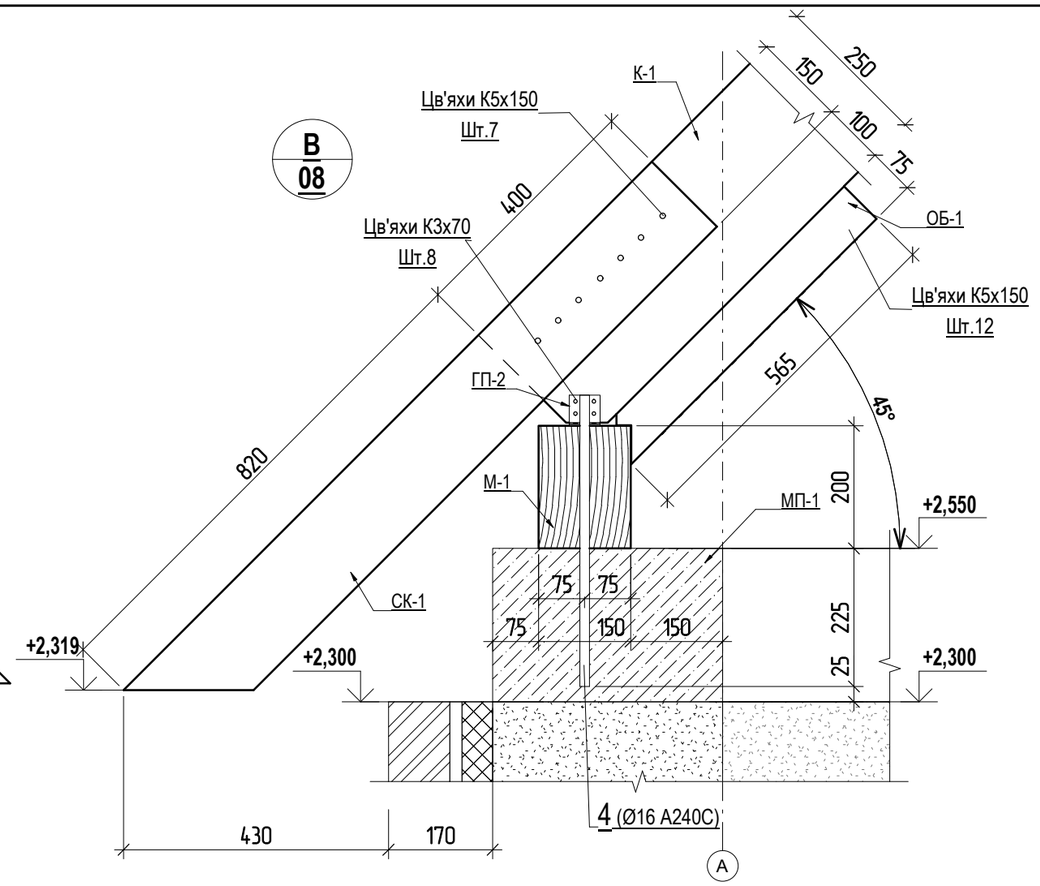

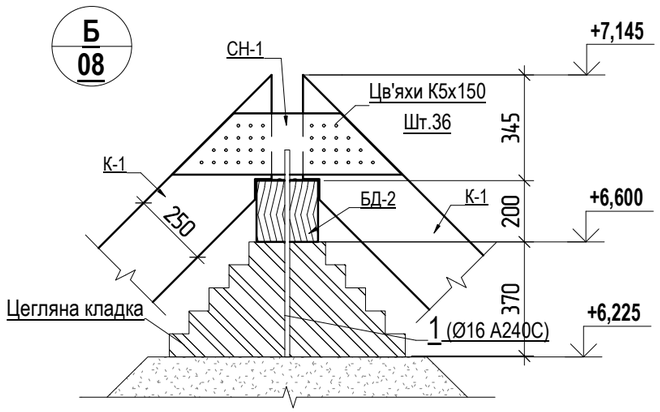

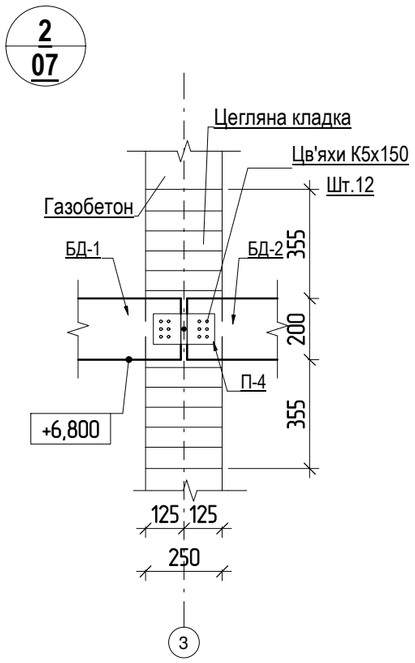

1. Загальні дані див. арк. 2.

0,000 = 84,550

Зм.	К-сть.	Арк.	№ док.	Підпис	Дата	СНЖ-ЦНП-03/2020 - КБ		
						Нове будівництво адміністративної будівлі центру надання адміністративних послуг Новосанжарської селищної ради за адресою: вул. Центральна, 12, смт Нові Санжари, Новосанжарського району, Полтавської області		
Розробив		Задорожний			04.2020	Конструктивні рішення	Стадія	Аркуш	Аркушів
							РП	08	
Н.контр.		Задорожний			04.2020	Переріз 1-1 по покрівлі, вузли покрівлі.	ФОП Задорожний А.П. КС АР №010610		

Погоджено

Замість інв. №

Підпис і дата

Інв. №

Програма не несе відповідальності за проєктну документацію у разі її використання без погодження з Програмою

А3А

U-LEAD
з Європою
Проект реалізовано за рахунок коштів Програми «U-LEAD з Європою»

План вхідної групи №1
(1 : 50)

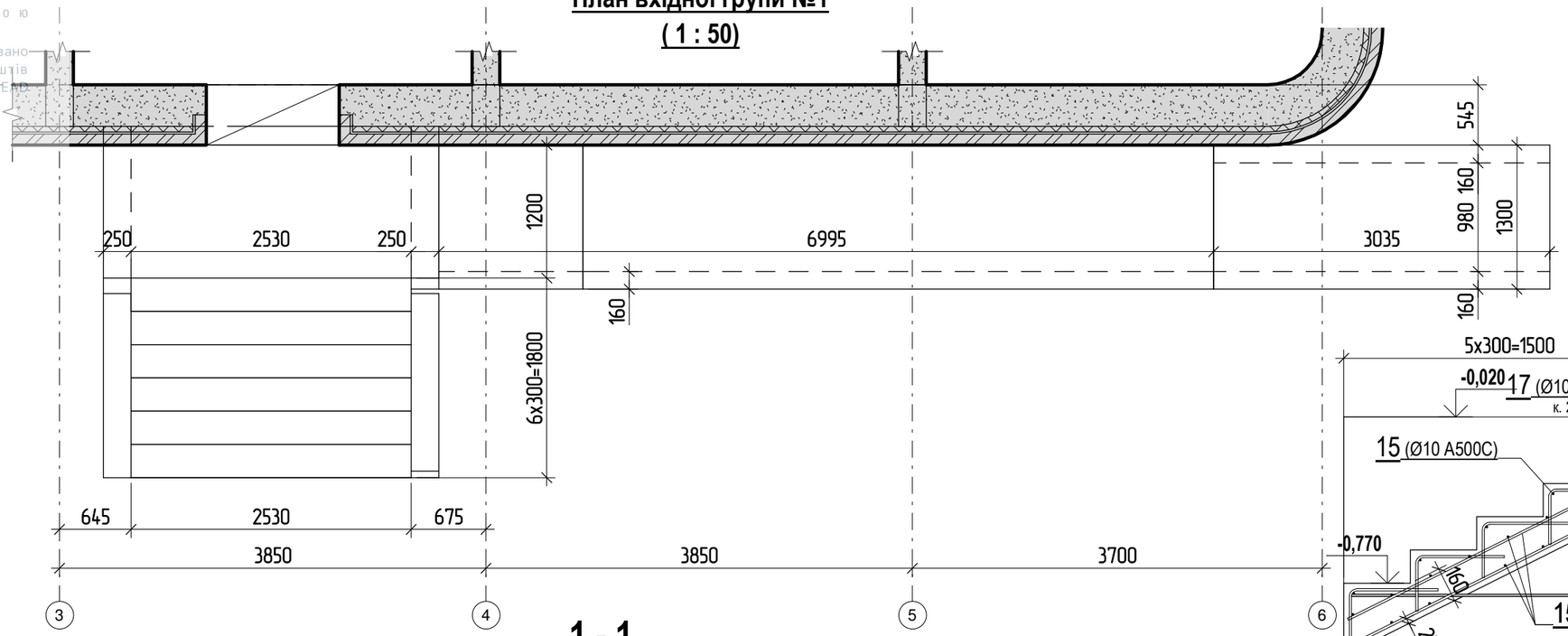

2 - 2
(1 : 25)

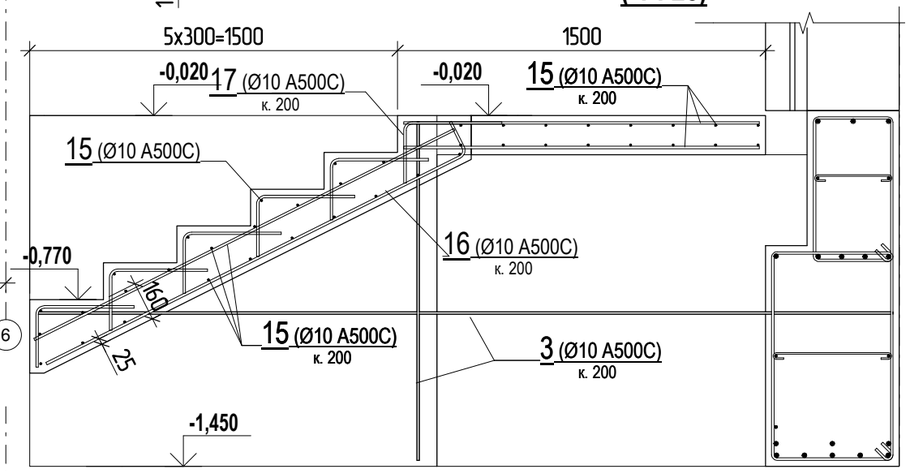

1 - 1
(1 : 50)

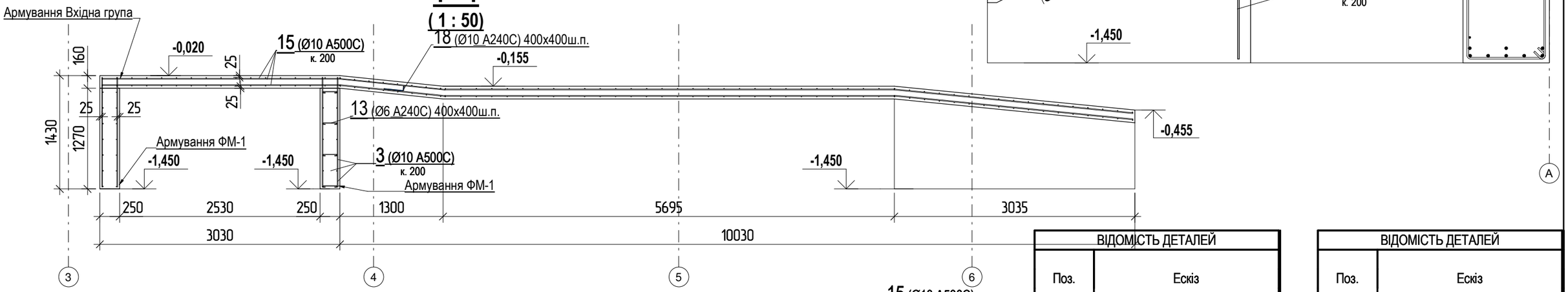

3 - 3
(1 : 20)

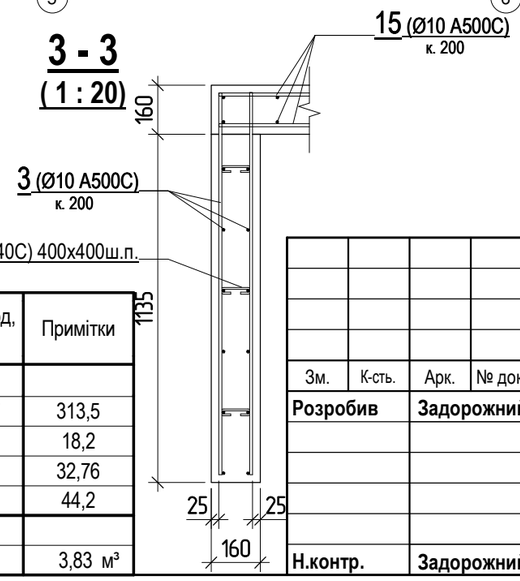

1. Загальні дані див. арк. 2.
2. Розглядати разом з кресленням фундаментів. Специфікацію армування стін див. фундамент ФМ-1.

Специфікація Вхідної групи №1

* - див. відомість деталей, ** - довжину стержнів дано в погонних метрах з урахуванням напуску

Поз.	Позначення	Найменування	Кіл, шт	Маса од, кг	Примітки
		Деталі			
15 **	ДСТУ 3760:2019	Ø10 А500С Lзаг, м.п	508,1	0,617	313,5
16 *	ДСТУ 3760:2019	Ø10 А500С L= 2050	14	1,3	18,2
17 *	ДСТУ 3760:2019	Ø10 А500С L= 630	84	0,39	32,76
18 *	ДСТУ 3760:2019	Ø10 А240С L= 840	85	0,52	44,2
		Матеріали			
	ДСТУ Б В.2.7-176:2008	Бетон С16/20, W4			3,83 м³

ВІДОМІСТЬ ДЕТАЛЕЙ

Поз.	Ескіз
16	Доп, Б, А; А = 1920; Б = 160; Доп = 50
17	Доп, Б, А; А = 400; Б = 260; Доп = 50

ВІДОМІСТЬ ДЕТАЛЕЙ

Поз.	Ескіз
18	А, Б, В; А = 60; Б = 260; В = 260;

0,000 = 84,550

Зм.	К-сть.	Арк.	№ док.	Підпис	Дата
Розробив		Задорожний			04.2020
Н.контр.		Задорожний			04.2020

СНЖ-ЦНП-03/2020 - КБ

Нове будівництво адміністративної будівлі центру надання адміністративних послуг Новосанжарської селищної ради за адресою: вул. Центральна, 12, смт Нові Санжари, Новосанжарського району, Полтавської області

Конструктивні рішення

Стадія	Аркуш	Аркушів
РП	09	

Вхідна група №1

ФОП Задорожний А.П.
КС АР №010610

Погоджено

Замість інв. №

Підпис і дата

Інв. №

Програма не несе відповідальності за проєктну документацію у разі її використання без погодження з Програмою

А3А

U-LEAD
з Європою
Проект реалізовано за рахунок коштів Програми «U-LEAD з Європою»

Пандус. Опалубка
(1 : 50)

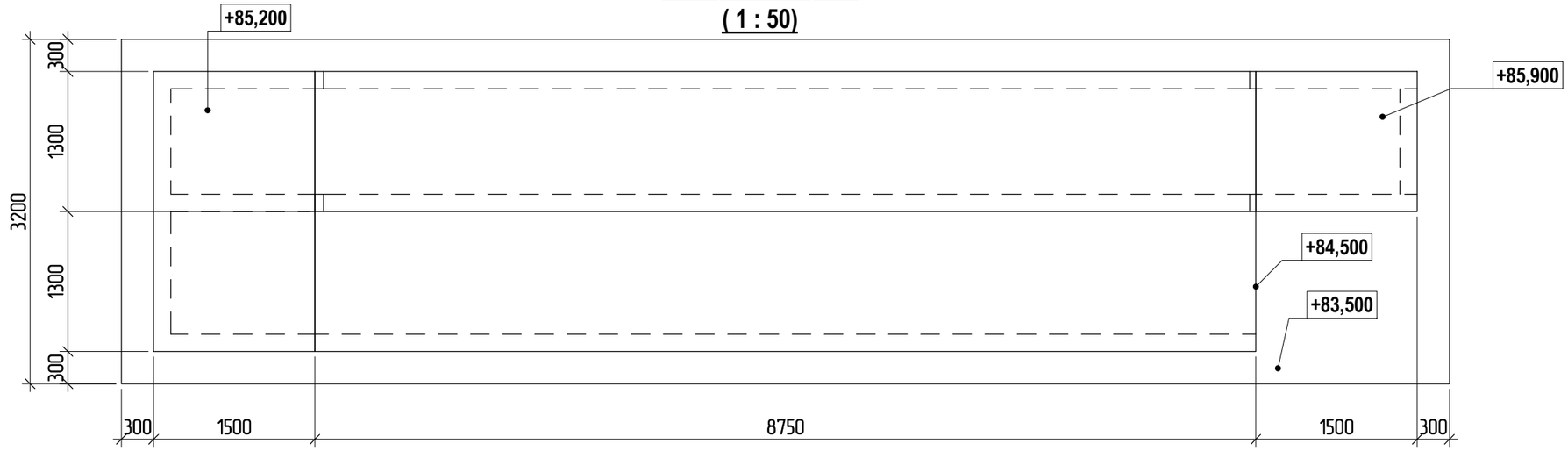

4 - 4
(1 : 50)

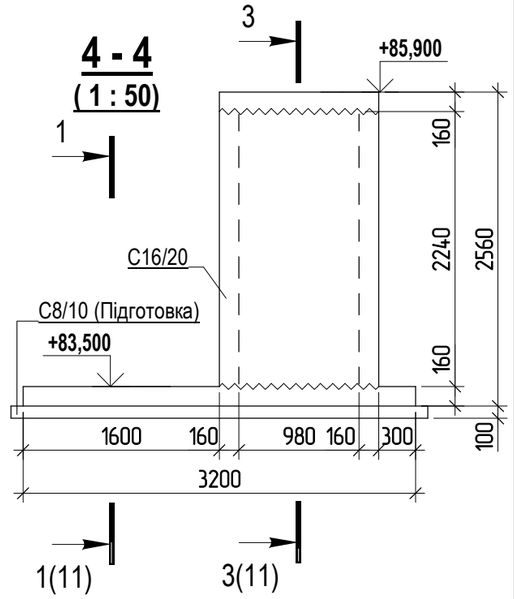

1 - 1
(1 : 50)

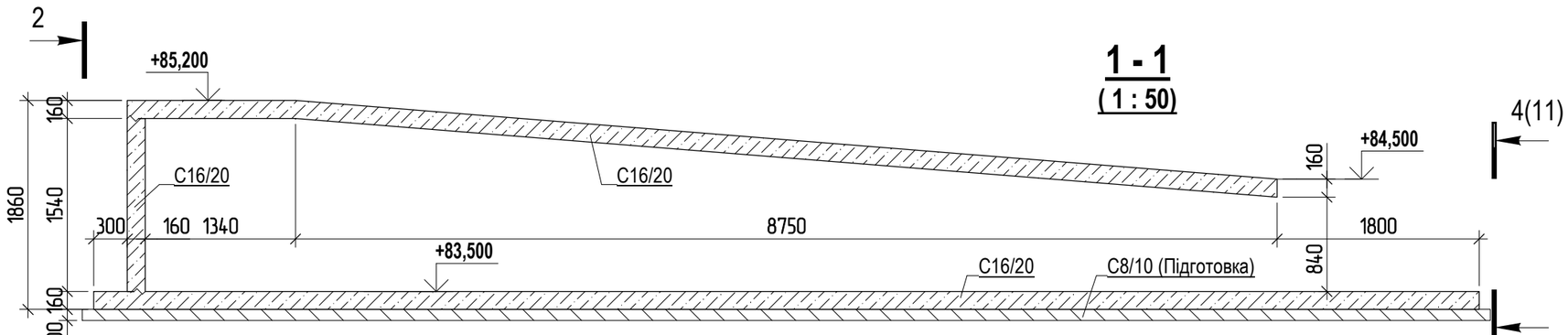

2 - 2
(1 : 50)

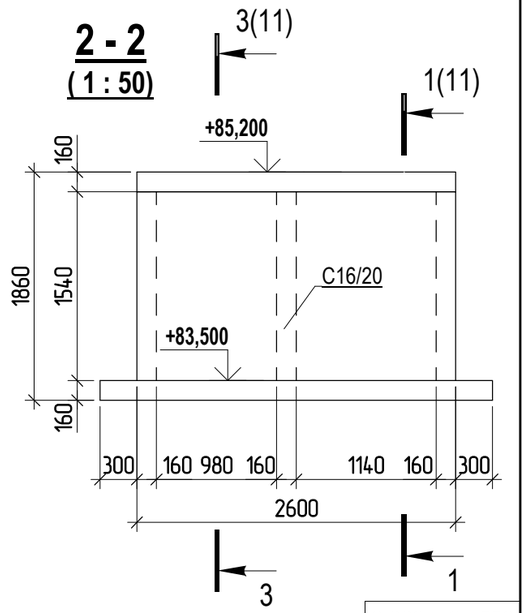

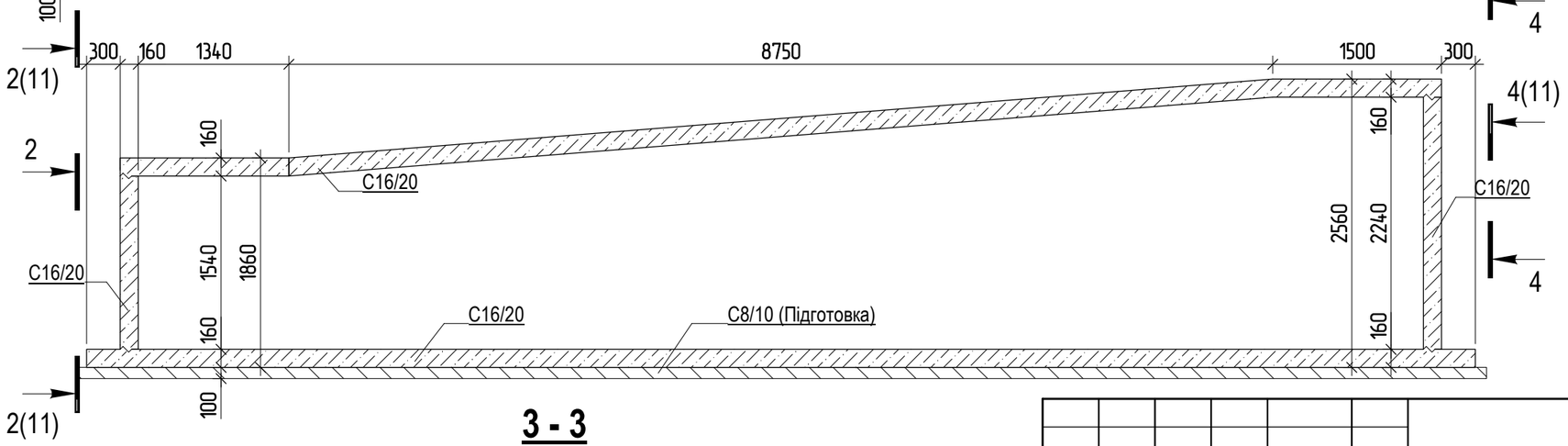

3 - 3
(1 : 50)

0,000 = 84,550

1. Загальні дані див. арк. 2.

Зм.	К-сть.	Арк.	№ док.	Підпис	Дата
Розробив		Задорожний			04.2020
Н.контр.		Задорожний			04.2020

СНЖ-ЦНП-03/2020 - КБ

Нове будівництво адміністративної будівлі центру надання адміністративних послуг Новосанжарської селищної ради за адресою: вул. Центральна, 12, смт Нові Санжари, Новосанжарського району, Полтавської області

Конструктивні рішення	Стадія	Аркуш	Аркушів
	РП	11	

Падус. Опалубка.

ФОП Задорожний А.П.
КС АР №010610

Погоджено

Замість інв. №

Підпис і дата

Інв. №

Програма не несе відповідальності за проєктну документацію у разі її використання без погодження з Програмою

А3А

U-LEAD
з Європою

Проект реалізовано
за рахунок коштів
Програми «U-LEAD
з Європою»

Принципове армування пандуса
(1 : 20)

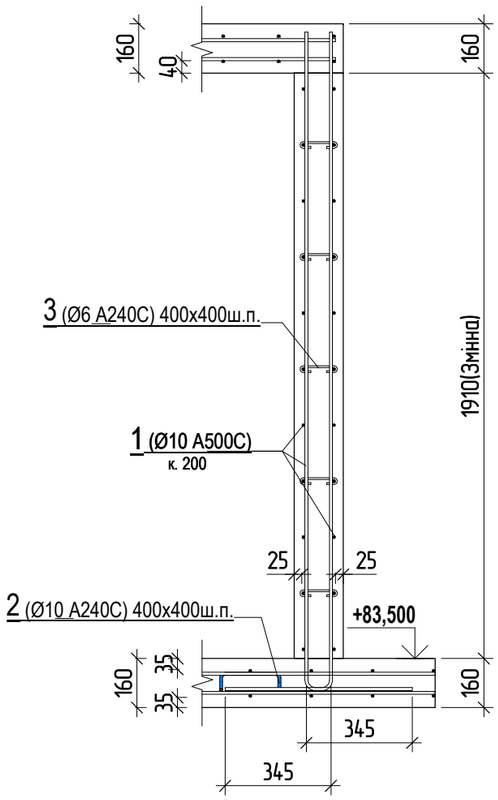

Специфікація Монолітного поясу МП-1

* - див. відомість деталей, ** - довжину стержнів дано в погонних метрах з урахуванням напуску

Поз.	Позначення	Найменування	Кіл, шт	Маса од, кг	Примітки
		Деталі			
1 **	ДСТУ 3760:2019	Ø10 А500С Lзаг, м.п	2698,9	0,617	1665,2
2 *	ДСТУ 3760:2019	Ø10 А240С L= 780	520	0,49	254,8
3 *	ДСТУ 3760:2019	Ø6 А240С L= 200	338	0,05	16,9
		Матеріали			
	ДСТУ Б В.2.7-176:2008	Бетон С8/10			4,27 м³
	ДСТУ Б В.2.7-176:2008	Бетон С16/20, W4			21,15 м³

1. Загальні дані див. арк. 2.

0,000 = 84,550

ВІДОМІСТЬ ДЕТАЛЕЙ

Поз.	Ескіз
2	А = 60; Б = 200; В = 260;
3	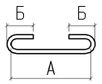 А = 120; Б = 40;

Зм.	К-сть.	Арк.	№ док.	Підпис	Дата
Розробив		Задорожний			04.2020
Н.контр.		Задорожний			04.2020

СНЖ-ЦНП-03/2020 - КБ

Нове будівництво адміністративної будівлі центру надання адміністративних послуг Новосанжарської селищної ради за адресою: вул. Центральна, 12, смт Нові Санжари, Новосанжарського району, Полтавської області

Конструктивні рішення

Стадія	Аркуш	Аркушів
РП	12	

Падус. Армування.

ФОП Задорожний А.П.
КС АР №010610

Погоджено

Замість інв. №

Підпис і дата

Інв. №

Програма не несе відповідальності за проєктну документацію у разі її використання без погодження з Програмою

А3А

U-LEAD
з Європою
Проект реалізовано за рахунок коштів Програми «U-LEAD з Європою»

Сходи поз.6 по ГП. (1 : 50)

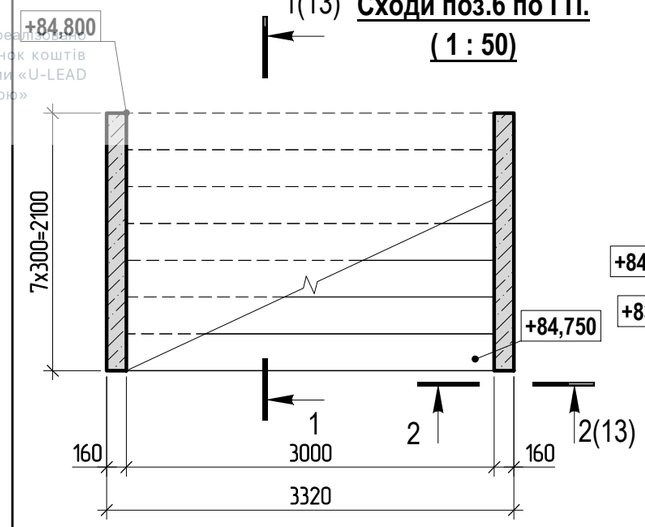

Сходи поз.7 по ГП. (1 : 50)

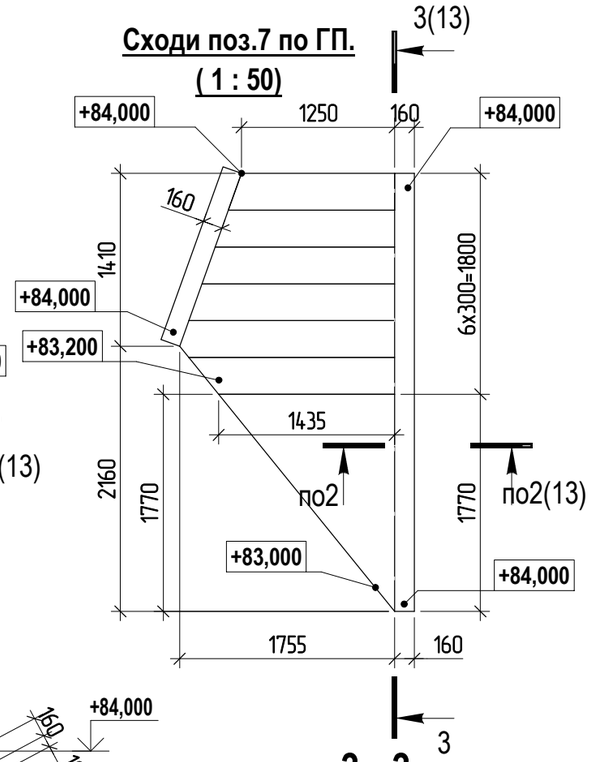

3-3. Опалубка. (1 : 50)

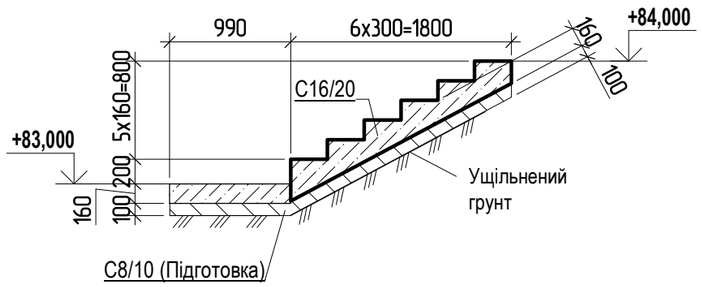

3 - 3 (1 : 50)

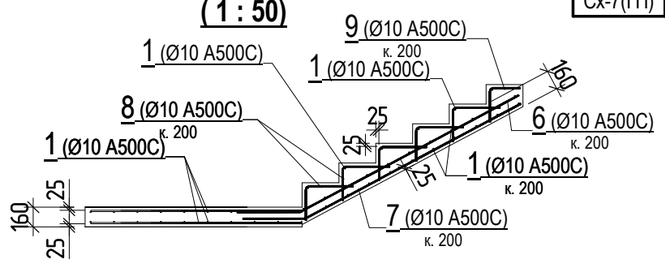

1-1 (опалубка) (1 : 50)

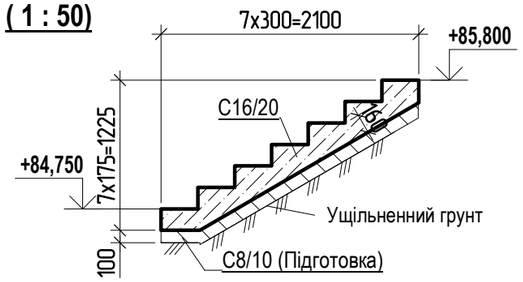

1 - 1 (1 : 50)

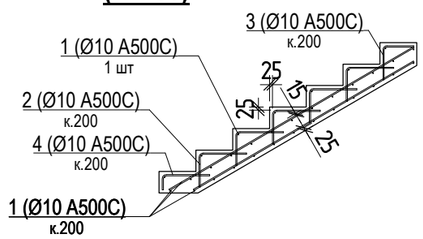

2 - 2 (1 : 50)

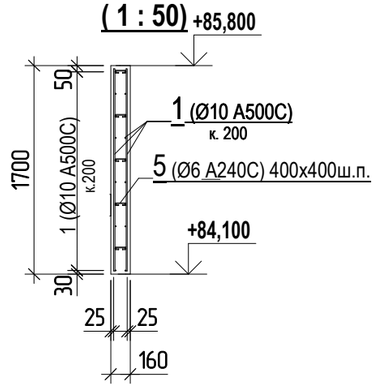

1. Загальні дані див. арк. 2.
2. Під сходами виконати бетонну підготовку по ущільненому грунту
3. Арматуру сходів завести в огороджуючі стіни.
4. Шов бетонування в стінах виконати по нижній грані сходів.

0,000 = 84,550

Специфікація сходів поз.6 по ГП

* - див. відомість деталей, ** - довжину стержнів дано в погонних метрах з урахуванням напуску

Поз.	Позначення	Найменування	Кіл, шт	Маса од, кг	Примітки
		Деталі			
1 **	ДСТУ 3760:2019	Ø10 А500С Lзаг, м.п	335,3	0,617	207
2 *	ДСТУ 3760:2019	Ø10 А500С L= 640	80	0,4	32
3 *	ДСТУ 3760:2019	Ø10 А500С L= 500	16	0,31	4,96
4 *	ДСТУ 3760:2019	Ø10 А500С L= 490	16	0,31	4,96
5 *	ДСТУ 3760:2019	Ø6 А240С L= 180	46	0,04	1,84
		Матеріали			
Сх-6(ГП)	ДСТУ Б В.2.7-176:2008	Бетон С8/10			0,79 м³
Сх-6(ГП)	ДСТУ Б В.2.7-176:2008	Бетон С16/20, W4			2,77 м³

Специфікація сходів поз.7 по ГП

* - див. відомість деталей, ** - довжину стержнів дано в погонних метрах з урахуванням напуску

Поз.	Позначення	Найменування	Кіл, шт	Маса од, кг	Примітки
		Деталі			
1 **	ДСТУ 3760:2019	Ø10 А500С Lзаг, м.п	247,9	0,617	153,12
6 *	ДСТУ 3760:2019	Ø10 А500С L= 2540	10	1,6	16
7 *	ДСТУ 3760:2019	Ø10 А500С L= 2500	10	1,6	16
8 *	ДСТУ 3760:2019	Ø10 А500С L= 650	47	0,41	19,27
9 *	ДСТУ 3760:2019	Ø10 А500С L= 510	9	0,32	2,88
5 *	ДСТУ 3760:2019	Ø6 А240С L= 180	52	0,04	2,08
		Матеріали			
Сх-7(ГП)	ДСТУ Б В.2.7-176:2008	Бетон С8/10			0,53 м³
Сх-7(ГП)	ДСТУ Б В.2.7-176:2008	Бетон С16/20, W4			2,14 м³

ВІДОМІСТЬ ДЕТАЛЕЙ		ВІДОМІСТЬ ДЕТАЛЕЙ	
Поз.	Ескіз	Поз.	Ескіз
2	А = 380; Б = 280; Доп = 50	6	А = 2020; Б = 520; В = 240; Доп = 50
3	А = 280; Б = 260; Доп = 50	7	А = 2000; Б = 520; В = 240; Доп = 50
4	А = 380; Б = 120; Доп = 50	8	А = 400; Б = 280; Доп = 50
5	А = 100; Б = 40;	9	А = 280; Б = 260; Доп = 50
		5	А = 100; Б = 40;

Зм.	К-сть.	Арк.	№ док.	Підпис	Дата	СНЖ-ЦНП-03/2020 - КБ		
						Нове будівництво адміністративної будівлі центру надання адміністративних послуг Новосанжарської селищної ради за адресою: вул. Центральна, 12, смт Нові Санжари, Новосанжарського району, Полтавської області		
Розробив		Задорожний			04.2020	Конструктивні рішення	Стадія: РП	Аркуш: 13 / Аркушів:
Н.контр.		Задорожний			04.2020	Сходи поз. 6.7. по ГП	ФОП Задорожний А.П. КС АР №010610	

Погоджено

Замість інв. №

Підпис і дата

Інв. №

Програма не несе відповідальності за проєктну документацію у разі її використання без погодження з Програмою

А3А

Програма не несе відповідальності за проектну документацію у разі її використання без погодження з Програмою

U-LEAD з Європою
Проект реалізовано за рахунок коштів Програми «U-LEAD з Європою»

Відомість креслень основного комплекту ГП

Аркуш	Найменування	Примітка
1	Відомість креслень	
2	Схема прив'язки будівлі	
3	Креслення розпланування	
4	Вертикальне планування	
5	План земляних мас	
6	План благоустрою	
7	Зведений план інженерних мереж	

Загальні дані

1. Генеральний план будівництво ЦНАП за адресою: вул. Центральна, 12 в смт. Санжари Полтавської області розроблений на основі завдання на проектування та геологічних вишукувань.

2. Проект розроблений на основі технологічних процесів, які застосовуються у будівництві з використанням затверджених типових конструкцій, обладнання, матеріалів та пристосувань серійного виробництва. У зв'язку з цим перевірка на патентоспроможність та патентну чистоту не проводилась.

3. Креслення розроблені у відповідності з діючими нормами, правилами та стандартами.

4. Перелік видів робіт, для яких необхідно скласти акти огляду прихованих робіт:
   - огляд розбивки земляних робіт;
   - дотримання технології при пошаровому ущільненні (досягнення проектної щільності, товщини кожного відсипаного та ущільненого шару);
   - підготовка основ насипів;
   - перевірка відповідності проекту розмірів траншей.

5. Проект виконано на основі топографічної зйомки М1:500.

Погоджено:

Зам.Інв.№

Підпис і дата

Інв.№ ор.

Зм.	Кільк.	Арк.	№док	Підп.	Дата
ГІП		Петелько			03.2020
Розробив		Лисиця			03.2020
Перевірив		Засоріна			03.2020
Н.контр.		Лисиця			03.2020

П2020-03/01-ГП

Нове будівництво центру надання адміністративних послуг Новосанжарської селищної ради за адресою: вул. Центральна, 12, смт Нові Санжари, Новосанжарського району, Полтавської області

Громадська будівля

Стадія	Аркуш	Аркушів
РП	1	7

Загальні дані

ТОВ "ПК "Інжгруп"
Кваліфікаційний сертифікат інженера-проектувальника АР №012343 від 07.09.2016р.

Програма не несе відповідальності за проектну документацію у разі її використання без погодження з Програмою

U-LEAD з Європою
Проект реалізовано за рахунок коштів Програми «U-LEAD з Європою»

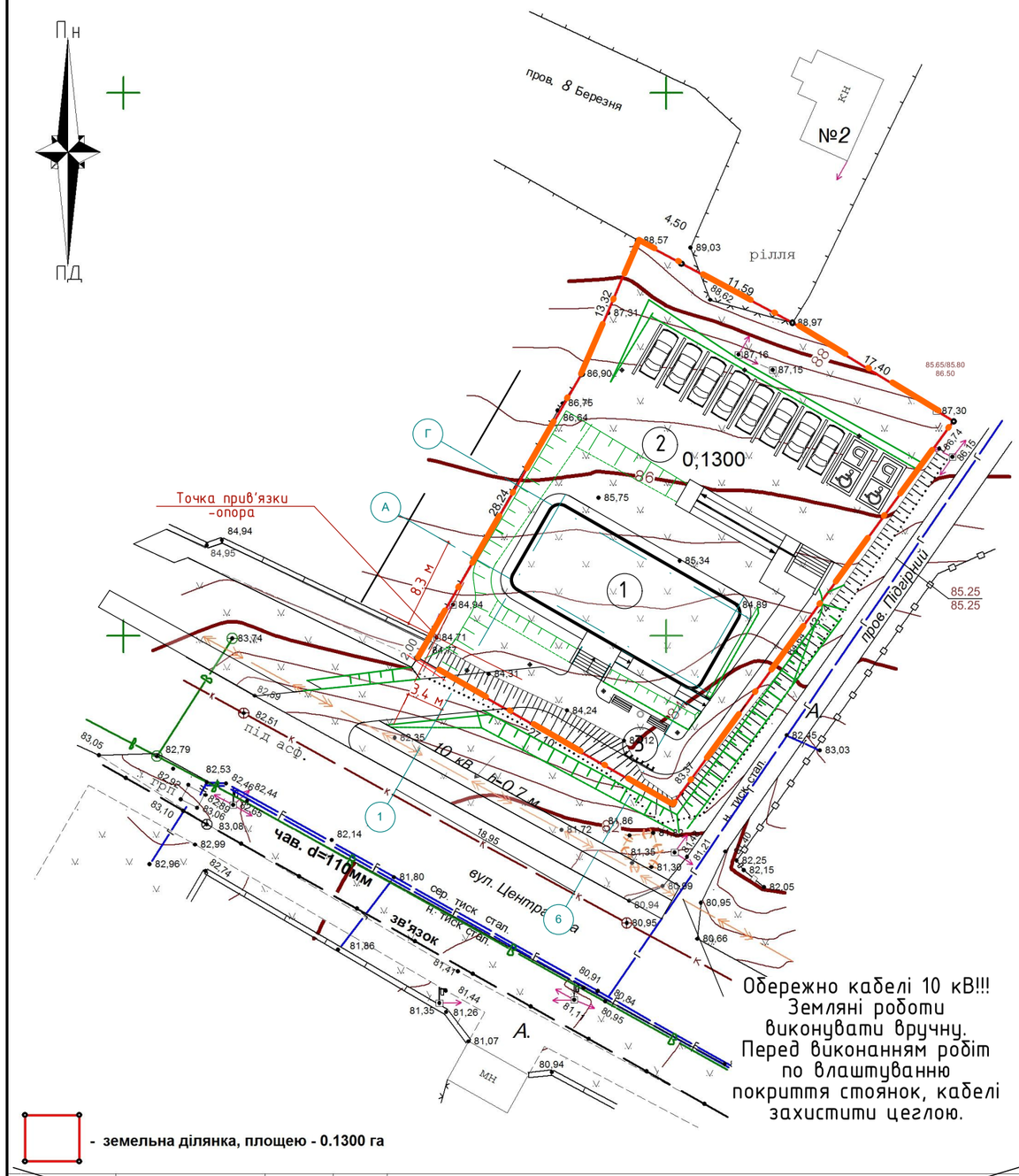

смт Нові Санжари вул. Центральна, 12

Виконав Неділько С.І.

Замовник: Новосанжарська селищна рада

Перевірив Неділько С.І.

Топографо геодезична зйомка

масштаб	Аркуш	Аркушів
1 : 500	1	1

2020 р

ФОП Неділько С.І.

Зм.	Кільк.	Арк.	№док	Підп.	Дата
ГІП		Петелько			03.2020
Розробив		Лисиця			03.2020
Перевірив		Засоріна			03.2020
Н.контр.		Лисиця			03.2020

П2020-03/01-ГП

Нове будівництво центру надання адміністративних послуг Новосанжарської селищної ради за адресою: вул. Центральна, 12, смт Нові Санжари, Новосанжарського району, Полтавської області

Громадська будівля

Стадія	Аркуш	Аркушів
РП	2	

Схема прив'язки будівлі

ТОВ "ПК "Інжгруп"
Кваліфікаційний сертифікат інженера-проектувальника АР №012343 від 07.09.2016р.

U-LEAD
з Європою
Проект реалізовано за рахунок коштів Програми «U-LEAD з Європою»

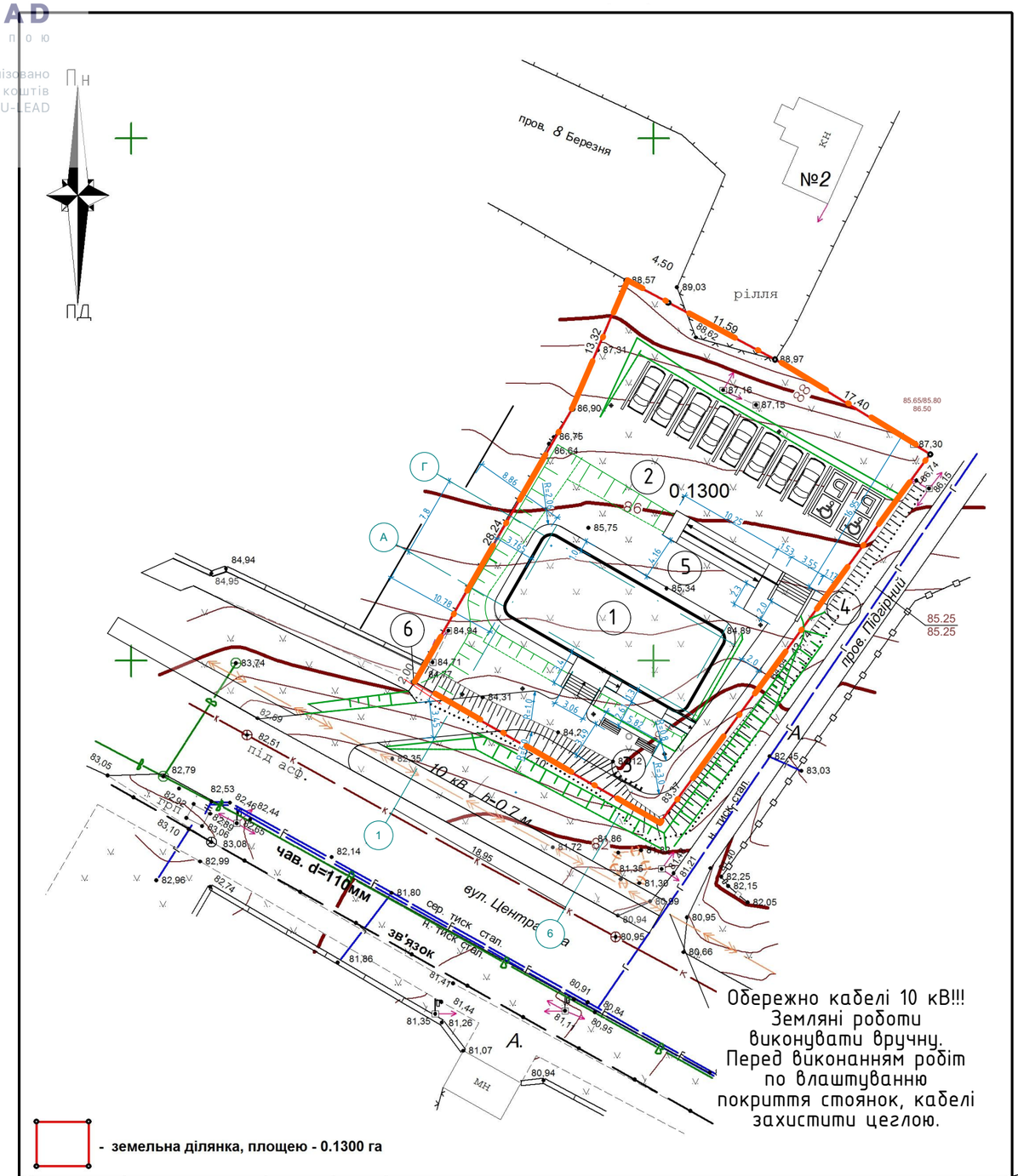

Обережно кабелі 10 кВ!!! Земляні роботи виконувати вручну. Перед виконанням робіт по влаштуванню покриття стоянок, кабелі захистити цеглою.

Експлікація будівель і споруд

№ на плані	Найменування	Повер-ховість	Площа забудови, м^2	Примітки
1	Центр надання адміністративних послуг	1	193,0	
2	Майданчик для автомобілів			
3	Майданчик для велосипедів			
4	Зовнішні сходи		10,6	
5	Зовнішній пандус		29,80	
6	Зовнішні сходи		2,30	

Техніко-економічні показники за генеральним планом

Поз.	Найменування показника	Одиниця виміру	Кількість	Примітки
1	Площа земельної ділянки	га	0,130	
2	Площа забудови	м^2	193,0	
3	Площа твердого покриття	м^2	524,31	
4	Площа озеленення	м^2	582,69	

Умовні позначення:

- Межа землевідведення (0,13 га)
- Межі території з уклоном
- Будівлі і споруди

смт Нові Санжари вул. Центральна, 12

Виконав Неділько С.І.

Замовник: Новосанжарська селищна рада

Перевірив Неділько С.І.

Топографо геодезична зйомка

масштаб	Аркуш	Аркушів
1 : 500	1	1

2020 р

ФОП Неділько С.І.

Погоджено:

Зам.Інв.№

Підпис і дата

Інв.№ ор.

П2020-03/01-ГП

Нове будівництво центру надання адміністративних послуг Новосанжарської селищної ради за адресою: вул. Центральна, 12, смт Нові Санжари, Новосанжарського району, Полтавської області

Зм.	Кільк.	Арк.	№док	Підп.	Дата
ГІП		Петелько			03.2020
Розробив		Лисиця			03.2020
Перевірив		Засоріна			03.2020
Н.контр.		Лисиця			03.2020

Громадська будівля

Стадія	Аркуш	Аркушів
РП	3	

Креслення розпланування

ТОВ "ПК "Інжгруп" Кваліфікаційний сертифікат інженера-проектувальника АР №012343 від 07.09.2016р.

Програма не несе відповідальності за проєктну документацію у разі її використання без погодження з Програмою

U-LEAD
з Європою

Проект реалізовано
за рахунок коштів
Програми «U-LEAD
з Європою»

Погоджено:

Зам.Інв.№

Підпис і дата

Інв.№ ор.

						П2020-03/01-ГП
Зм.	Кільк.	Арк.	№док.	Підп.	Дата	Нове будівництво центру надання адміністративних послуг Новосанжарської селищної ради за адресою: вул. Центральна, 12, смт Нові Санжари, Новосанжарського району, Полтавської області
ГІП		Петелько			03.2020	Громадська будівля — Стадія: РП; Аркуш: 4; Аркушів:
Розробив		Лисиця			03.2020	
Перевірив		Засоріна			03.2020	Вертикальне планування — ТОВ "ПК "Інжгруп" Кваліфікаційний сертифікат інженера-проектувальника АР №012343 від 07.09.2016р.
Н.контр.		Лисиця			03.2020	

Програма не несе відповідальності за проектну документацію у разі її використання без погодження з Програмою

U-LEAD
з Європою

Проект реалізовано
за рахунок коштів
Програми «U-LEAD
з Європою»

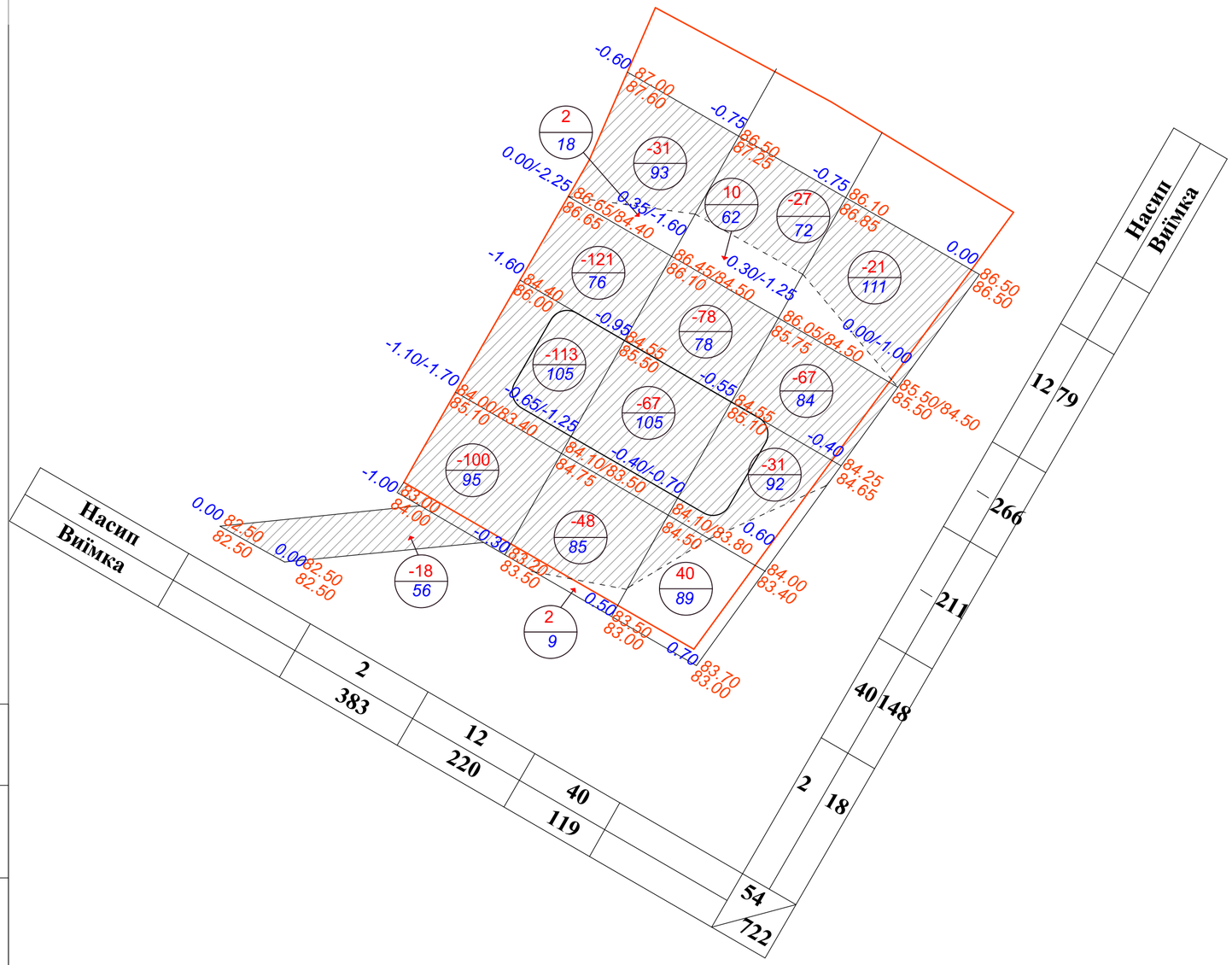

Відомість об'ємів земляних мас

	Найменування грунту	Кількість (м3)		
		В межах землекристування		
		Насип (+)	Виїмка(-)	
1	Грунт планування територіі	54	722	
2	Витиснутий грунт			
	в т.ч. при улаштуванні:			
а)	підземних частин будівель (споруд)			
б)	автошляхових покриттів		297 *197(за межами)*	
в)	виїмка родючого грунта			
г)	досипка замість виїмки родючого грунта			
д)	підземних мереж			
	Всього			
3	Поправка на ущільнення 15%	8		
	Всього придатного грунту	62	1216	
4	Надлишок грунту	1154		
5	Родючий грунт ,всього			
а)	що використовується для озеленення територіі			
б)	нестача родючого грунту			
6	Разом грунту,що переробляється	1216	1216	

виїмка під дорожний одяг

0.63х110=69м3
0.63х216=136м3 за межами
0,34х113,75=39м3
0.63х300=189м3
0,63х97=61м3 за межами

Погоджено:

Зам.Інв.№

Підпис і дата

Інв.№ ор.

Зм.	Кільк.	Арк.	№док.	Підп.	Дата	П2020-03/01-АР		
						Нове будівництво центру надання адміністративних послуг Новосанжарської селищної ради за адресою: вул. Центральна, 12, смт Нові Санжари, Новосанжарського району, Полтавської області		
ГІП		Петелько			03.2020	Громадська будівля	Стадія	Аркуш	Аркушів
							РП	5	
Розробив		Лисиця			03.2020				
Перевірив		Засоріна			03.2020	План земляних робіт	ТОВ "ПК "Інжгруп" Кваліфікаційний сертифікат інженера-проектувальника АР №012343 від 07.09.2016р.		
Н.контр.		Лисиця			03.2020				

Програма не несе відповідальності за проєктну документацію у разі її використання без погодження з Програмою

U-LEAD
з Європою
Проект реалізовано за рахунок коштів Програми «U-LEAD з Європою»

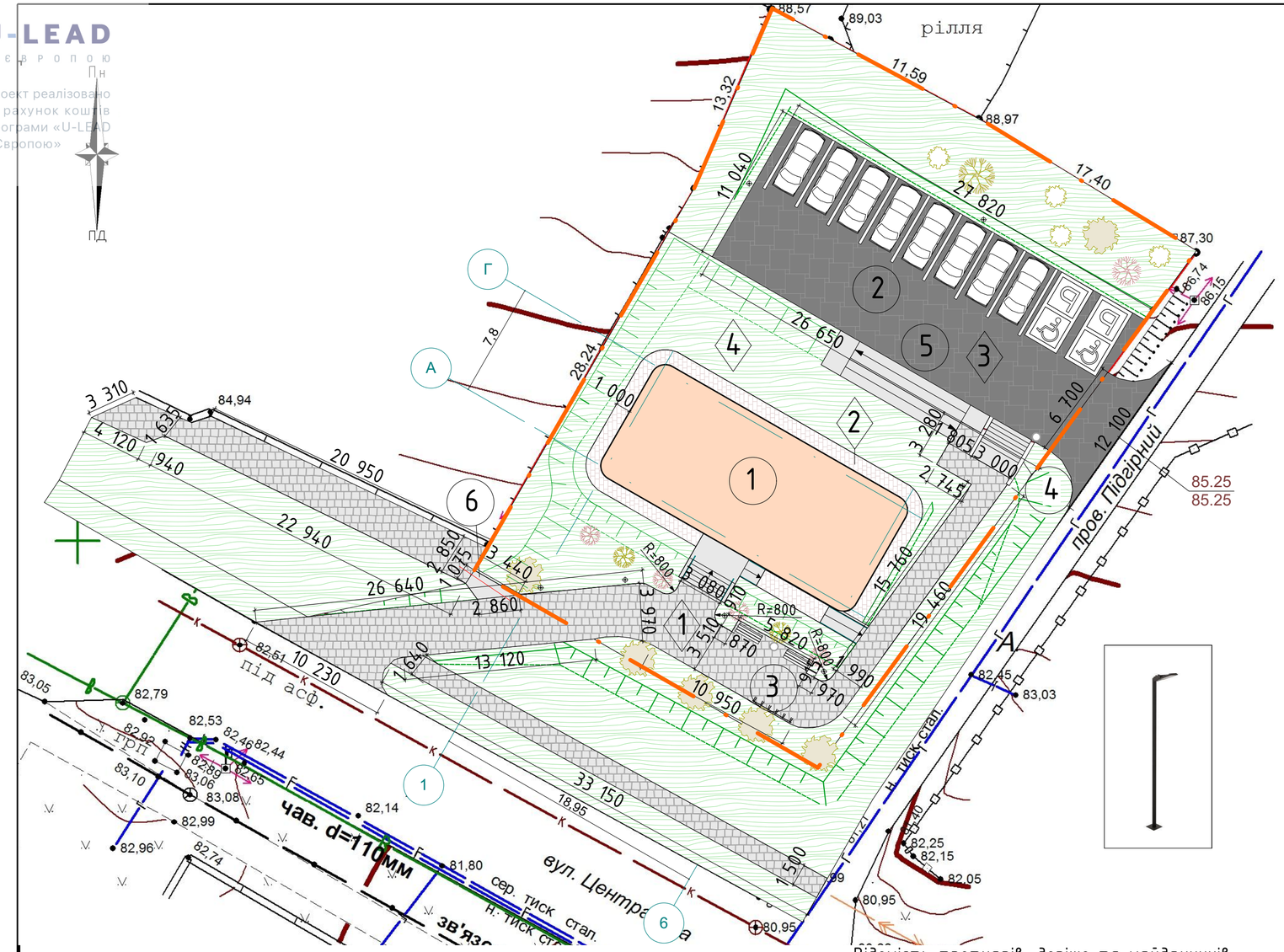

Тип 1 (проїзди)

- Фем "Моноліт" – h=0,08м
- монтажний шар з відсіву (0-5) – h = 40 мм
- розклинюючий шар з відсіву з замивкою (0-5) – h = 30 мм
- основа з ЩПС (0-40) з ущільненням – h= 150 мм
- основа з ЩПС (0-70) з ущільненням – h= 200 мм
- геотекстиль Tipptex BS16
- основа з піску річкового з ущільненням – h=200 мм
- грунт основи з модулем пружності 25-30 МПа

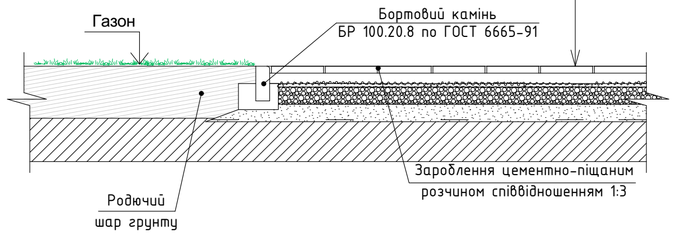

Тип 2 (вимощення)

- ФЕМ (плити мощення) – h=0,04м
- гарцовка, ρ=150кг/м³ – h=0,06м
- гранітний відсів фракції 0-5мм, ρ=1,76т/м³ – h=0,02м
- гранітний щебінь фракції 20-40мм, ρ=1,76т/м³ – h=0,10м
- пісок, ρ=1,63т/м³ – h=0,10м
- геотекстиль, ρ=120г/м² – h=0,0012м
- ущільнений грунт (без рослинних залишків та будівельного сміття), ρ=1,62т/м³

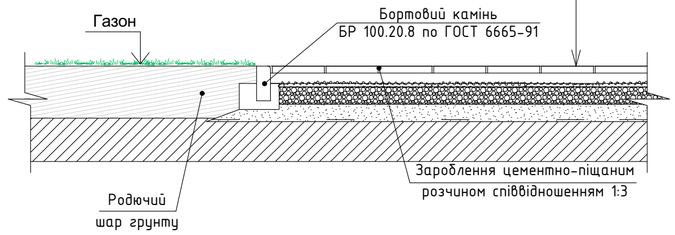

Тип 3 (парковка)

- Фем "Монолім" – h=0,08м
- монтажний шар з відсіву (0-5) – h = 40 мм
- розклинюючий шар з відсіву з замивкою (0-5) – h = 30 мм
- основа з ЩПС (0-40) з ущільненням – h= 150 мм
- основа з ЩПС (0-70) з ущільненням – h= 200 мм
- геотекстиль Tipptex BS16
- основа з піску річкового з ущільненням – h=200 мм
- грунт основи з модулем пружності 25-30 МПа

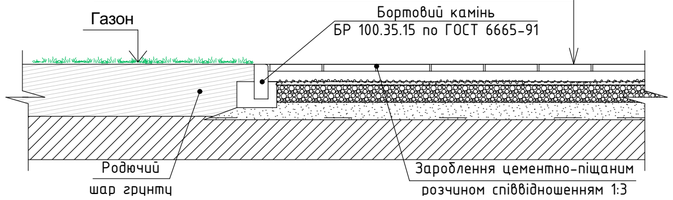

Експлікація будівель і споруд

№ на плані	Найменування	Поверховість	Площа забудови, м²	Примітки
1	Центр надання адміністративних послуг	1	193,0	
2	Майданчик для автомобілів			
3	Майданчик для велосипедів			
4	Зовнішні сходи		10,6	
5	Зовнішній пандус		29,80	
6	Зовнішні сходи		2,30	

Відомість елементів озеленення

Поз.	Найменування породи	Вік, років	Кількість	Позначення на генплані	Примітка
1	Ялівець китайський "Олд голд"	4	5		саджанець
2	Бузок звичайний	4	2		саджанець
3	Барбарис оттавський "Суперба"	4	4		саджанець

Відомість тротуарів, доріжо та майданчиків

№ пп	Найменування	Площа, м² В межах проектування	Площа, м² Поза межами проектування	Примітки
1	Тротуарна плитка "Авеню Сіті" Колір - сірий з бордюром із бортового каменю БР 100.20.8, L=230,0 п.м	130	183,0	
2	Тротуарна плитка "Модерн" 35-35-4 Колір - сірий	60,0		
3	Покриття "газонна решітка" з бордюром із бортового каменя з бордюром із бортового каменю БР 100.20.8, L=77,0 п.м	300,68	27,0	
4	Газон	582,69	523,0	
	Межа проектування земельної ділянки			
	Межі території з уклоном			

Специфікація малих архітектурних форм

Поз.	Найменування	Одиниця виміру	Кількість
1	Ліхтар однорожковий	шт	7
2	Урна	шт	2
3	Лавка	шт	2
4	Велопарковка	шт	1

Зм.	Кільк.	Арк.	№док	Підп.	Дата
ГІП		Петелько			03.2020
Розробив		Лисиця			03.2020
Перевірив		Засоріна			03.2020
Н.контр.		Лисиця			03.2020

П2020-03/01-ГП

Нове будівництво центру надання адміністративних послуг Новосанжарської селищної ради за адресою: вул. Центральна, 12, смт Нові Санжари, Новосанжарського району, Полтавської області

Громадська будівля

Стадія	Аркуш	Аркушів
РП	6	

План благоустрою території
М 1:250

ТОВ "ПК "Інжгруп"
Кваліфікаційний сертифікат інженера-проектувальника АР №012343 від 07.09.2016р.

Програма не несе відповідальності за проєктну документацію у разі її використання без погодження з Програмою

U-LEAD з Європою
Проект реалізовано за рахунок коштів Програми «U-LEAD з Європою»

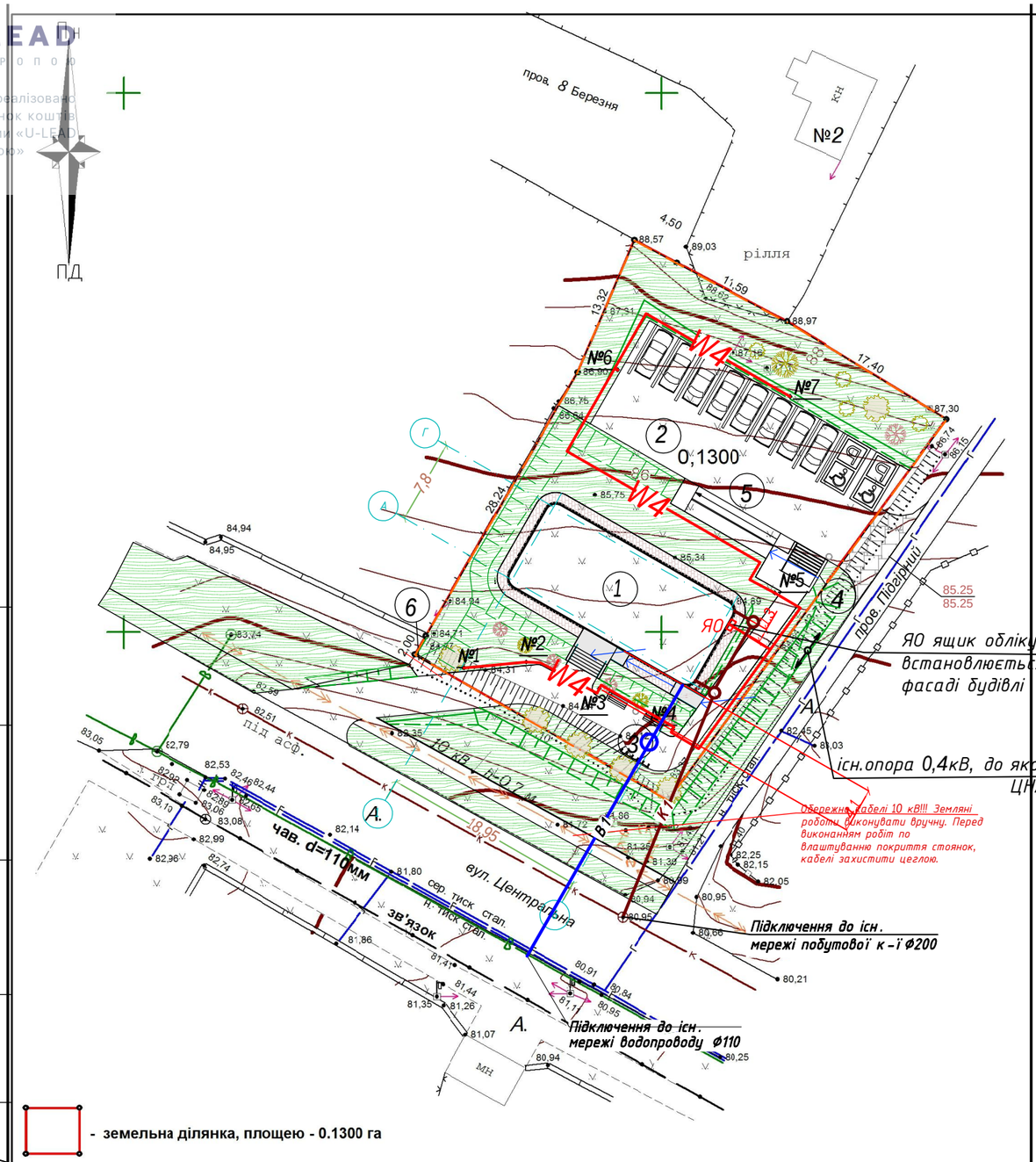

Експлікація будівель і споруд

№ на плані	Найменування	Повер-ховість	Площа забудови, м²	Примітки
1	Центр надання адміністративних послуг	1	193,0	
2	Майданчик для автомобілів	-	-	
3	Майданчик для велосипедів	-	-	
4	Зовнішні сходи	-	10,6	
5	Зовнішній пандус	-	29,8	
6	Зовнішні сходи	-	2,3	

Умовні позначення :

—W4— - Кабельна лінія освітлення ВВГ-1 4х4 0,4кВ в ПВД/ПНД трубі діаметром 50мм

№1-№7 - Освітлювальний набір ROSA SAL-3,5 OPA 1 Auris складається з:
- алюмінієва опора освітлення SAL-3,5/B60, висотою 3,5м
- світильників Rosa OPA 1 під лампу з патроном E-27 (60Вт)-1шп
- розсіювача Auris 400 з кришкою
- анкерного вузла
- щитка для запобіжників і запобіжнику

- Існуюча опора 0,4кВ

—В1— - Мережа водопроводу

—К1— - Мережа господарсько-побутової каналізації

1. Підключення до електричних мереж електроустановок згідно з ТУ №20/708 від 14.04.2020 року виданими Новосанжарською філією АТ "Полтаваобленерго" від оп.7 ПЛ-0,4кВ Л-3 від ЗТП-535.
2. Підключення до мереж каналізування згідно з ТУ 2/136 від 07.05.2020 року виданими ПК "Полтававодоканал" .
3. Підключення до кільцевої мережі водопостачання згідно з ТУ № від 17.03.2020 року виданими КП "Джерело" Новосанжарської селищної ради.

смт Нові Санжари вул. Центральна, 12

Виконав Неділько С.І.

Замовник: Новосанжарська селищна рада

Перевірив Неділько С.І.

Топографо геодезична зйомка

масштаб	Аркуш	Аркушів
1 : 500	1	1

2020 р

ФОП Неділько С.І.

Зм.	Кільк.	Арк.	№док.	Підпис	Дата
ГІП		Петелько Н.В.			
Перевір.		Петелько Н.В.			
Розробив		ЛазутінаА.Я.			
Н.контр.		Лисиця Т.Д.			

П2020-03/01-ГП

Нове будівництво центру надання адміністративних послуг Новосанжарської селищної ради за адресою: вул. Центральна, 12, смт Нові Санжари, Новосанжарського району, Полтавської області

Адміністративна будівля

Стадія	Аркуш	Аркушів
РП	7	

Зведений план інженерних мереж

ТОВ "ПК "Інжгруп" Кваліфікаційний сертифікат інженера-проектувальника АР №012343 від 07.09.2016р.

Погоджено:
Зам.Інв.№
Підпис і дата
Інв.№ ор.
Копіював
Формат А3

Формат А3

Програма не несе відповідальності за проектну документацію у разі її використання без погодження з Програмою

U-LEAD
з Європою
Проект реалізовано
за рахунок коштів
Програми «U-LEAD
з Європою»

Сахара

Адреса: Україна, м. Київ,
вул. Новокостянтинівська, 1В.
Телефон: +38 (044) 425-06-39
E-mail: info@sahara.com.ua
Web: www.caxapa.ua

ГІП:Шпилюр Петро Степанович, Сертифікат Серія АР № 011282 (№ 10027 в реєстрі атестованих фахівців Мінрегіону України, з 29.07.2015 р.)

РОБОЧИЙ ПРОЕКТ

Нове будівництво адміністративної будівлі центру надання адміністративних послуг Новосанжарської селищної ради за адресою: вул. Центральна, 12, смт Нові Санжари, Новосанжарського району, Полтавської області

- Система опалення та охолодження - 13032020/ТВ-ОВ-1;
- Система вентиляції та кондиціонування - 13032020/ТВ-ОВ-2;
- Система водопостачання та каналізації - 13032020/ТВ-ВК;
- Тепломеханічна частина - 13032020/ТВ-ТМ;
- Центральний порохотяг - 13032020/ТВ-ТХ;

Директор ТОВ "Сахара": Данилів С.П.

Головний інженер проекту: Шпилюр П.С.

Інженер проектувальник: Горський В.В.

Київ - 2020

Согласовано

Взам. инв. №

Подп. и дата

Инв. № подл.

Програма не несе відповідальності за проєктну документацію у разі її використання без погодження з Програмою

Програма не несе відповідальності за проектну документацію у разі її використання без погодження з Програмою

U-LEAD
Проектрекомендовано
за розрахунок тепла
Програмний комплекс U-LEAD
з Україною

Том	Позначення	Найменування	Виконавець
1	13032020/ЛТВ - ОВ-1 13032020/ЛТВ - ОВ-2 13032020/ЛТВ - ТМ	Система опалення та охолодження Система вентиляції та кондиціонування Тепломеханічна частина	ТОВ «Сахара»

Взам. инв. №

Підпис дата

Інв. № ор.

Зм.	Кіл.	Арк.	№ докум.	Підпис	Дата
ГІП		Шпилюр			
Норм.контр		Лубенець			
Розроб.		Горський			

13032020/ЛТВ-СП

Склад проекту

Стадія	Арк	Аркушів
РП	1	1

Сахара

Програма не несе відповідальності за проектну документацію у разі її використання без погодження з Програмою

U-LEAD
з е в о л о ю
Розроблено за рахунок коштів Програми «U-LEAD з Європою»

Позначення	Найменування	
1	2	
	Титульний аркуш	
13032020/ЛТВ-З	**Склад проекту**	
13032020/ЛТВ-СП	**Зміст**	
13032020/ЛТВ-ВУ	**Відомість про учасників проектування**	
13032020/ЛТВ-ПГ	**Підтвердження ГІП**	
	Основні розділи	
13032020/ЛТВ-ОВ-1	Система опалення та охолодження	
13032020/ЛТВ-ОВ-2	Система вентиляції та кондиціонування	
13032020/ЛТВ-ТМ	Тепломеханічна частина	
13032020/ЛТВ-ОВ-1.С	Специфікація. Система опалення та охолодження	
13032020/ЛТВ-ОВ-2.С	Специфікація. Система вентиляції та кондиціонування	
13032020/ЛТВ-ТМ.С	Специфікація. Тепломеханічна частина	
13032020/ЛТВ-Д1	Теплотехнічний розрахунок	

Взам. інв. №

Підпис і дата

Інв. № ор.

Зм.	Кіл.	Арк	№ докум.	Підпис	Дата
ГІП		Шпилюр			
Норм.контр.		Лубенець			
Розроб.		Горський			

13032020/ЛТВ-З

Зміст

Стадія	Арк.	Аркушів
РП	1	1

Сахара

Програма не несе відповідальності за проектну документацію у разі її використання без погодження з Програмою

Проект реалізовано за рахунок коштів Програми «U-LEAD з Європою»
U-LEAD з Європою

Розділ проекту	Посада	Прізвище	Підпис
13032020ЛТВ-ОВ-1 13032020ЛТВ-ОВ-2 13032020ЛТВ-ТМ	Головний інженер проекту	Шпилюр П.С.	
	Керівник проектного відділу	Лубенець Т.В.	
	Інженер-проектувальник	Горський В.В	

Взам. інв. №	Підписі дата	Інв.. № ор.

Зм.	Кіл.	Арк	№ докум.	Підпис	Дата
ГІП		Шпилюр			
Кер.пр.					
Норм.контр.		Лубенець			
Розроб.		Горський			

13032020ЛТВ-ВУ

Відомість про учасників проектування

Стадія	Арк.	Аркушів
РП	1	1

Сахара

Програма не несе відповідальності за проектну документацію у разі її використання без погодження з Програмою

U-LEAD з Європою
Проект реалізовано за рахунок коштів Програми «U-LEAD з Європою»

Проект розроблено відповідно до діючих норм, правил і стандартів.

Головний інженер проекту _____ /Шпилюр П.С./

Взам. інв. №	
Підпис і дата	
Інв.. № ор.	

Зм.	Кіл.	Арк	№ докум.	Підпис	Дата
ГІП		Шпилюр			
Кер.пр.					
Норм.контр.		Лубенець			
Розроб.		Горський			

13032020ЛТВ-ПГ

Підтвердження ГІП

Стадія	Арк.	Аркушів
РП	1	1

Сахара

Програма не несе відповідальності за проектну документацію у разі її використання без погодження з Програмою

U-LEAD з Європою
Проект реалізовано за рахунок коштів Програми «U-LEAD з Європою»

МІНІСТЕРСТВО РЕГІОНАЛЬНОГО РОЗВИТКУ, БУДІВНИЦТВА ТА ЖИТЛОВО-КОМУНАЛЬНОГО ГОСПОДАРСТВА УКРАЇНИ

АТЕСТАЦІЙНА АРХІТЕКТУРНО-БУДІВЕЛЬНА КОМІСІЯ

Серія АР №011282

КВАЛІФІКАЦІЙНИЙ СЕРТИФІКАТ

відповідального виконавця окремих видів робіт (послуг), пов'язаних із створенням об'єкта архітектури

інженер-проектувальник
(найменування професії)

Виданий про те, що Шпилюр Петро Степанович
(прізвище, ім'я, по батькові)

пройшов(ла) професійну атестацію, що підтверджує його (її) відповідність кваліфікаційним вимогам у сфері діяльності, пов'язаної із створенням об'єктів архітектури, професійну спеціалізацію, необхідний рівень кваліфікації і знань.

Категорія: інженер-проектувальник.

Кваліфікаційний сертифікат видано згідно з рішенням Атестаційної архітектурно-будівельної комісії (далі - Комісія) від ---- № ----
(рішенням відповідної секції Комісії від 28.07.2015 № 79, затвердженим президією Комісії 29.07.2015 № 77-ІП).

Зареєстрований у реєстрі атестованих осіб 29.07 2015 року за № 10027.

Роботи (послуги), пов'язані із створенням об'єктів архітектури, спроможність виконання яких визначено кваліфікаційним сертифікатом:
інженерно-будівельне проектування у частині забезпечення безпеки експлуатації, забезпечення захисту від шуму

Дата видачі 29.07 2015 року

(Заповнювач (заступник голови) Атестаційної архітектурно-будівельної комісії — Губень П.І.
(підпис) *(прізвище, ім'я, по батькові)*

М.П.

Держзнак. КОФ. Зам. 3583 2012 р. IV кв.

U-LEAD з європою
Проект реалізовано за рахунок коштів Програми «U-LEAD з Європою»

ВІДОМІСТЬ ОСНОВНИХ КОМПЛЕКТІВ РОБОЧИХ КРЕСЛЕНЬ

Позначення	Найменування	Примітки
13032020/ЛТВ-ОВ-1	Система опалення та охолодження	
13032020/ЛТВ-ОВ-2	Система вентиляції та кондиціонування	
13032020/ЛТВ-ВК	Система водопостачання та каналізації	
13032020/ЛТВ-ТМ	Тепломеханічна частина	
13032020/ЛТВ-ТХ	Центральний порохотяг	

ВІДОМІСТЬ РОБОЧИХ КРЕСЛЕНЬ 13032020/ЛТВ -ОВ-1

Арк.	Найменування	Примітки
1.1	Система опалення,та;охолодження. Загальні дані	
1.2	Технологічні рекомендації по монтажу системи опалення "тепла підлога"	
1.3	Система поверхневого опалення/охолодження. План 1-го поверху (відм. 0,000)	
1.4	Схема прокладання деформаційних швів. План 1-го поверху (відм. 0,000)	
1.5	Схема підключення розподільчих колекторів. План 1-го поверху (відм. 0,000)	
1.6	3D вид схеми підключення колекторів	

ВІДОМІСТЬ ДОКУМЕНТІВ НА ЯКІ ПОСИЛАЮТЬСЯ ТА ЯКІ ДОДАЮТЬСЯ

Позначення	ДОКУМЕНТИ НА ЯКІ ПОСИЛАЮТЬСЯ
ДБН В.2.5-67:2013	Опалення, вентиляція та кондиціонування.
ДБН В.2.5-64:2012	Система водопостачання та каналізації.
ДБН В.2.2-9:2018	Громадські будинки та споруди.
ДБН В.2.2-15:2019	Житлові будинки. Основні положення.
	ДОКУМЕНТИ, ЯКІ ДОДАЮТЬСЯ
13032020/ЛТВ-ОВ-1.С	Специфікація основного обладнання.
Додаток 1	Теплотехнічний розрахунок.

ЗАГАЛЬНІ ВКАЗІВКИ

Даний розділ проекту розроблений на підставі завдання на проектування, технологічного завдання і архітектурно-будівельних креслень, відповідно до вимог ДБН В.2.5-67:2013 «Опалення, вентиляція та кондиціонування», ДБН В.2.2-9:2018 «Громадські будинки та споруди» та ДБН В.2.2-15:2019 "Житлові будинки. Основні положення". Технічні рішення, прийняті в робочих кресленнях, відповідають вимогам державного стандарту України, екологічних, санітарно-гігієнічних, протипожежних та інших норм і правил, що забезпечують безпечну для життєдіяльності та здоров'я людей експлуатацію об'єкта при проведенні заходів, передбачених цим проектом.

Для підтримання нормованої температури повітря в приміщеннях проектом передбачено влаштування системи опалення, яка розрахована на відшкодування витрат тепла через огороджувальні конструкції, а також на нагрівання повітря, яке надходить ззовні через двері при відкриванні та за рахунок інфільтрації у холодний період.

В проекті прийняті наступні технічні рішення:

1. Розрахункові параметри зовнішнього повітря для проектування системи опалення прийняті на основі кліматологічних даних для району будівництва по параметру «Б»: -23 °С.
2. Температура повітря в приміщеннях прийнята відповідно до вимог ДБН В.2.5-67:2013 «Опалення, вентиляція та кондиціонування» і завдання на проектування та наведена в додатку 1.
3. В будівлі запроектована система плверхневого опалення. Підтогування параметрів теплоносія відбувається в паливній.
4. Магістральні трубопроводи та трубопроводи підводів системи опалення запроектовані із металопластикових трубопроводів Frankische alpex-duo XS. Всі елементи системи опалення: трубопроводи, розподільчі колектори, відгалудження виконано приховано в конструкції підлоги та стіни. Трубопроводи прокладаються в захисній теплоізоляції товщиною 9 мм.
5. Трубопроводи в приміщенні паливної прокладати з мінімальним нахилом 0,002 в сторону зливу води. Опорожнення та наповнення теплоносія у системі опалення здійснюється через спускні вентилі, розташовані в нижніх точках. У верхніх точках встановити повітрозбирачі з автоматичними повітроспускниками.
6. Кріплення трубопроводів виконати за допомогою хомутів з резиновими вкладками та теплоізоляцією.
7. Злив води з системи опалення в аварійних випадках здійснюється згідно з "ДБН В.2.5-67.2013 Опалення, вентиляція та кондиціонування".
8. Обладнання встановлюється у відповідності з кресленнями проекту, вимогами заводів виробників та технічною документацією.

Основні показники теплового навантаження

Найменування системи	Розрахункова витрата, кВт *середній (максимальний)		
	ГВП	**Поверхневе опалення**	**Всього**
Максимальний зимовий режим при tз=-22С	1,0	8,639	9,639(9,639)
Літній режим tз<+8 С	1,0	-	1,0

Погоджено

Зам. інв. №

Підпис і дата

Інв. № ориг.

Проект розроблено відповідно до діючих норм, правил і стандартів

Головний інженер проекту Шпилюр П.С.

Зм.	Кіл.	Арк.	№ док.	Підпис	Дата
ГІП		Шпилюр П.С.			
Кер. пр.					
Н. контр.		Лубенець			
Розробив		Горський В.В.			

13032020/ЛТВ _ОВ-1

Нове будівництво адміністративної будівлі центру надання адміністративних послуг Новосанжарської селищної ради за адресою: вул. Центральна, 12, смт Нові Санжари, Новосанжарського району, Полтавської області

Внутрішні інженерні мережі

Стадія	Аркуш	Аркушів
РП	1.1	

Система опалення та охолодження. Загальні дані

Сахара

Програма не несе відповідальності за проєктну документацію у разі її використання без погодження з Програмою

Формат

U-LEAD
з Європою

Проект реалізовано
за рахунок коштів
Програми «U-LEAD
з Європою»

КОНСТРУКЦІЯ ТЕПЛОЇ ВОДЯНОЇ ПІДЛОГИ

Конструкція підлоги включає наступні елементи:

- несучу підоснову (бетонна плита перекриття);
- гідроізоляцію, якщо така необхідна (зазвичай наноситься на плити перекриття, що доторкаються безпосередньо до землі, і в вологих приміщеннях);
- звуко - і теплоізоляційний шар;
- краєва ізоляційна стрічка для від стінної ізоляції, товщина 10 мм;
- шар з трубами, що розподіляє навантаження (рекомендується додаткове армування металевою сіткою);
- підлогове покриття.

Приклад конструкції підлоги при використанні гріючих труб Frankische ff-therm Ø16x2 представлений на малюнку:

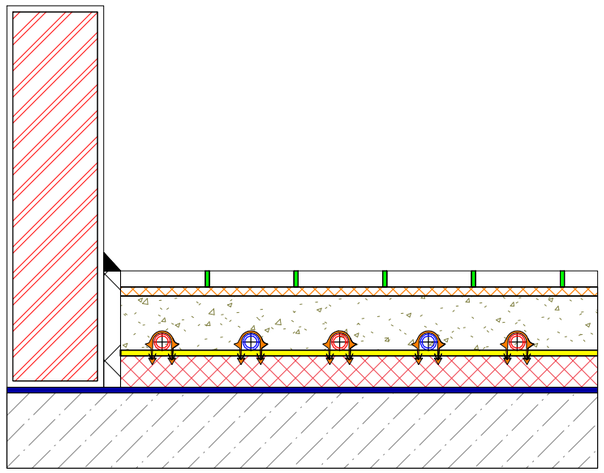

1. Внутрішня штукатурка.
2. Плінтус.
3. Краєва ізоляційна стрічка для відстінної ізоляції.
4. Плитка керамічка (паркет).
5. Мастика.
6. Цементна стяжка.
7. Опалювальна труба Fraenkische 16x2,0.
8. Захисна плівка (поліетиленова плівка).
9. Тепло - і звукоізоляція.
10. Гідроізоляція (для вологих приміщень).
11. Плита перекриття.

Розміри стяжки не приводяться, оскільки вони повинні визначатися у кожному конкретному випадку. Найкращими матеріалами, що підходять для теплої підлоги є камінь, мармур, чи керамічна плитка. Можна використовувати покриття із ПВХ, а також паркет, чи дерев'яну підлогу. ПВХ-плитку, чи ПВХ-доріжки рекомендується приклеювати. Для паркету можливе застосування технології з приклеюванням. У цьому випадку необхідне використання деформаційних швів. Для дощатої дерев'яною підлоги існує окрема технологія.

ТЕХНОЛОГІЧНІ ВКАЗІВКИ ПО МОНТАЖУ ПІДЛОГОВОГО ОПАЛЕННЯ

Максимальна температура подачі 50°С.

Уздовж бічних стін необхідно прокласти краєву ізоляційну стрічку. Потім на теплоізоляцію розкласти гідроізоляціну плівку, поверх розкладається труба із зазначеним у проекті кроком. Труби розкладаються безпосередню по плівці та кріпляться за допомогою гарпун-скоб. Товщина бетонного заливання, на трубою повинна бути не менше 50мм, в сукупності, при відліку від поверхні плівки - 70мм. Варто застосовувати бетон класу В 20 з добавкою пластифікатора, що поліпшує властивості бетону.

Армування бетону повинно перериватися в районі деформаційних швів. Деформаційні шви з мінімальною шириною 5мм необхідно передбачати в наступних випадках:
- якщо поверхня гріючої плити перевищує 40 м^2;
- якщо довжина бетонної плити перевищує 8м;
- співвідношення довжини сторів більше, ніж 2:1;
- поле плити має складну, непрямокутну форму (наприклад, типу L, Z тощо);
- гріюча плита вкрита різними видами підлогового покриття.

Трубопровід може переходити через розділові шви тільки в захисній трубі довжиною не менше 500мм. Перед бетонуванням труб необхідно провести випробування труб під тиском 8 бар та під час бетонування, труби також повинні бути під робочим тиском. Покриття на підлогу варто укладати після пуску при температурі підлоги близько 20°С. При укладанні керамічної плитки на підлогу, необхідно звернути увагу, щоб шви покриття збігалися з деформаційними швами.

ЗАПУСК УСТАТКУВАННЯ

Запуск устаткування в експлуатацію здійснюється після затвердіння бетону. Початкова температура води не повинна перевищувати 20-25°С, а потім щодня підвищувати її на 5°С, поки не буде досягнуто значення 45°С.

Загальні примітки.

1. Щільність укладання труб залежить від:
- необхідної тепловіддачі підлоги (тепловтрат приміщення),
- типу покриття підлоги,
- прийнятих параметрів подачі води,
- температури повітря в приміщенні.

2. Рекомендується поблизу зовнішніх стін (граничної зони) і в місцях з найбільшими тепловтратами прокладати трубу з мінімальним кроком, з метою збільшення температури підлоги і тепловіддачі.

Зм.	Кіл.	Арк.	№ док.	Підпис	Дата	13032020ЛТВ _ОВ-1		
						Нове будівництво адміністративної будівлі центру надання адміністративних послуг Новосанжарської селищної ради за адресою: вул. Центральна, 12, смт Нові Санжари, Новосанжарського району, Полтавської області		
ГІП		Шпилюр П.С.				Внутрішні інженерні мережі	Стадія	Аркуш	Аркушів
Кер. пр.							РП	1.2	
Н. контр.		Лубенець							
Розробив		Горський В.В.				Технологічні рекомендації по монтажу системи опалення "тепла підлога"	Сахара		

Погоджено

Зам. інв. №

Підпис і дата

Інв. № ориг.

Програма не несе відповідальності за проєктну документацію у разі її використання без погодження з Програмою

Формат

U-LEAD
з Європою
Проект реалізовано за рахунок коштів Програми «U-LEAD з Європою»

Система поверхневого опалення/охолодження. План 1-го поверху (відм. 0,000)

М (1 : 100)

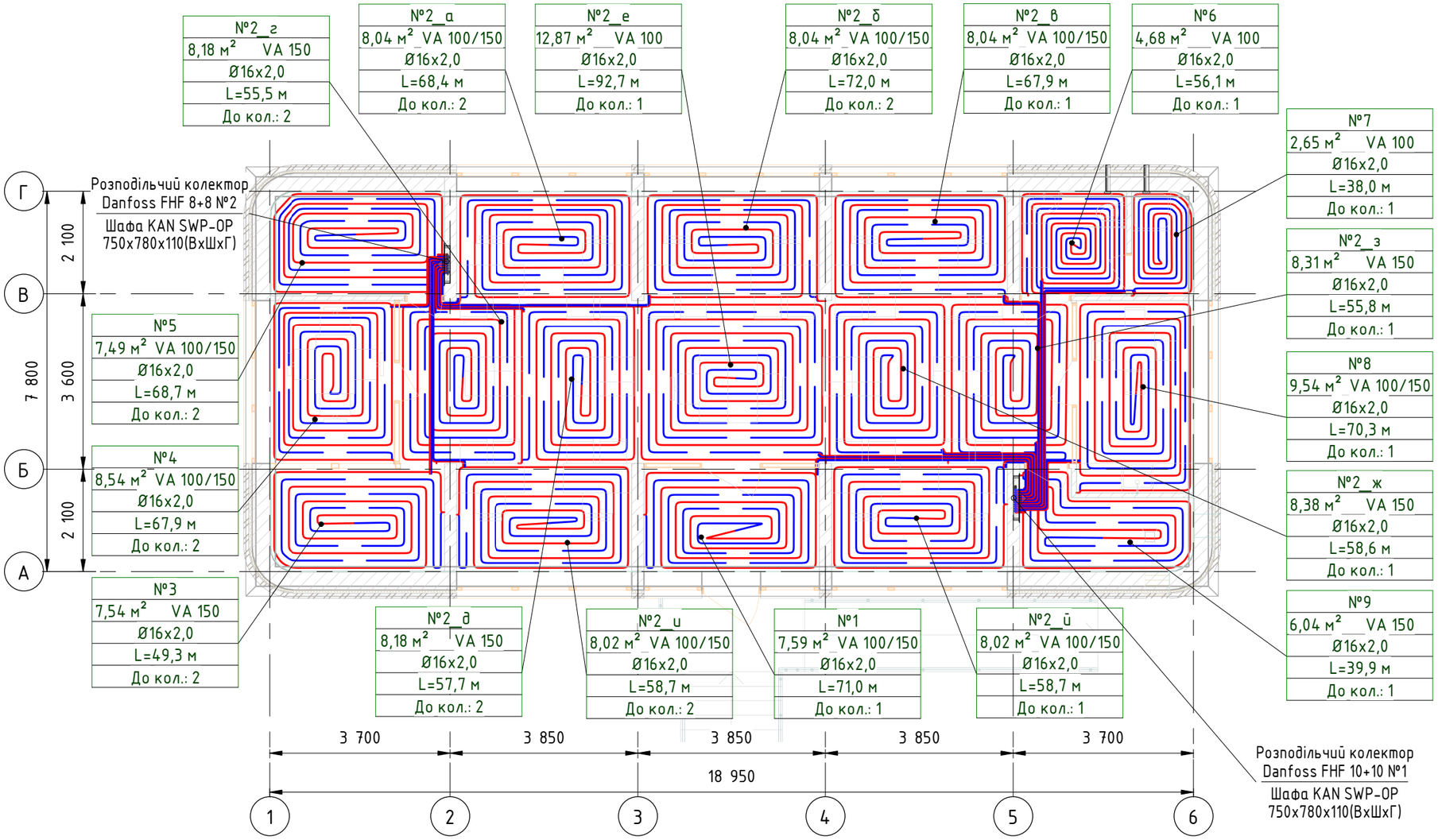

Експлікація приміщень цокольного поверху

Номер	Имя	Площа
1	Тамбур	7,6 м²
2	Офісні приміщення	86,3 м²
3	Дитячий куточок	7,5 м²
4	Переговорна	8,6 м²
5	Кімната для роботи з документами	7,6 м²
6	Санвузол	4,7 м²
7	Інвентарна	2,6 м²
8	Кімната для прийому їжі	9,6 м²
9	Приміщення для розташування інженерного обладнання	6,0 м²

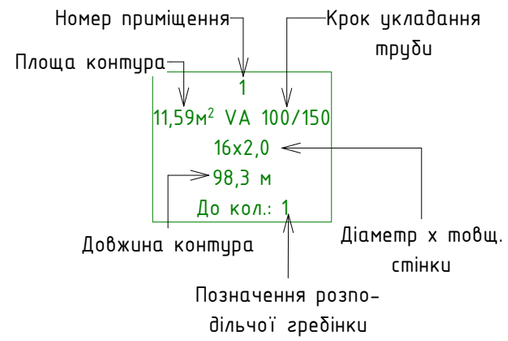

Умовні позначення:

- Т1.1/Т2.1 подаючий/зворотній трубопровід поверхневого опалення/охолодження

Примітки:

1. Розведення трубопроводів поверхневого опалення Т1.1/Т2.1 виконати трубопроводами Frankische ff-therm Ø16x2,0.
2. Трубопроводи підводу до контурів поверхневого опалення прокладаються в ізоляції товщиною 6 мм.
3. Біля зовнішніх огороджуючих конструкцій передбачити граничні зони шириною 500 мм з кроком укладання труб 100 мм.
4. Трубопроводи прокладати з використанням фіксаторів повороту та з мінімальною кількістю з'єднань труб в підлозі.
5. В приміщеннях встановити кімнатні термостати. Місця встановлення погодити з дизайн-проектом.

Зм.	Кіл.	Арк.	№ док.	Підпис	Дата
ГІП		Шпилюр П.С.			
Кер. пр.					
Н. контр.		Лубенець			
Розробив		Горський В.В.			

13032020/ТВ _ОВ-1

Нове будівництво адміністративної будівлі центру надання адміністративних послуг Новосанжарської селищної ради за адресою: вул. Центральна, 12, смт Нові Санжари, Новосанжарського району, Полтавської області

Внутрішні інженерні мережі

Стадія	Аркуш	Аркушів
РП	1.3	

Система поверхневого опалення/охолодження. План 1-го поверху (відм. 0,000)

Сахара

Погоджено

Зам. інв. №

Підпис і дата

Інв. № ориг.

Програма не несе відповідальності за проєктну документацію у разі її використання без погодження з Програмою

Формат

U-LEAD
з Європою

Проект реалізовано
за рахунок коштів
Програми «U-LEAD
з Європою»

Схема прокладання деформаційних швів. План 1-го поверху (відм. 0,000)

М (1 : 100)

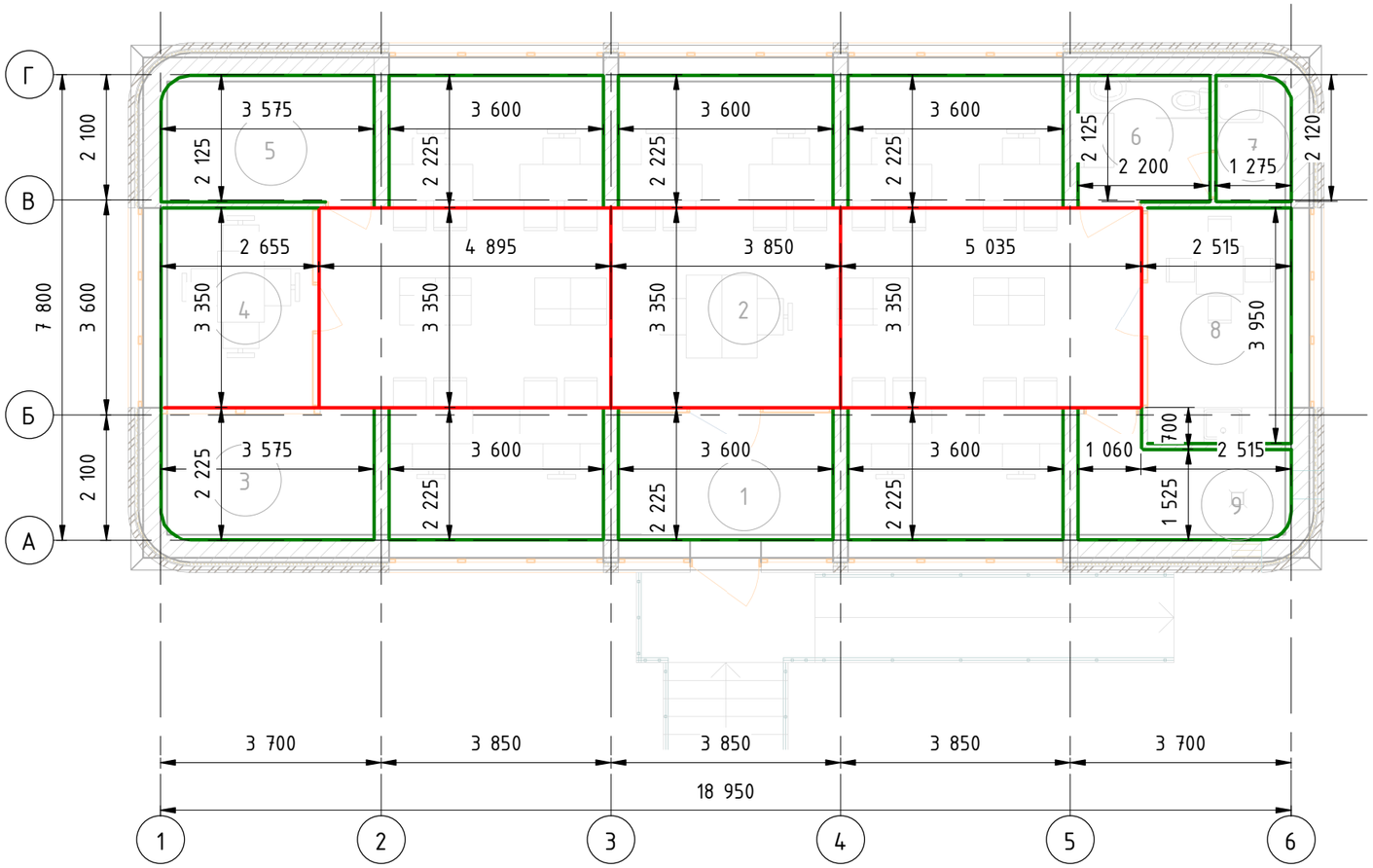

Експлікація приміщень 1-го поверху		
Номер	Имя	Площа
1	Тамбур	7,6 м²
2	Офісні приміщення	86,3 м²
3	Дитячий куточок	7,5 м²
4	Переговорна	8,6 м²
5	Кімната для роботи з документами	7,6 м²
6	Санвузол	4,7 м²
7	Інвентарна	2,6 м²
8	Кімната для прийому їжі	9,6 м²
9	Приміщення для розташування інженерного обладнання	6,0 м²

ПРОКЛАДАННЯ ТРАНЗИТНИХ ТРУБ ЧЕРЕЗ ДЕФОРМАЦІЙНИЙ ШОВ

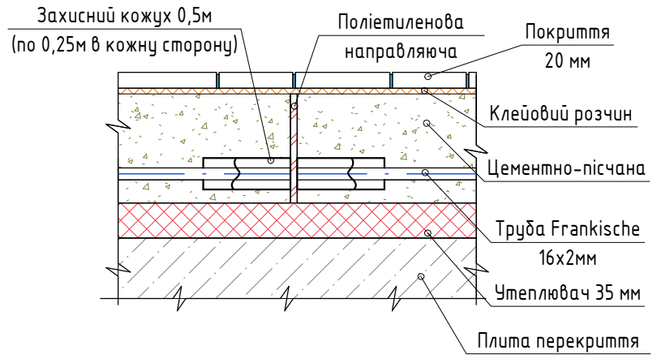

Умовні позначення:

- Демпферна стрічка
- Деформаційний розділовий шов

Примітки:

1. Крайовими деформаційними швами необхідно відділити всі місця стику гріючої плити та вертикальних будівельних конструкцій.
2. Деформаційний шов також прокласти по всій довжині погору дверних отворів.
3. Крайову деформаційну стрічку укладати від несучої основи та вище плановаого напольного покриття.
4. При напольному покритті у вигляді керамічної пллитки , шви покриття повинні співпадати із деформаційними швами.
5. В якості деформаційного шва слід використовувати стрічку із поліуретанової піни розміром 8х150 мм з фартухом з плівки ПЕ.
6. Деформаційний шов, труби гріючого контуру не повинні пересікати.
7. Підводки до гріючих контурів що проходять через деформаційний шов прокладати у захисному кожуху довжиною 1 м.

Зм.	Кіл.	Арк.	№ док.	Підпис	Дата	13032020ЛТВ _ОВ-1			
						Нове будівництво адміністративної будівлі центру надання адміністративних послуг Новосанжарської селищної ради за адресою: вул. Центральна, 12, смт Нові Санжари, Новосанжарського району, Полтавської області			
ГІП		Шпилюр П.С.				Внутрішні інженерні мережі	Стадія	Аркуш	Аркушів
Кер. пр.							РП	1.4	
Н. контр.		Лубенець							
Розробив		Горський В.В.				Схема прокладання деформаційних швів. План 1-го поверху (відм. 0,000)	Сахара		

Погоджено

Зам. інв. №

Підпис і дата

Інв. № ориг.

Програма не несе відповідальності за проєктну документацію у разі її використання без погодження з Програмою

Формат

U-LEAD
з європою

Проект реалізовано
за рахунок коштів
Програми «U-LEAD
з Європою»

Схема підключення розподільчих колекторів. План 1-го поверху (відм. 0,000)

М (1 : 100)

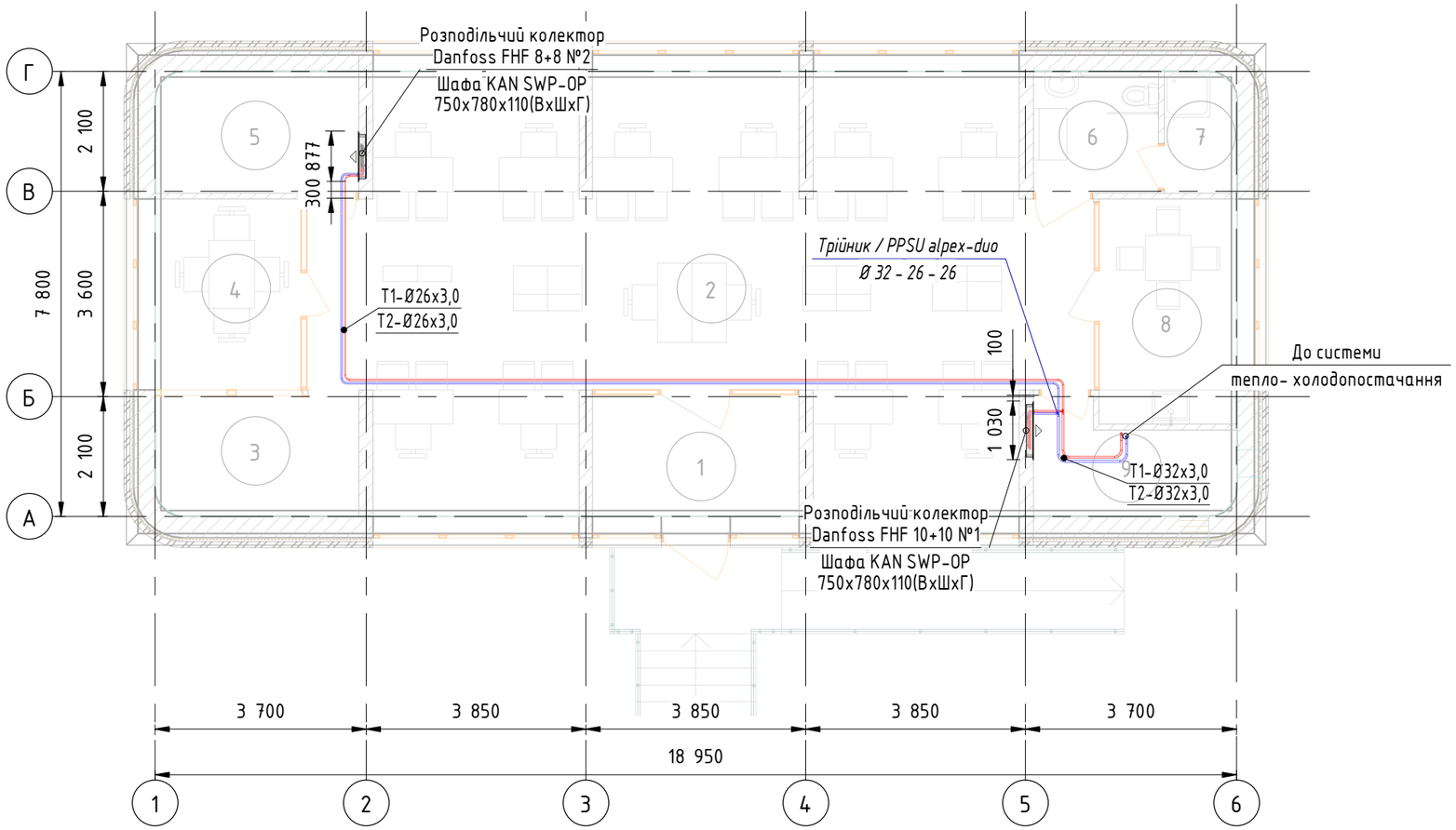

Експлікація приміщень 1-го поверху		
Номер	Имя	Площа
1	Тамбур	7,6 м²
2	Офісні приміщення	86,3 м²
3	Дитячий куточок	7,5 м²
4	Переговорна	8,6 м²
5	Кімната для роботи з документами	7,6 м²
6	Санвузол	4,7 м²
7	Інвентарна	2,6 м²
8	Кімната для прийому їжі	9,6 м²
9	Приміщення для розташування інженерного обладнання	6,0 м²

Умовні позначення:

- T1/T2 подаючий/зворотній трубопровід системи опалення

Примітки:

1. Підключення розподільчих колекторів виконати трубопроводами Frankische alpex-duo Ø26x3,0, Ø32x3,0
2. Трубопроводи прокласти з використанням фіксаторів повороту, та з мінімальною кількістю з'єднань в підлозі.

Зм.	Кіл.	Арк.	№ док.	Підпис	Дата	13032020/ЛТВ _ОВ-1		
						Нове будівництво адміністративної будівлі центру надання адміністративних послуг Новосанжарської селищної ради за адресою: вул. Центральна, 12, смт Нові Санжари, Новосанжарського району, Полтавської області		
ГІП		Шпилюр П.С.				Внутрішні інженерні мережі	Стадія	Аркуш	Аркушів
Кер. пр.							РП	1.5	
Н. контр.		Лубенець							
Розробив		Горський В.В.				Схема підключення розподільчих колекторів. План 1-го поверху (відм. 0,000)	Сахара		

Погоджено

Зам. інв. №

Підпис і дата

Інв. № ориг.

Програма не несе відповідальності за проєктну документацію у разі її використання без погодження з Програмою

Формат

U-LEAD
З ЄВРОПОЮ

Проект реалізовано
за рахунок коштів
Програми «U-LEAD
з Європою»

3D вид схеми підключення колекторів

Колектор №1

Колектор №2

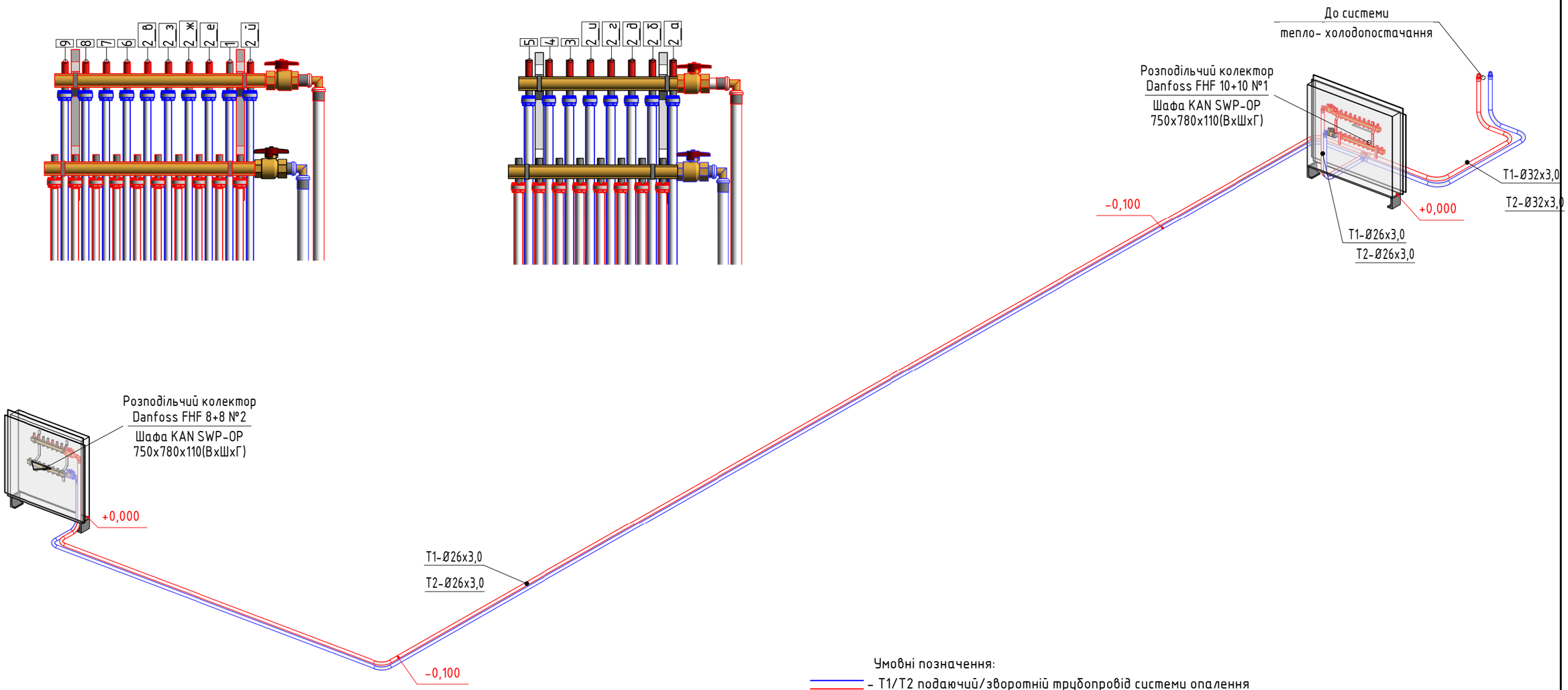

Умовні позначення:

- T1/T2 подаючий/зворотній трубопровід системи опалення

Примітки:

1. Підключення розподільчих колекторів виконати трубопроводами Frankische alpex-duo Ø26x3,0, Ø32x3,0
2. Трубопроводи прокласти з використанням фіксаторів повороту, та з мінімальною кількістю з'єднань в підлозі.

Зм.	Кіл.	Арк.	№ док.	Підпис	Дата	13032020ЛТВ _ОВ-1		
						Нове будівництво адміністративної будівлі центру надання адміністративних послуг Новосанжарської селищної ради за адресою: вул. Центральна, 12, смт Нові Санжари, Новосанжарського району, Полтавської області		
ГІП		Шпилюр П.С.				Внутрішні інженерні мережі	Стадія	Аркуш	Аркушів
Кер. пр.							РП	1.6	
Н. контр.		Лубенець							
Розробив		Горський В.В.				3D вид схеми підключення колекторів	Сахара		

Погоджено

Зам. інв. №

Підпис і дата

Інв. № ориг.

Програма не несе відповідальності за проєктну документацію у разі її використання без погодження з Програмою

Формат

U-LEAD з Європою
Проект реалізовано за рахунок коштів Програми «U-LEAD з Європою»

ВІДОМІСТЬ ОСНОВНИХ КОМПЛЕКТІВ РОБОЧИХ КРЕСЛЕНЬ

Позначення	Найменування	Примітки
13032020/ЛТВ-ОВ-1	Система опалення та охолодження	
13032020/ЛТВ-ОВ-2	Система вентиляції та кондиціонування	
13032020/ЛТВ-ВК	Система водопостачання та каналізації	
13032020/ЛТВ-ТМ	Тепломеханічна частина	
13032020/ЛТВ-ТХ	Центральний порохотяг	

ВІДОМІСТЬ РОБОЧИХ КРЕСЛЕНЬ 13032020/ЛТВ -ОВ-2

Арк.	Найменування	Примітки
2.1	Система вентиляції та кондиціонування. Загальні дані	
2.2	Система вентиляції. План 1-го поверху (відм. 0,000)	
2.3.	3D вид системи вентиляції	
2.4	Система кондиціонування. План 1-го поверху (відм. 0,000)	
2.5	3D вид схеми підключення фанкойлів	
2.6	Схема відводу конденсату від фанкойлів. План 1-го поверху (відм. 0,000)	
2.7	3D вид схеми відводу дренажу від фанкойлів	

ВІДОМІСТЬ ДОКУМЕНТІВ НА ЯКІ ПОСИЛАЮТЬСЯ ТА ЯКІ ДОДАЮТЬСЯ

Позначення	ДОКУМЕНТИ НА ЯКІ ПОСИЛАЮТЬСЯ
ДБН В.2.5-67:2013	Опалення, вентиляція та кондиціонування.
ДБН В.2.5-64:2012	Система водопостачання та каналізації.
	ДОКУМЕНТИ, ЯКІ ДОДАЮТЬСЯ
13032020/ЛТВ-ОВ-2.С	Специфікація основного обладнання.

ЗАГАЛЬНІ ВКАЗІВКИ

Даний розділ проекту розроблений на підставі завдання на проектування, технологічного завдання і архітектурно-будівельних креслень, відповідно до вимог ДБН В.2.5-67:2013 «Опалення, вентиляція та кондиціонування», ДБН В.2.2-9:2018 «Громадські будинки та споруди» та ДБН В.2.2-15:2019 "Житлові будинки. Основні положення". Технічні рішення, прийняті в робочих кресленнях, відповідають вимогам державного стандарту України, екологічних, санітарно-гігієнічних, протипожежних та інших норм і правил, що забезпечують безпечну для життєдіяльності та здоров'я людей експлуатацію об'єкта при проведенні заходів, передбачених цим проектом.

В проекті прийняті наступні технічні рішення:

1. Розрахункові параметри зовнішнього повітря для проектування системи вентиляції та кондиціонування прийняті на основі кліматологічних даних для району проектування по параметру «Б», ДСТУ-Н Б В.1.1-27:2010 "Будівельна кліматологія": розрахункова температура для системи кондиціонування внутрішнього повітря становить +24°С, та +29°С зовнішнього повітря.

2. Система вентиляції запроектована із установкою обробки повітря SlimStar 100 компанії AeroStar, з об'ємною витратою повітря 1000 $м^3$/год, монтажу під стелею. Приточно-витяжна установка забезпечує мінімально необхідний повітрообмін протягом всього дня. Подача та забір повітря здійснюється двома малошумними та енергоефективними вентиляторами. Розведення виконується оцинкованими повітропроводами .

3. Систему кондиціонування виконано за допомогою настінних фанкойлів компанії Neoclima типу FWN450 та FWN300.

4. Від вентиляційної установки та фанкойлів передбачено відвід конденсату до системи каналізації через сифон HL138. Від фанкойлів де нема можливості відвести конденсат самоплином через сифон, встановлено дренажні конденсатні насоси типу mini orange, для перекачування конденмату в систему каналізації.

5. В приміщенні паливної передбачена природна вентиляція, яка забезпечує 3х кратний повітрообмін. Приплив та витяг повітря забезпечується за рахунок каналів виведених на покрівлю згідно вимог.

6. Монтаж обладнання проводити у відповідності з кресленнями проекту, вимогами заводів виробників та технічною документацією. Після закінчення монтажних робіт внутрішні поверхні елементів системи необхідно очистити від залишків бруду. Після очистки систем виконуються пусконалагоджувальні роботи. Роботи виконує організація, що має ліцензію на установку і пуск даного обладнання. Обслуговування обладнання може проводити тільки кваліфікований персонал.

Погоджено

Зам. інв. №

Підпис і дата

Інв. № ориг.

Проект розроблено відповідно до діючих норм, правил і стандартів

Головний інженер проекту Шпилюр П.С.

Зм.	Кіл.	Арк.	№ док.	Підпис	Дата
ГІП		Шпилюр П.С.			
Кер. пр.					
Н. контр.		Лубенець			
Розробив		Горський В.В.			

13032020/ЛТВ _ОВ-2

Нове будівництво адміністративної будівлі центру надання адміністративних послуг Новосанжарської селищної ради за адресою: вул. Центральна, 12, смт Нові Санжари, Новосанжарського району, Полтавської області

Внутрішні інженерні мережі

Стадія	Аркуш	Аркушів
РП	2.1	

Система вентиляції та кондиціонування. Загальні дані

Сахара

Програма не несе відповідальності за проєктну документацію у разі її використання без погодження з Програмою

Формат

U-LEAD
з Європою

Проект реалізовано
за рахунок коштів
Програми «U-LEAD
з Європою»

Система вентиляції. План 1-го поверху (відм. 0,000)

М (1 : 50)

Експлікація приміщень цокольного поверху

Номер	Имя	Площа
1	Тамбур	7,6 м²
2	Офісні приміщення	86,3 м²
3	Дитячий куточок	7,5 м²
4	Переговорна	8,6 м²
5	Кімната для роботи з документами	7,6 м²
6	Санвузол	4,7 м²
7	Інвентарна	2,6 м²
8	Кімната для прийому їжі	9,6 м²
9	Приміщення для розташування інженерного обладнання	6,0 м²

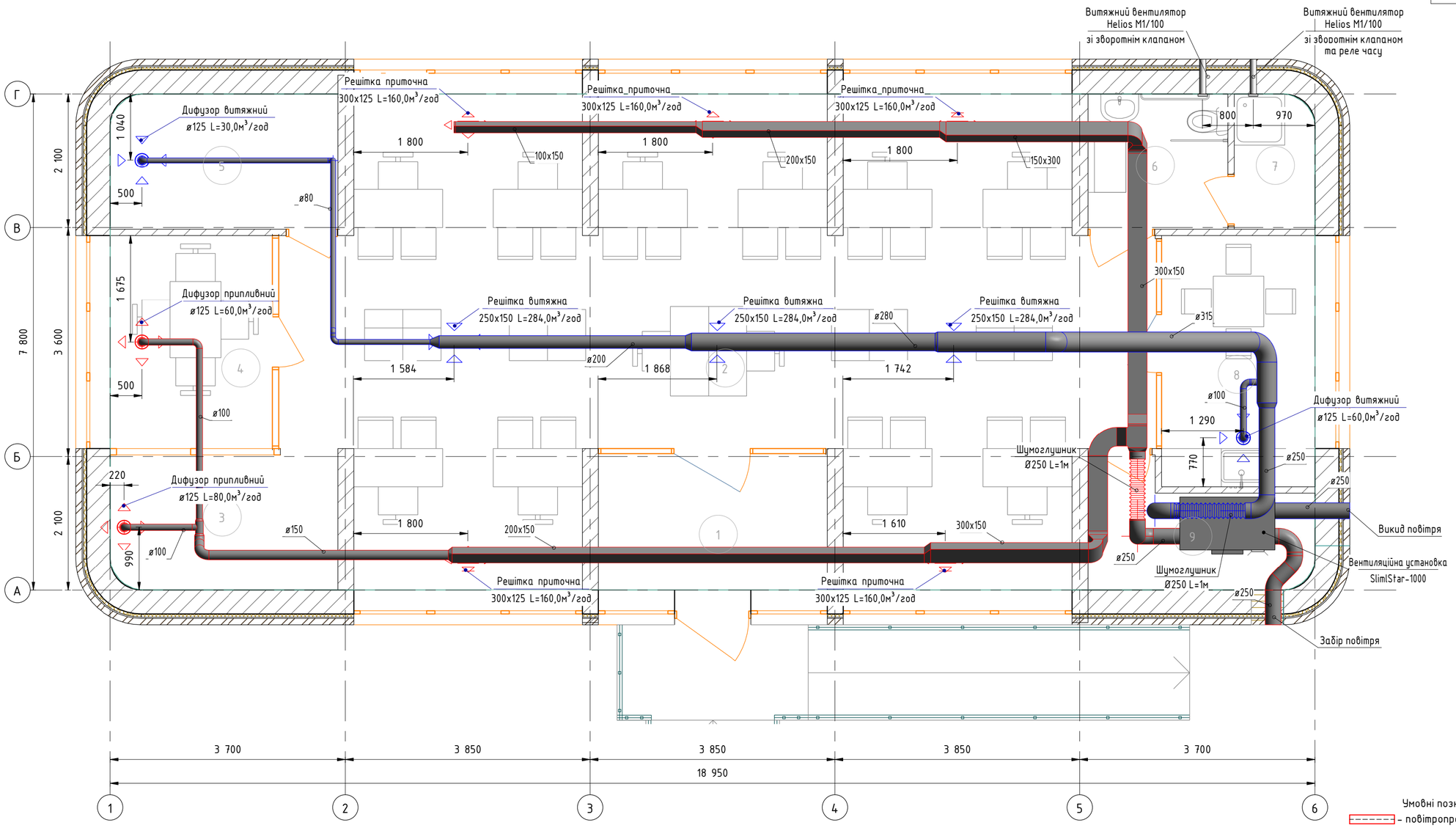

Умовні позначення:

- повітропровід приточного повітря
- повітропровід витяжного повітря
- припливний дифузор/решітка
- витяжний дифузор/решітка

Примітки:

1. Система вентиляції виконується оцинкованими повітропроводами, які прокладаються під стелею. Повітропроводи ізолювати фольгованою самоклеючою ізоляцією товщиною 8мм.
2. Остаточна прив'язка приточних/витяжних решіток відповідно до дизайн проекту.
3. Від приточно витяжної установки передбачено відвід конденсату через сифон HL138.

Зм.	Кіл.	Арк.	№ док.	Підпис	Дата	13032020/ТВ _ОВ-2		
						Нове будівництво адміністративної будівлі центру надання адміністративних послуг Новосанжарської селищної ради за адресою: вул. Центральна, 12, смт Нові Санжари, Новосанжарського району, Полтавської області		
ГІП		Шпилюр П.С.				Внутрішні інженерні мережі	Стадія	Аркуш	Аркушів
Кер. пр.							РП	2.2	
Н. контр.		Лубенець							
Розробив		Горський В.В.				Система вентиляції. План 1-го поверху (відм. 0,000)	Сахара		

Погоджено

Зам. інв. №

Підпис і дата

Інв. № ориг.

Програма не несе відповідальності за проєктну документацію у разі її використання без погодження з Програмою

Формат

U-LEAD
з європою

Проект реалізовано
за рахунок коштів
Програми «U-LEAD
з Європою»

3D вид системи вентиляції

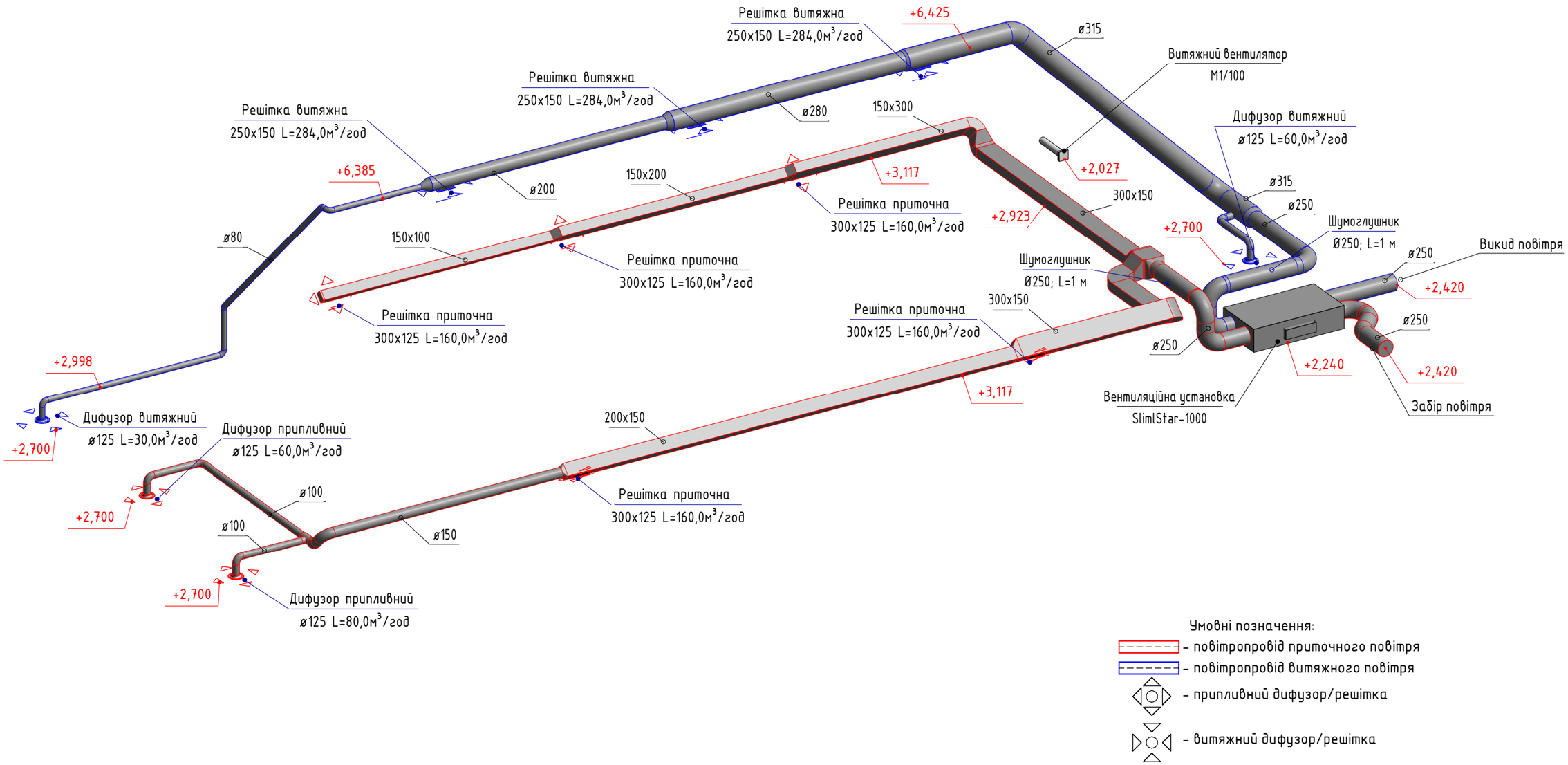

Умовні позначення:

- повітропровід приточного повітря
- повітропровід витяжного повітря
- припливний дифузор/решітка
- витяжний дифузор/решітка

Примітки:

1. Система вентиляції виконується оцинкованими повітропроводами, які прокладаються під стелею. Повітропроводи ізолювати фольгованою самоклеючою ізоляцією товщиною 8мм.
2. Остаточна прив'язка приточних/витяжних решіток відповідно до дизайн проекту.
3. Від приточно витяжної установки передбачено відвід конденсату через сифон HL138.

Зм.	Кіл.	Арк.	№ док.	Підпис	Дата	13032020ЛТВ _ОВ-2		
						Нове будівництво адміністративної будівлі центру надання адміністративних послуг Новосанжарської селищної ради за адресою: вул. Центральна, 12, смт Нові Санжари, Новосанжарського району, Полтавської області		
ГІП		Шпилюр П.С.				Внутрішні інженерні мережі	Стадія	Аркуш	Аркушів
Кер. пр.							РП	2.3.	
Н. контр.		Лубенець							
Розробив		Горський В.В.				3D вид системи вентиляції	Сахара		

Погоджено

Зам. інв. №

Підпис і дата

Інв. № ориг.

Програма не несе відповідальності за проектну документацію у разі її використання без погодження з Програмою

Формат

U-LEAD
з європою

Проект реалізовано
за рахунок коштів
Програми «U-LEAD
з Європою»

Схема підключення фанкойлів. План 1-го поверху
(відм. 0,000)
М (1 : 100)

Експлікація приміщень 1-го поверху		
Номер	Имя	Площа
1	Тамбур	7,6 м²
2	Офісні приміщення	86,3 м²
3	Дитячий куточок	7,5 м²
4	Переговорна	8,6 м²
5	Кімната для роботи з документами	7,6 м²
6	Санвузол	4,7 м²
7	Інвентарна	2,6 м²
8	Кімната для прийому їжі	9,6 м²
9	Приміщення для розташування інженерного обладнання	6,0 м²

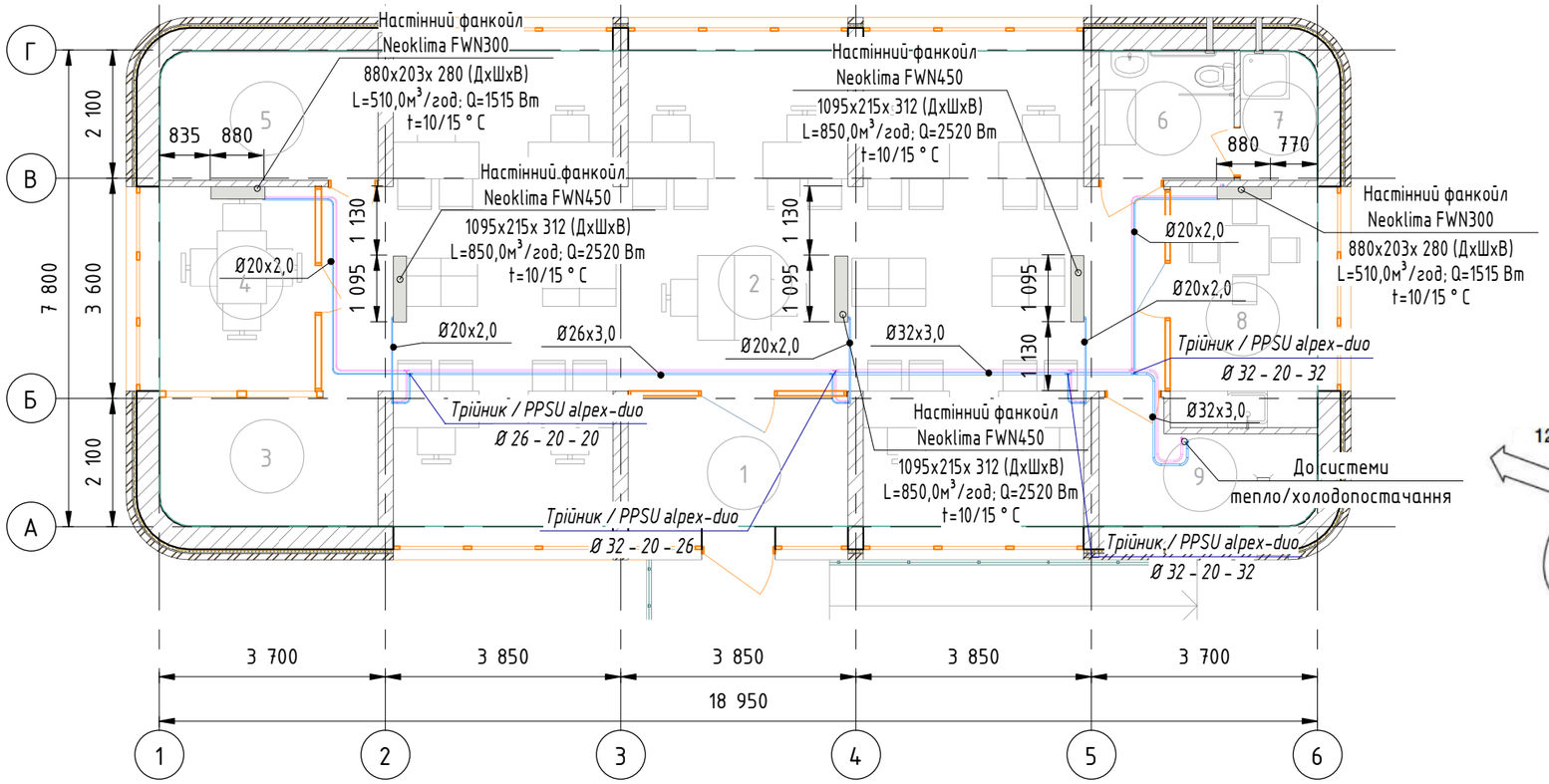

Схема №1. Кріплення фанкойла

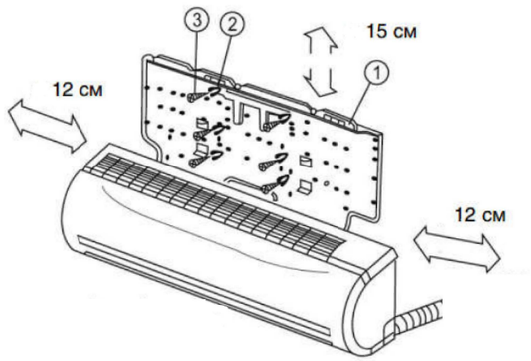

1. Монтажна пластина.
2. Гумова проставка.
3. Дюбель

Умовні позначення:

– подаючий/зворотній трубопровід системи кондиціонування X1/X2

Примітки:
1. Фанкойли монтувати згідно схеми №1;
2. Підключення фанкойлів виконати металопластиковими трубопроводами Frankische alpex-duo;
3. Трубопроводи прокладати приховано в конструкції стіни та підлоги.
4. Всі трубопроводи та арматура повинні бути ізольовані теплоізоляцією товщиною 13 мм

Зм.	Кіл.	Арк.	№ док.	Підпис	Дата	13032020/ЛТВ _ОВ-2		
						Нове будівництво адміністративної будівлі центру надання адміністративних послуг Новосанжарської селищної ради за адресою: вул. Центральна, 12, смт Нові Санжари, Новосанжарського району, Полтавської області		
ГІП		Шпилюр П.С.				Внутрішні інженерні мережі	Стадія	Аркуш	Аркушів
Кер. пр.							РП	2.4	
Н. контр.		Лубенець							
Розробив		Горський В.В.				Система кондиціонування. План 1-го поверху (відм. 0,000)	Сахара		

Погоджено

Зам. інв. №

Підпис і дата

Інв. № ориг.

Програма не несе відповідальності за проєктну документацію у разі її використання без погодження з Програмою

Формат

U-LEAD
з європою

Проект реалізовано
за рахунок коштів
Програми «U-LEAD
з Європою»

3D вид схеми підключення фанкойлів

Схема №1. Кріплення фанкойла

1. Монтажна пластина.
2. Гумова проставка.
3. Дюбель

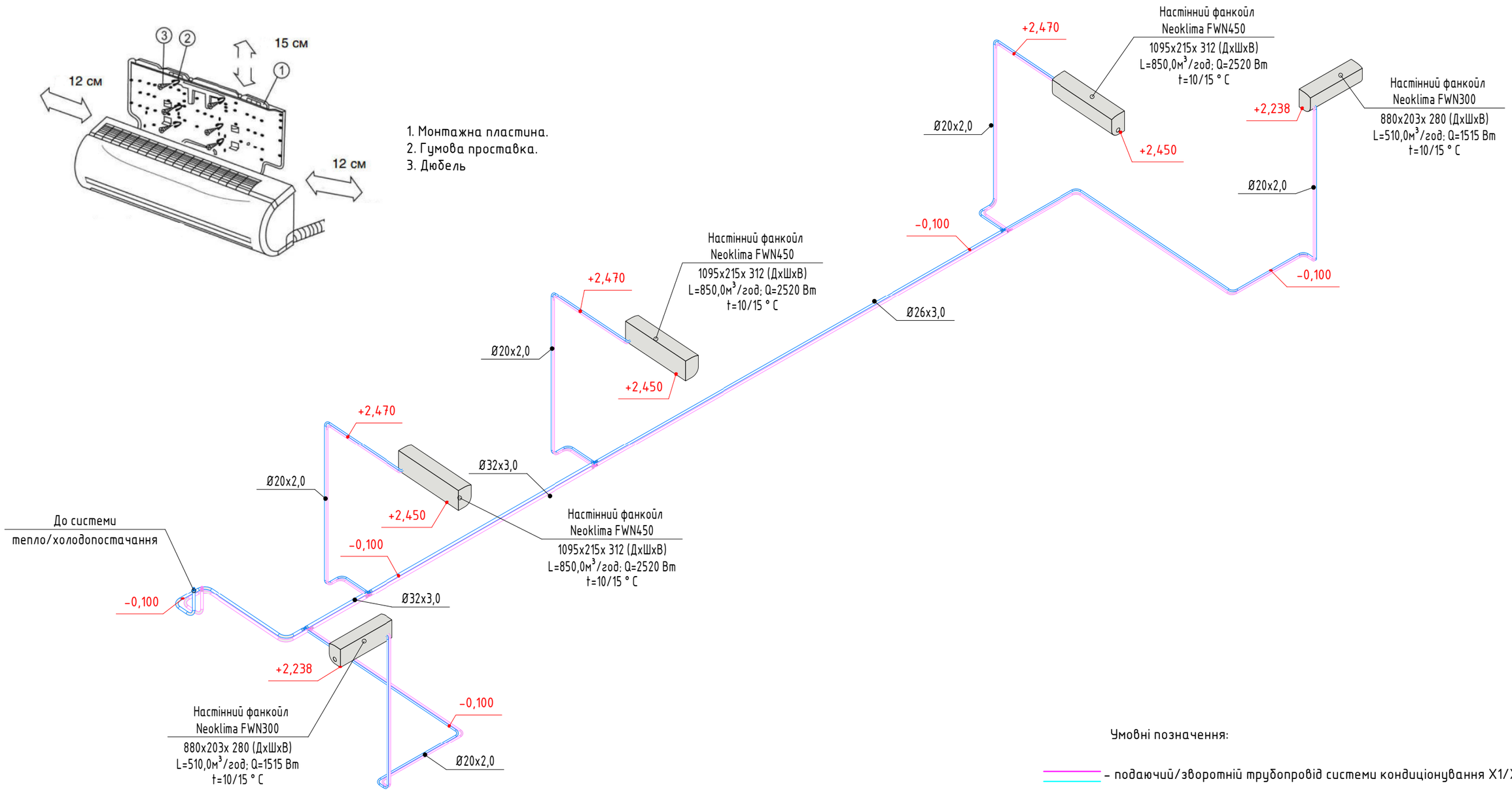

Умовні позначення:

- подаючий/зворотній трубопровід системи кондиціонування X1/X2

Примітки:
1. Фанкойли монтувати згідно схеми №1;
2. Підключення фанкойлів виконати металопластиковими трубопроводами Frankische alpex-duo;
3. Трубопроводи прокладати приховано в конструкції стіни та підлоги.
4. Всі трубопроводи та арматура повинні бути ізольовані теплоізоляцією товщиною 13 мм

Зм.	Кіл.	Арк.	№ док.	Підпис	Дата	13032020ЛТВ _ОВ-2		
						Нове будівництво адміністративної будівлі центру надання адміністративних послуг Новосанжарської селищної ради за адресою: вул. Центральна, 12, смт Нові Санжари, Новосанжарського району, Полтавської області		
ГІП		Шпилюр П.С.				Внутрішні інженерні мережі	Стадія	Аркуш	Аркушів
Кер. пр.							РП	2.5	
Н. контр.		Лубенець							
Розробив		Горський В.В.				3D вид схеми підключення фанкойлів	Сахара		

Погоджено

Зам. інв. №

Підпис і дата

Інв. № ориг.

Програма не несе відповідальності за проєктну документацію у разі її використання без погодження з Програмою

Формат

U-LEAD
з Європою

Проект реалізовано
за рахунок коштів
Програми «U-LEAD
з Європою»

Схема відводу конденсату від фанкойлів. План 1-го поверху (відм. 0,000)

М (1 : 100)

Експлікація приміщень 1-го поверху		
Номер	Имя	Площа
1	Тамбур	7,6 м²
2	Офісні приміщення	86,3 м²
3	Дитячий куточок	7,5 м²
4	Переговорна	8,6 м²
5	Кімната для роботи з документами	7,6 м²
6	Санвузол	4,7 м²
7	Інвентарна	2,6 м²
8	Кімната для прийому їжі	9,6 м²
9	Приміщення для розташування інженерного обладнання	6,0 м²

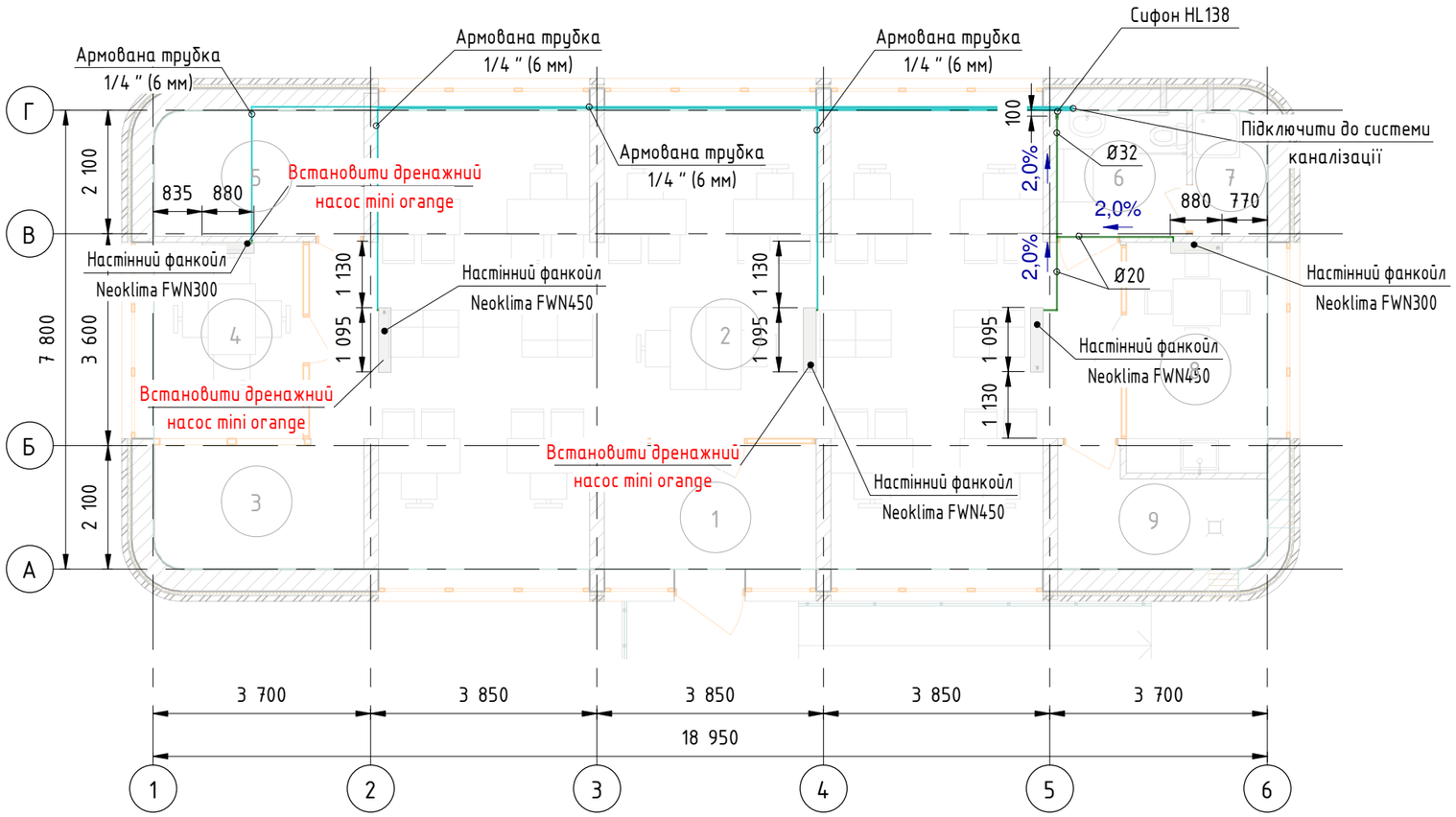

Умовні позначення:

- Армована трубка 1/4" (6мм)
- полімерна каналізаційна труба

Примітки:

1. Від фанкойлів передбачити відвід конденсату до системи каналізації;
2. Дренажні трубопроводи прокладати приховано у конструкції стіни та стелі;
3. При прокладанні армованого трубопроводу від дренажних насосів, виключити можливість перегинання.

Зм.	Кіл.	Арк.	№ док.	Підпис	Дата	13032020/ТВ _ОВ-2		
						Нове будівництво адміністративної будівлі центру надання адміністративних послуг Новосанжарської селищної ради за адресою: вул. Центральна, 12, смт Нові Санжари, Новосанжарського району, Полтавської області		
ГІП		Шпилюр П.С.				Внутрішні інженерні мережі	Стадія	Аркуш	Аркушів
Кер. пр.							РП	2.6	
Н. контр.		Лубенець							
Розробив		Горський В.В.				Схема відводу конденсату від фанкойлів. План 1-го поверху (відм. 0,000)	Сахара		

Погоджено

Зам. інв. №

Підпис і дата

Інв. № ориг.

Програма не несе відповідальності за проєктну документацію у разі її використання без погодження з Програмою

Формат

U-LEAD
з європою

Проект реалізовано
за рахунок коштів
Програми «U-LEAD
з Європою»

3D вид схеми відводу дренажу від фанкойлів

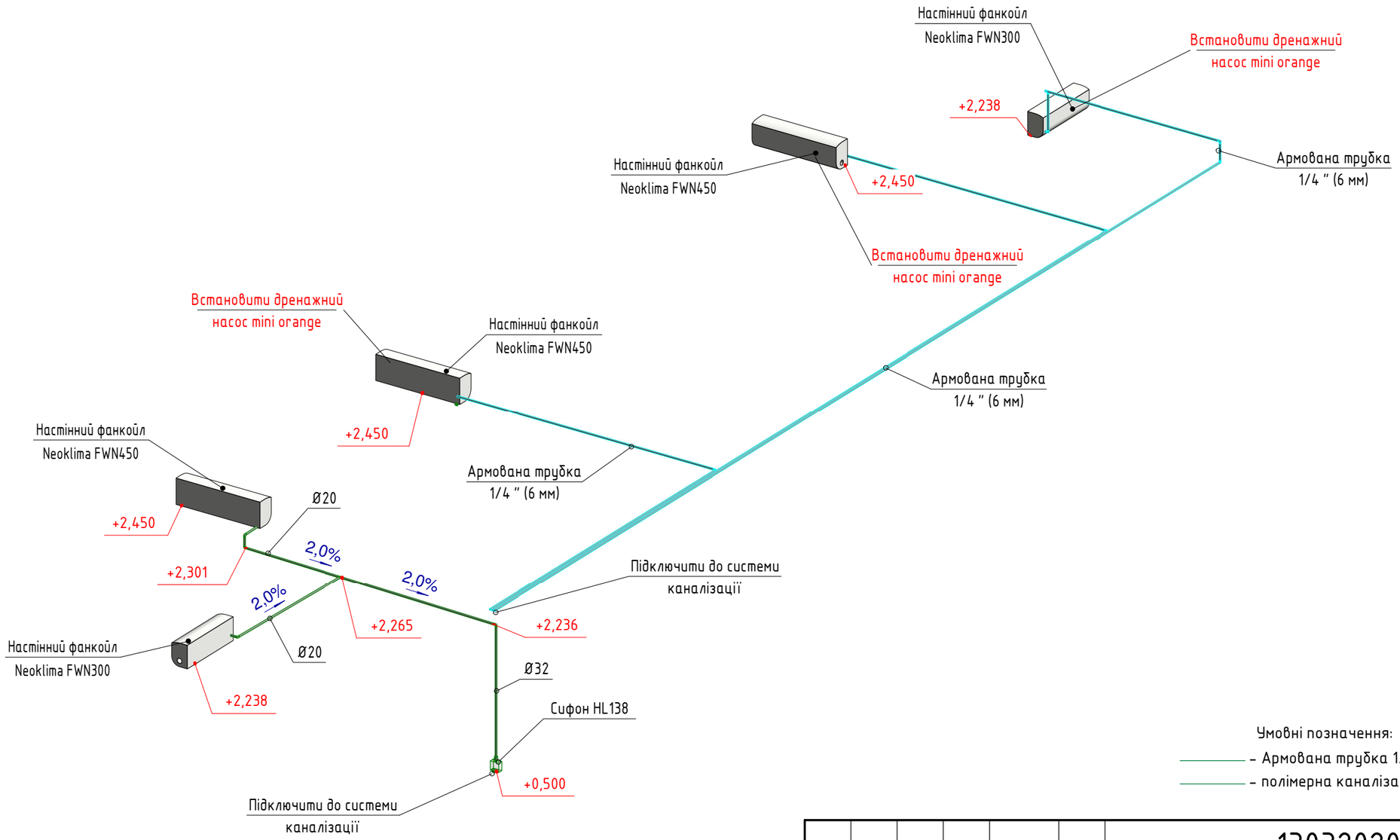

Умовні позначення:

- Армована трубка 1/4" (6мм)
- полімерна каналізаційна труба

Примітки:

1. Від фанкойлів передбачити відвід конденсату до системи каналізації;
2. Дренажні трубопроводи прокладати приховано у конструкції стіни та стелі;
3. При прокладанні армованого трубопроводу від дренажних насосів, виключити можливість перегинання.

Зм.	Кіл.	Арк.	№ док.	Підпис	Дата	13032020ЛТВ _ОВ-2		
						Нове будівництво адміністративної будівлі центру надання адміністративних послуг Новосанжарської селищної ради за адресою: вул. Центральна, 12, смт Нові Санжари, Новосанжарського району, Полтавської області		
ГІП		Шпилюр П.С.				Внутрішні інженерні мережі	Стадія	Аркуш	Аркушів
Кер. пр.							РП	2.7	
Н. контр.		Лубенець							
Розробив		Горський В.В.				3D вид схеми відводу дренажу від фанкойлів	Сахара		

Погоджено

Зам. інв. №

Підпис і дата

Інв. № ориг.

Програма не несе відповідальності за проєктну документацію у разі її використання без погодження з Програмою

Формат

U-LEAD з європою
Проект реалізовано за рахунок коштів Програми «U-LEAD з Європою»

ВІДОМІСТЬ ОСНОВНИХ КОМПЛЕКТІВ РОБОЧИХ КРЕСЛЕНЬ

Позначення	Найменування	Примітки
13032020/ЛТВ-ОВ-1	Система опалення та охолодження	
13032020/ЛТВ-ОВ-2	Система вентиляції та кондиціонування	
13032020/ЛТВ-ВК	Система водопостачання та каналізації	
13032020/ЛТВ-ТМ	Тепломеханічна частина	
13032020/ЛТВ-ТХ	Центральний порохотяг	

ВІДОМІСТЬ РОБОЧИХ КРЕСЛЕН13032020/ЛТВ -ТМ

Арк.	Найменування	Примітки
4.1	Тепломеханічна частина. Загальні дані	
4.2	Принципова схема теплопостачання	
4.3	Розміщення основного обладнання. Фрагмент плану цокольного поверху (відм. -2,800)	
4.4	Розріз 1	
4.8	3D вид розта шування основного обладнання	

ВІДОМІСТЬ ДОКУМЕНТІВ НА ЯКІ ПОСИЛАЮТЬСЯ ТА ЯКІ ДОДАЮТЬСЯ

Позначення	ДОКУМЕНТИ НА ЯКІ ПОСИЛАЮТЬСЯ
ДБН В.2.5-67:2013	Опалення, вентиляція та кондиціонування.
ДБН В.2.5-64:2012	Система водопостачання та каналізації.
Fraenkische	Технічне керівництво по проеткуванню та монтажу систем внутрішнього мікроклімату.
ДБН В.2.5-77:2014	Котельні
	ДОКУМЕНТИ, ЯКІ ДОДАЮТЬСЯ
13032020/ЛТВ-ТМ.С	Специфікація основного обладнання.

ЗАГАЛЬНІ ВКАЗІВКИ

Даний розділ проекту розроблений на підставі завдання на проектування, технологічного завдання і архітектурно-будівельних креслень, відповідно до вимог ДБН В.2.5-67:2013 «Опалення, вентиляція та кондиціонування», ДБН В.2.2-9:2018 «Громадські будинки та споруди» та ДБН В.2.2-15:2019 "Житлові будинки. Основні положення", ДБН В.2.5-77:2014 «Котельні» . Технічні рішення, прийняті в робочих кресленнях, відповідають вимогам державного стандарту України, екологічних, санітарно-гігієнічних, протипожежних та інших норм і правил, що забезпечують безпечну для життєдіяльності та здоров'я людей експлуатацію об'єкта при проведенні заходів, передбачених цим проектом.

В проекті прийняті наступні технічні рішення:

1. Котельня розміщується в технічному приміщенні та передбачена для тепло-, холодопостачання будівлі.
2. Для визначення необхідної потужності котельні було проведено теплотехнічний розрахунок згідно ДСТУ ISO 6946:2007 та ДСТУ Б EN 12831. Детальні розрахунки по приміщенням наведені в Додатку 1. Розрахунки виконано у програмному забезпеченні KAN OZC 6.9 Basic.
3. Основним джерелом теплопостачання є повітряний тепловий насос CHOFU AEYC-1039U потужністю 10 кВт. Резервне джерело - електричний котел Tenko Економ 10 кВт.
4. Температурний графік відпуску теплоносія споживачам на потреби:

- поверхневе опалення - 45/40 С;
- поверхневе охолодженя - 15/20 °С;
- охолодження фанкойлами - 10/15 °С;

5. Для компенсації гідравлічного температурного розширення теплоносія в системі наявний розширювальний бак, ємністю 80 л для системи опалення з номінальним тиском 5 бар.
6. Всі роботи виконувати у відповідності із проектом та ДБН В.2.5-77:2014 «Котельні». На підлозі в котельній передбачити гідроізоляцію на рівень заливу водою 100 мм. Трубопроводи підключення технологічного обладнання виконати з мідних труб. Всі трубопроводи та металеві частини теплоізолювати.
7. Після закінчення монтажних робіт внутрішні поверхні елементів системи необхідно очистити від залишків бруду. Після очистки систем виконуються пусконалагоджувальні роботи. Роботи виконує організація, що має ліцензію на установку і пуск даного обладнання. Обслуговування обладнання може проводити тільки кваліфікований персонал.

Основні показники теплового навантаження

Найменування системи	Розрахункова витрата, кВт *середній (максимальний)		
	ГВП	**Поверхневе опалення**	**Всього**
Максимальний зимовий режим при tз=-22С	1,0	8,639	9,639(9,639)
Літній режим tз<+8 С	1,0	-	1,0

Погоджено

Зам. інв. №

Підпис і дата

Інв. № ориг.

Проект розроблено відповідно до діючих норм, правил і стандартів

Головний інженер проекту Шпилюр П.С.

Зм.	Кіл.	Арк.	№ док.	Підпис	Дата	13032020/ЛТВ _ТМ		
						Нове будівництво адміністративної будівлі центру надання адміністративних послуг Новосанжарської селищної ради за адресою: вул. Центральна, 12, смт Нові Санжари, Новосанжарського району, Полтавської області		
ГІП		Шпилюр П.С.				Внутрішні інженерні мережі	Стадія	Аркуш	Аркушів
Кер. пр.							РП	4.1	
Н. контр.		Лубенець							
Розробив		Горський В.В.				Тепломеханічна частина. Загальні дані	Сахара		

Програма не несе відповідальності за проектну документацію у разі її використання без погодження з Програмою

Формат

U-LEAD
з Європою

Проект реалізовано
за рахунок коштів
Програми «U-LEAD
з Європою»

Принципова схема теплопостачання

Умовні позначення

- T1 — трубопровід системи теплопостачання прямий
- T2 — трубопровід системи теплопостачання зворотній
- T3 — трубопровід системи гарячого водопостачання
- T4 — циркуляційний трубопровід системи гарячого водопостачання
- B1 — трубопровід системи холодного водопостачання

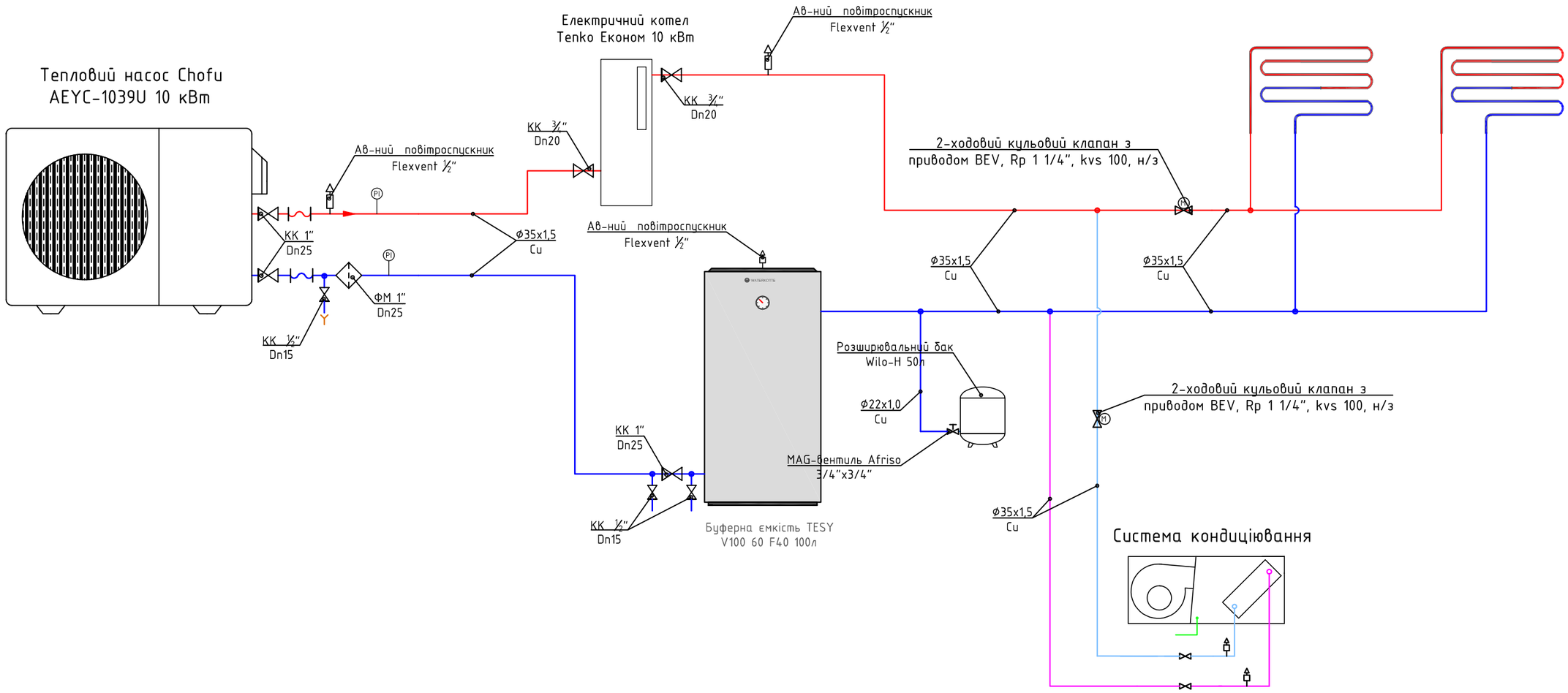

- Кран кульовий (КК)
- Клапан зворотній (КЗ)
- Фільтр механічний
- Клапан трьохходовий
- Підключення розширювального баку MAG-вентиль Afrizo
- Кран кульовий з термометром
- Група безпеки (розповітрювач + запобіжний клапан)
- Група безпеки бойлера ГВП
- Насос циркуляційний
- Розширювальний бак
- Автоматичний повітроспускник

Изм.	Кол. уч.	Лист	№ док.	Подп.	Дата
ГІП		Шпилюр			
Кер. пр.					
Н. контр.		Лубенець			
Розробив		Горський			

13032020ЛТВ_ТМ

Будівництво адміністративної будівлі під центр надання адміністративних послуг за адресою: Полтавська область, Новосанжарський район, смт. Нові Санжари, вул. Центральна, 12

Внутрішні інженерні мережі

Стадия	Лист	Листов
РП	4.2	

Принципова схема теплопостачання

Сахара

Формат А3

Согласовано

Взам. инв. №

Подпись и дата

Инв. № подл.

Програма не несе відповідальності за проєктну документацію у разі її використання без погодження з Програмою

U-LEAD
з Європою

Проект реалізовано
за рахунок коштів
Програми «U-LEAD
з Європою»

План 1-го поверху (відм. 0,000) копия 1

М (1 : 25)

Експлікація приміщень цокольного поверху		
Номер	Имя	Площа
1	Тамбур	7,6 м²
2	Офісні приміщення	86,3 м²
3	Дитячий куточок	7,5 м²
4	Переговорна	8,6 м²
5	Кімната для роботи з документами	7,6 м²
6	Санвузол	4,7 м²
7	Інвентарна	2,6 м²
8	Кімната для прийому їжі	9,6 м²
9	Приміщення для розташування інженерного обладнання	6,0 м²

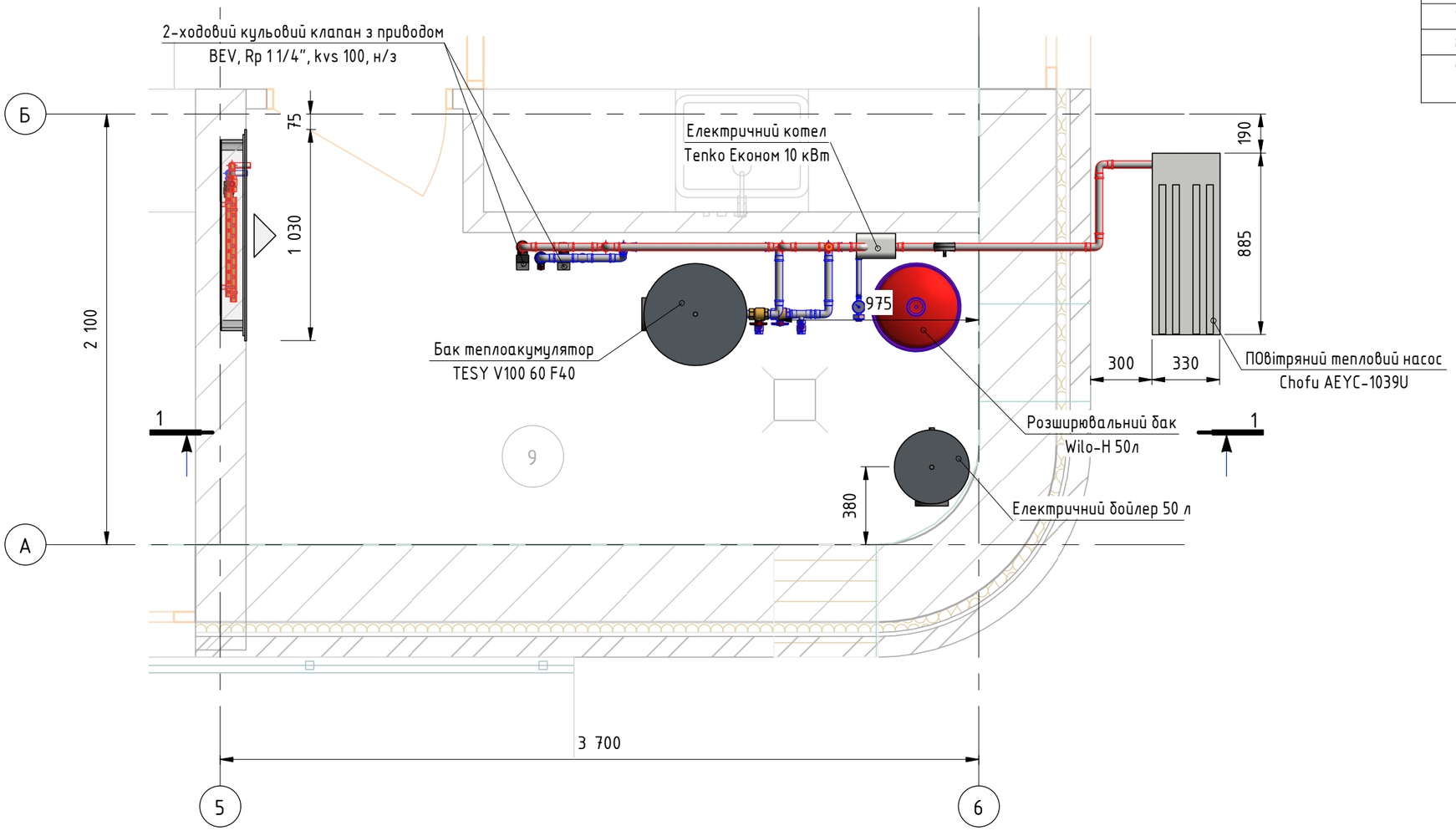

Умовні позначення:

– Т1/Т2 подаючий/зворотній трубопровід системи опалення

Примітки:

1. В приміщенні котельні стіни виконати негорючими. На підлозі передбачити гідроізоляцію на рівень заливу водою 100 мм.
2. В котельні передбачена система вентиляції через решітку, що забезпечує 3х кратний повітрообмін.
3. Монтаж і запуск основного обладнання виконувати згідно рекомендації фірми-виробника.

Зм.	Кіл.	Арк.	№ док.	Підпис	Дата	13032020ЛТВ _ТМ		
						Нове будівництво адміністративної будівлі центру надання адміністративних послуг Новосанжарської селищної ради за адресою: вул. Центральна, 12, смт Нові Санжари, Новосанжарського району, Полтавської області		
ГІП		Шпилюр П.С.				Внутрішні інженерні мережі	Стадія	Аркуш	Аркушів
Кер. пр.							РП	4.3	
Н. контр.		Лубенець							
Розробив		Горський В.В.				Розміщення основного обладнання. Фрагмент плану цокольного поверху (відм. -2,800)	Сахара		

Погоджено

Зам. інв. №

Підпис і дата

Інв. № ориг.

Програма не несе відповідальності за проєктну документацію у разі її використання без погодження з Програмою

Формат

U-LEAD
З ЄВРОПОЮ

Проект реалізовано
за рахунок коштів
Програми «U-LEAD
з Європою»

1

М (1 : 20)

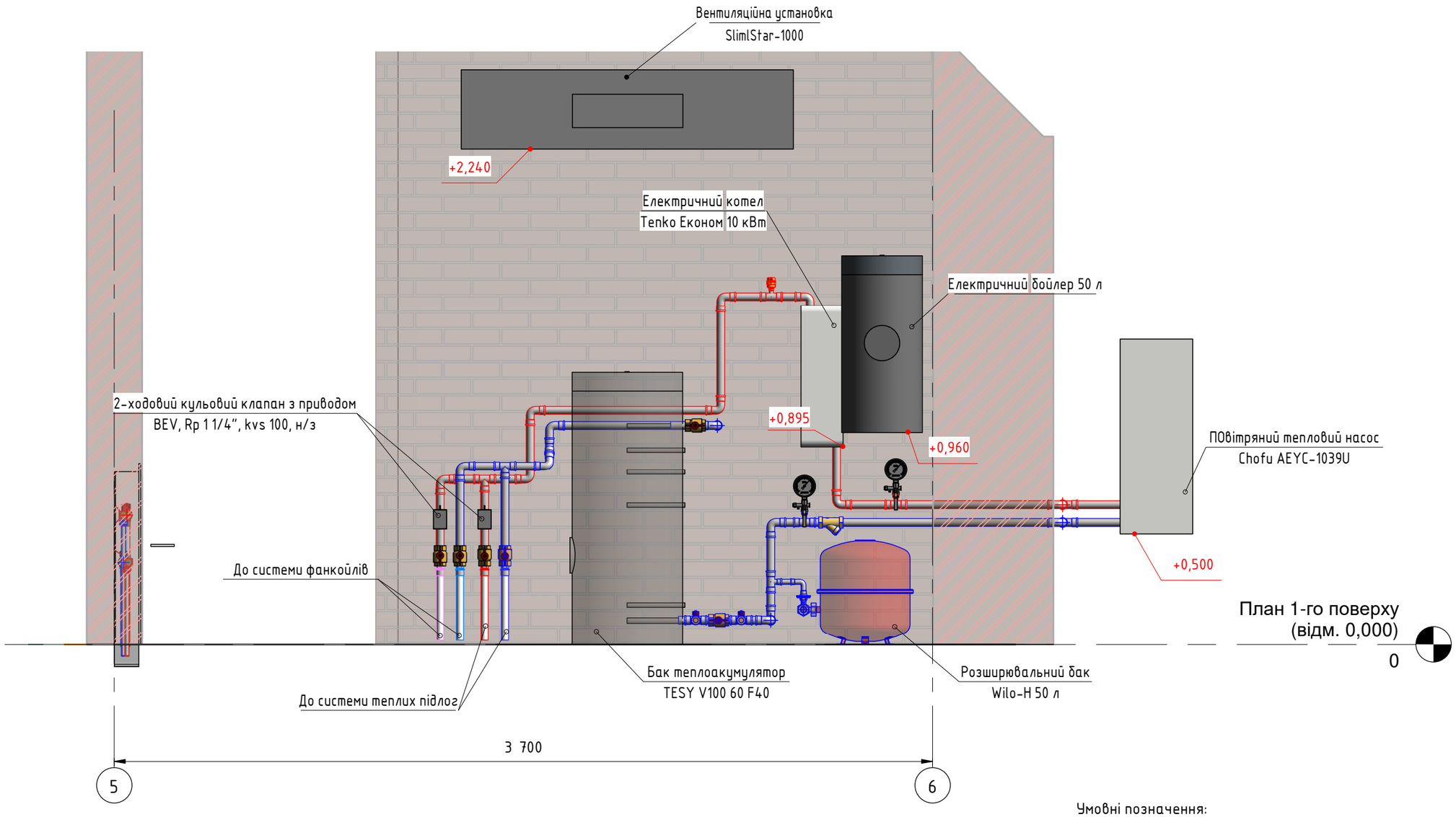

Умовні позначення:

- T1/T2 подаючий/зворотній трубопровід системи опалення

Примітки:

1. В приміщенні котельні стіни виконати негорючими. На підлозі передбачити гідроізоляцію на рівень заливу водою 100 мм.
2. В котельні передбачена система вентиляції через решітку, що забезпечує 3х кратний повітрообмін.
3. Монтаж і запуск основного обладнання виконувати згідно рекомендації фірми-виробника.

Зм.	Кіл.	Арк.	№ док.	Підпис	Дата
ГІП		Шпилюр П.С.			
Кер. пр.					
Н. контр.		Лубенець			
Розробив		Горський В.В.			

13032020ЛТВ _ТМ

Нове будівництво адміністративної будівлі центру надання адміністративних послуг Новосанжарської селищної ради за адресою: вул. Центральна, 12, смт Нові Санжари, Новосанжарського району, Полтавської області

Внутрішні інженерні мережі

Стадія	Аркуш	Аркушів
РП	4.4	

Розріз 1

Сахара

Погоджено

Зам. інв. №

Підпис і дата

Інв. № ориг.

Програма не несе відповідальності за проєктну документацію у разі її використання без погодження з Програмою

Формат

U-LEAD
з Європою

Проект реалізовано
за рахунок коштів
Програми «U-LEAD
з Європою»

3D вид розта шування основного обладнання

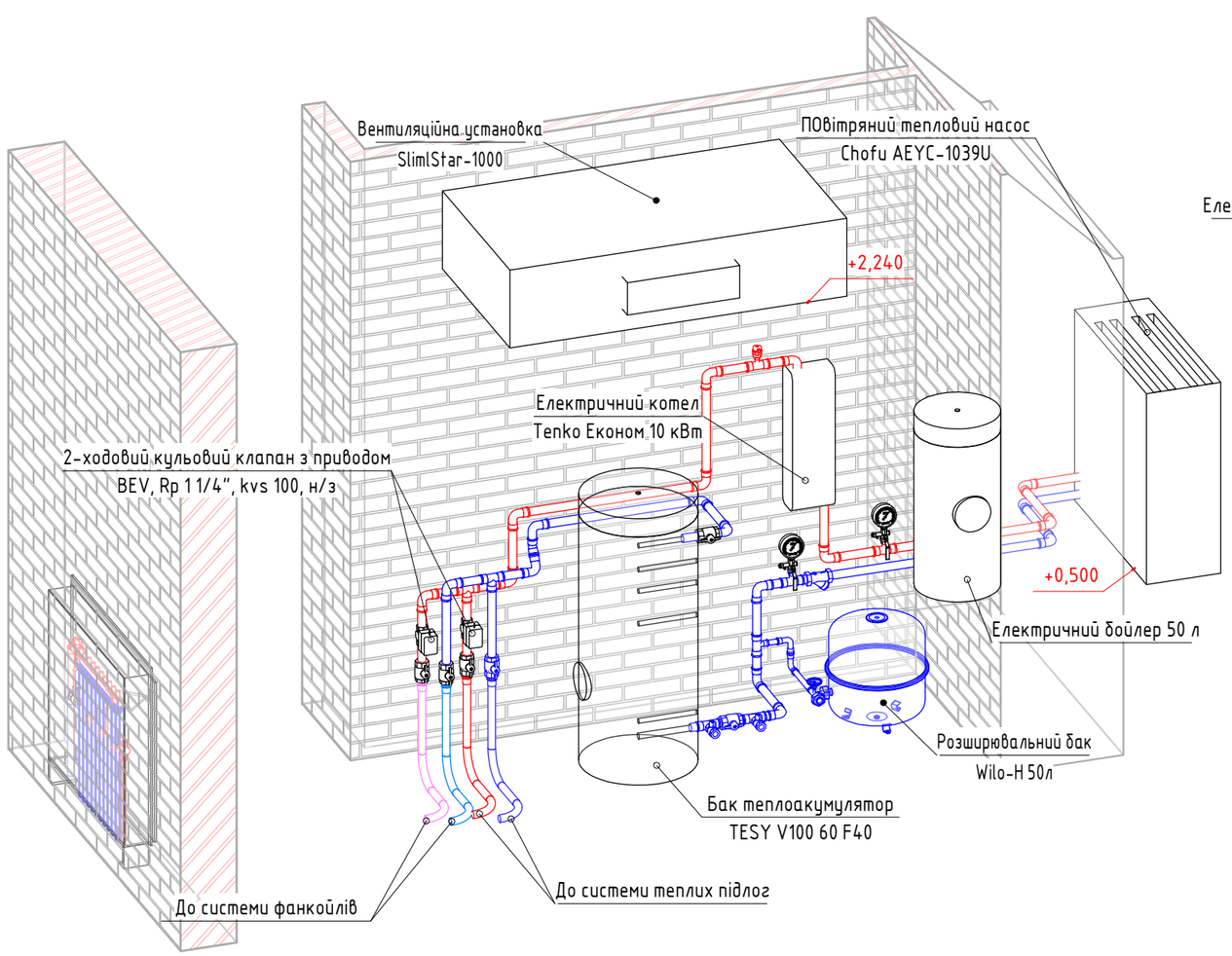

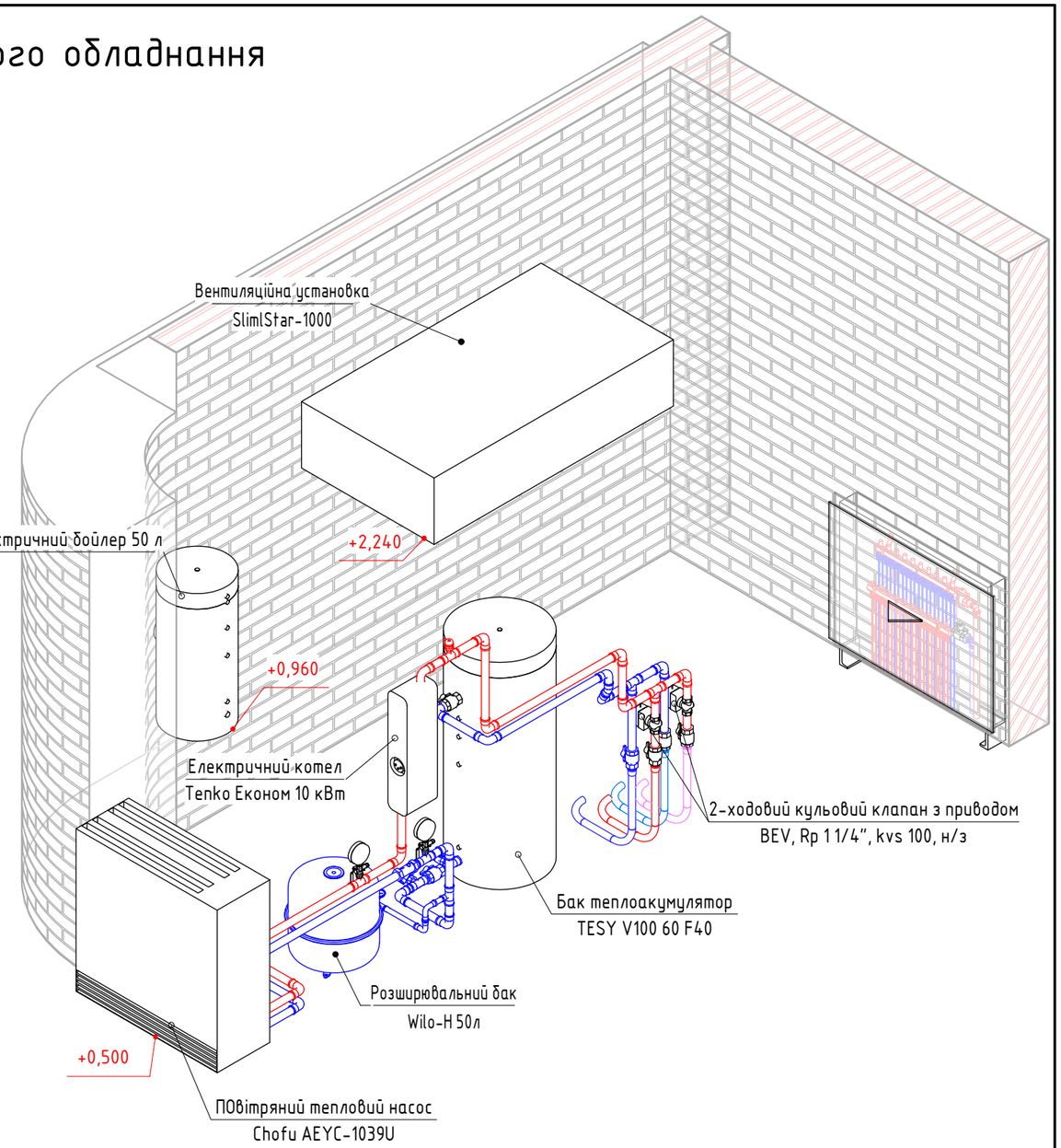

Погоджено

Зам. інв. №

Підпис і дата

Інв. № ориг.

Умовні позначення:

– T1/T2 подаючий/зворотній трубопровід системи опалення

Примітки:

1. В приміщенні котельні стіни виконати негорючими. На підлозі передбачити гідроізоляцію на рівень заливу водою 100 мм.
2. В котельні передбачена система вентиляції через решітку, що забезпечує 3х кратний повітрообмін.
3. Монтаж і запуск основного обладнання виконувати згідно рекомендації фірми-виробника.

Зм.	Кіл.	Арк.	№ док.	Підпис	Дата	13032020ЛТВ _ТМ		
						Нове будівництво адміністративної будівлі центру надання адміністративних послуг Новосанжарської селищної ради за адресою: вул. Центральна, 12, смт Нові Санжари, Новосанжарського району, Полтавської області		
ГІП		Шпилюр П.С.				Внутрішні інженерні мережі	Стадія	Аркуш	Аркушів
Кер. пр.							РП	4.8	
Н. контр.		Лубенець							
Розробив		Горський В.В.				3D вид розта шування основного обладнання	Сахара		

Програма не несе відповідальності за проєктну документацію у разі її використання без погодження з Програмою

Формат

U-LEAD з Європою
Проект реалізовано за рахунок коштів Програми «U-LEAD з Європою»

Позиція	Найменування та технічна характеристика	Тип, марка, позначення документа, опитувального листа	Код обладнання, виробу, матеріалу	Завод-виготовлювач	Одиниця вимірю-вання	Кількість	Маса одиниці, кг	Примітка
1	2	3	4	5	6	7	8	9
	Система поверхневого опалення							
1.1	Шафка внутрішня Fado 1250х625х130мм				шт	2		
1.2	Мат пінополістерольний з поліпроп. SAHARA 20мм, 35 кг/кв.м				м.кв.	145		
1.3	Демпферна стрічка 8х150 з фартухом				м.	115		
1.4	Термодюбель з цвяхом 10ммх70мм				шт	580		
1.5	Піна монтажна 750мл професійна				шт.	2		
1.6	Труба поліетиленова ff-therm multi / PE-RT 16 x 2 mm (бухта 600м)				м.	1300		
1.7	Труба металопластикова turatec multi / PE-RT / AL / PE-RT 32х3mm				м.	4		
1.8	Труба металопластикова turatec multi / PE-RT / AL / PE-RT 26х3mm				м.	40		
1.9	Перехідник з зовнішньою різьбою / латунь alpex-duo 32-1"МТ				шт	2		
1.10	Перехідник з зовнішньою різьбою / латунь alpex-duo 26-1"МТ				шт	4		
1.11	Трійник редукційний / PPSU alpex-duo 32 - 26 - 26				шт	2		
1.12	Кутник 90° / PPSU alpex-du 32 - 32				шт	4		
1.13	Кутник 90° / PPSU alpex-du 26 - 26				шт	6		
1.14	Євроконус нікельований 16 - 3/4" FT nickel-plated PEX				шт	36		
1.15	Стрічка деформаційного шва				м.	50		
1.16	Скоба TACKER SYSTEM				шт	3900		
1.17	Колектор Danfoss FHF 10 контурів з витратомірами				шт	1		
1.18	Колектор Danfoss FHF 8 контурів з витратомірами				шт	1		
1.19	Торцева секція колектора з ручним повітровідвідником				шт.	2		
1.20	Торцева секція колектора з автоматичним повітровідвідником				шт.	2		
1.21	Монтажний кронштейн для колектора, коплект				комп.	2		
1.22	Кульові крани лат. Danfoss Ду25 (2шт.) для підключення колектора				пара	2		
1.23	Фіксатор повороту труби 90гр(опал) 16/17				шт.	36		

Зам. інв. №
Підпис и дата
Інв. № ориг.

Зм.	Кільк	Арк.	№док	Підпис	Дата
ГІП		Шпилюр			
Кер.пр.					
Н.контр.		Лубенець			
Розробив		Горський			

13032020ЛТВ-ОВ-1.С

Нове будівництво адміністративної будівлі центру надання адміністративних послуг Новосанжарської селищної ради за адресою: вул. Центральна, 12, смт Нові Санжари, Новосанжарського району, Полтавської області

Внутрішні інженерні мережі

Стадія	Аркуш	Аркушів
РП	1	2

Специфікація виробів, обладнання та матеріалів

Сахара

Програма не несе відповідальності за проєктну документацію у разі її використання без погодження з Програмою

U-LEAD
з Європою
Проект реалізовано
за рахунок коштів
Програми «U-LEAD
з Європою»

Позиція	Найменування та технічна характеристика	Тип, марка, позначення документа, опитувального листа	Код обладнання, виробу, матеріалу	Завод-виготовлювач	Одиниця вимірю-вання	Кількість	Маса одиниці, кг	Примітка
1	2	3	4	5	6	7	8	9
1.24	Ізоляція трубна Climaflex Stabil 35х9 з червоною оболонкою				шт	4		
1.25	Ізоляція трубна Climaflex Stabil 28х9 з червоною оболонкою				шт	40		
1.26	Ізоляція трубна Climaflex Stabil 18х9 з червоною оболонкою				шт	140		
1.27	Рукавиці х\б				пара	2		
1.28	Распіратор				шт	3		
1.29	Перфострічка металева 20мм х 0,70мм 30м				шт.	1		
1.30	Хомут MP-L-I 26-32 M8/M10				шт	6		
1.31	Шпилька-шуруп M8/100				шт	6		
1.32	Універсальний дюбель HUD-1 12х60				шт	12		
1.33	Гак пластмасовий для труб одинарний, 14-20 (L=77 мм.)				шт	500		
1.34	Гак пластмасовий для труб подвійний, 14-20 (L=77 мм.)				шт.	120		
1.35	Кутник латунний GF 33 1"х1"				шт	4		

Зам. інв. №

Підпис і дата

Інв. № ориг.

Програма не несе відповідальності за проєктну документацію у разі її використання без погодження з Програмою

U-LEAD з Європою
Проект реалізовано за рахунок коштів Програми «U-LEAD з Європою»

Позиція	Найменування та технічна характеристика	Тип, марка, позначення документа, опитувального листа	Код обладнання, виробу, матеріалу	Завод-виготовлювач	Одиниця вимірю-вання	К-сть	Маса одиниці, кг	Примітка
1	2	3	4	5	6	7	8	9
	Система вентиляції з рекуперацією тепла							
1.1	Авт.вимикач IEK BA 47-29 2-пол 25А				шт	1		
1.2	Канал d100/0,5				шт	2		
1.3	SlimStar 750-EC				шт	1		
1.4	Круглий дифузор Vent MB 125 ПФс				шт	3		
1.5	Вентилятор Helios M1-100, стандартне виконання				шт	1		
1.6	Вентилятор Helios M1-100 N/C, з затримкою вимкнення				шт	1		
1.7	Повітроводи з оцинкованої сталі 0.5мм				м.кв.	50		
1.8	Фасонні вироби з оцинкованої сталі 0.5мм				м.кв.	20		
1.96	Фасонні вироби з оцинкованої сталі 0.5мм (нестандартні)				м.кв.	5		
1.10	Ізовент Н 100/7,6				шт	1		
1.11	Хомут металевий 100 Ц				шт	6		
1.12	Шумоглушник СР 200/900				шт	2		
1.13	Стяжка 450х4,8				шт.	100		
1.14	Автомат 1-полюсний ABB SH201 C 10A				шт.	1		
1.15	Гофра ПВХ 16/11				м.	15		
1.16	Кабель ПВС 3х1,5				м.	25		
1.17	Кабель ПВС 3х0,75				м.	25		
1.18	Металорукав РЗЦ d15				шт	18		
1.19	Полотно ППЕ фольговане 10мм самоклейка				м.кв.	75		
1.20	Стрічка алюмінієва 48мм 45м				м.кв.	10		
1.21	HL138 Сифон для кондиціонерів ДУ32х100х100				шт	1		
1.22	Перфострічка металева 20мм х 0,70мм 30м				шт.	2		
1.23	Шуруп 6х40				шт	150		
1.24								
	Система охолодження настінними фанкойлами Neoclima							
2.1	Насос збору конденсату Mini Orange				шт	3		
2.2	Рукавиці х/б оранжеві				пара	4		
2.3	Труба металопластикова alpex-duo XS / PEX-AL- PE 32х3mm				м.	40		
2.4	Труба металопластикова alpex-duo XS / PEX-AL- PE 26х3mm				м.	20		
2.5	Труба металопластикова turatec multi / PE-RT / AL / PE-RT				м.	60		

Зам. інв. №
Підпис и дата
Інв. № ориг.

Зм.	Кільк	Арк.	№док	Підпис	Дата
ГІП		Шпилюр			
Кер.пр.					
Н.контр.		Лубенець			
Розробив		Горський			

13032020ЛТВ-ОВ-2.С

Нове будівництво адміністративної будівлі центру надання адміністративних послуг Новосанжарської селищної ради за адресою: вул. Центральна, 12, смт Нові Санжари, Новосанжарського району, Полтавської області

Внутрішні інженерні мережі

Стадія	Аркуш	Аркушів
РП	1	3

Специфікація виробів, обладнання та матеріалів

Сахара

Програма не несе відповідальності за проєктну документацію у разі її використання без погодження з Програмою

U-LEAD з Європою
Проект реалізовано за рахунок коштів Програми «U-LEAD з Європою»

Позиція	Найменування та технічна характеристика	Тип, марка, позначення документа, опитувального листа	Код обладнання, виробу, матеріалу	Завод-виготовлювач	Одиниця вимірю-вання	К-сть	Маса одиниці, кг	Примітка
1	2	3	4	5	6	7	8	9
	20x2mm							
2.6	Перехідник з зовнішньою різьбою / латунь alpex-duo 32-1"МТ				шт	2		
2.7	Перехідник з зовнішньою різьбою / латунь alpex-duo 20 - 3/4" МТ				шт	10		
2.8	Трійник редукційний / PPSU alpex-duo 32 - 20 - 32				шт	4		
2.9	Трійник редукційний / PPSU alpex-duo 32 - 26 - 26				шт	2		
2.10	Редукція / PPSU alpex-duo 26 - 20				шт	2		
2.11	Трійник редукційний / PPSU alpex-duo 26 - 20 - 20				шт	2		
2.12	Кутник 90° / PPSU alpex-du 32 - 32				шт	10		
2.13	Кутник 90° / PPSU alpex-du 26 - 26				шт	10		
2.14	Кутник 90° / PPSU alpex-du 20 - 20				шт	30		
2.15	Тримач гофротруби 25				шт.	5		
2.16	Тримач гофротруби 20				шт.	5		
2.17	Гофра ПВХ 20/14				м.	120		
2.18	Кабель ПВС 3х0,75				м.	50		
2.19	Кабель ПВС 3х1,5				м.	70		
2.20	Труба гнучка армована, Дв 6 мм ПВХ				шт	50		
2.21	Вбудований сифон для кондиціонеру HL 138				шт	1		
2.22	Заглушка внутр. 32 Ostendorf				шт	1		
2.23	Труба каналізаційна внутр. 32*250 Ostendorf				шт	4		
2.24	Труба каналізаційна внутр. 32*2000 Ostendorf				шт	2		
2.25	Труба каналізаційна внутр. 32*1000 Ostendorf				шт	2		
2.26	Труба каналізаційна внутр. 32*150 Ostendorf				шт	4		
2.27	Коліно внутр. 32*45о Ostendorf				шт	4		
2.28	Коліно внутр. 32*87о Ostendorf				шт	4		
2.29	Муфта насувна внутр. 32 Ostendorf				шт	6		
2.30	Технічний вазелін 250 грамм Ostendorf				шт	1		
2.31	Хомут MP-L-I 20-26 M8/M10				шт	10		
2.32	Хомут MP-LHI 25-31 3/4 M8				шт	10		
2.33	Універсальний дюбель HUD-1 12х60				шт	20		
2.34	Шпилька-шуруп M10/150				шт	20		
2.35	Теплоізоляція каучукова Kaifllex EF-E 13х35				шт	20		
2.36	Теплоізоляція каучукова Kaifllex EF-E 13х28				шт	20		
2.37	Теплоізоляція каучукова Kaifllex EF-E 13х22				шт	60		
2.38	Клей Armaflex -AC 520 0,5л				шт	2		
2.39	Стрічка каучукова 50х15х3				шт	2		
2.40	Стрічка ПВХ чорна 50ммх33м				шт	2		
2.41	Теплоізоляція каучукова Kaifllex EF-E 9х22				шт	10		
2.42	Фанкойл настінний FWN (2-х трубний) FWN 300				шт	2		

Зам. інв. №
Підпис і дата
Інв. № ориг.

Програма не несе відповідальності за проєктну документацію у разі її використання без погодження з Програмою

U-LEAD
з Європою
Проект реалізовано
за рахунок коштів
Програми «U-LEAD
з Європою»

Позиція	Найменування та технічна характеристика	Тип, марка, позначення документа, опитувального листа	Код обладнання, виробу, матеріалу	Завод-виготовлювач	Одиниця вимірю-вання	К-сть	Маса одиниці, кг	Примітка
1	2	3	4	5	6	7	8	9
2.43	Фанкойл настінний FWN (2-х трубний) FWN 450				шт	3		
2.44	Пульт керування Neoclima N2008 PT				шт	5		
2.45	Труба ПВХ RB 20 (біла)				м.	4		
2.46	Труба ПВХ RL-32				м.	5		
2.47	Трійник D32 ПВХ				м.	1		
2.48	Коліно 90/20 ПВХ				шт	4		
2.49	Перехід ПВХ, d32/25				шт	2		
2.50	Коліно 45/32 ПВХ				шт	8		
2.51	Перехід ПВХ, d25/20				шт	2		
2.52	Клей універсальний для ПВХ 0,236 л				шт.	1		
2.53	Труба спіральна ПВХ GUS-20				м.	4		
2.54	Труба спіральна ПВХ GUS-32				м.	5		

Зам. інв. №

Підпис і дата

Інв. № ориг.

Зм.	Кільк.	Арк.	№док	Підпис	Дата	04-04-2019ДГВ -ОВ-2.С	Арк. 3

Програма не несе відповідальності за проєктну документацію у разі її використання без погодження з Програмою

U-LEAD з Європою
Проект реалізовано за рахунок коштів Програми «U-LEAD з Європою»

Позиція	Найменування та технічна характеристика	Тип, марка, позначення документа, опитувального листа	Код обладнання, виробу, матеріалу	Завод-виробник	Одиниці вимірю-вання	Кіль-кість	Маса одиниці, кг	Примітка
1	2	3	4	5	6	7	8	9
	Тепломеханічна частина							
1	Електричний котел Tenko Економ 10кВт 380В				шт	1		
2	Бак акумулятор TESY VH 100 55 AC без теплообмінника 100л				шт	1		
3	Редуктор водопровідний "WATTS", 3/4", (P вх.- до 16 bar, P вих.- 1,5-6 bar)				шт.	1		
4	Швидкороз'ємне з'єднання розширювального баку Afrizo 3/4"x3/4"				шт.	1		
5	Автоматичний розповітрювач з відсічним клапаном 3/8 x 1/2				шт.	3		
6	Фільтр сітковий 3/4" Afriso				шт.	1		
7	2-ходовий кульовий клапан з приводом BEV, Rp 1 1/4", kvs 100, н/з				шт	2		
8	Балансувальні клапани Ballorex Venturi Fodrw без дренажа D20 BP 267/1170л/год				шт	4		
9	Бойлер Atlanta SNm Steatite VM 30 л.				шт.	1		
10	Стяжка 100x3				шт.	100		
11	Наконечник втулковий ізольований 1,5-08 1,5мм				шт	100		
12	Наконечник втулковий ізольований 4,0-09 4мм				шт	100		
13	Стяжка 500x4,8				шт.	100		
14	Автомат 1-полюсний ABB SH201 C 10A				шт.	1		
15	Гофра ПВХ 16/11				м.	50		
16	Кабель ПВС 3x0,75				м.	20		
17	Кабель ПВС 3x1,5				м.	50		
18	Кабель ПВС 3x2,5				м.	10		
19	Короб 60x40				м.	5		
20	Щиток пластмасовий на 2-6 модулів (НАР)				шт.	1		
21	710 Американка латунна Bugatti, пряма ВЗ 1"				шт	6		
22	710 Американка латунна Bugatti, пряма ВЗ 1/2"				шт	2		
23	710 Американка латунна Bugatti, пряма ВЗ 3/4"				шт	14		
24	3270 Муфта ВВ 1/2 (бронза)				шт	4		
25	3240 Муфта редукційна ВВ 1 1/4 x 1 (бронза)				шт	2		

Взам. инв. №
Подпись и дата
Инв. № подл.

Зм.	Кільк.	№ док.	Підпис	Дата
ГІП		Шпилюр		
Кер. пр.				
Н. контр.		Лубенець		
Розробив		Горський		

13032020ЛТВ-ТМ.С

Нове будівництво адміністративної будівлі центру надання адміністративних послуг Новосанжарської селищної ради за адресою: вул. Центральна, 12, смт Нові Санжари, Новосанжарського району, Полтавської області

Внутрішні інженерні мережі

Стадія	Аркуш	Аркушів
РП	1	4

Специфікація обладнання виробів та матеріалів

Сахара

Програма не несе відповідальності за проєктну документацію у разі її використання без погодження з Програмою

U-LEAD з Європою
Проект реалізовано за рахунок коштів Програми «U-LEAD з Європою»

Позиція	Найменування та технічна характеристика	Тип, марка, позначення документа, опитувального листа	Код обладнання, виробу, матеріалу	Завод-виробник	Одиниці вимірю-вання	Кіль-кість	Маса одиниці, кг	Примітка
1	2	3	4	5	6	7	8	9
26	3280 Ніпель ЗЗ 3/4 (бронза)				шт	2		
27	3240 Муфта редукційна ВВ 1 х 3/4 (бронза)				шт	2		
28	3241 Футорка ЗВ 1 х 3/4 (бронза)				шт	1		
29	3130 Трійник ВВВ 1/2 (бронза)				шт	3		
30	Диск відрізний метал 125х2.2 залізобетон				шт	1		
31	Змивка для піни				шт	1		
32	Свердло по дереву				шт.	1		
33	Свердло по дереву d32				шт.	3		
34	Свердло по дереву d40				шт.	3		
35	Індикатор				шт.	1		
36	Паста-флюс 250г (м'яка пайка)				шт.	2		
37	Припій для паяння міді, м'який №3 (250 гр.)				шт.	4		
38	Щітка для міді 35				шт.	4		
39	Щітка для міді 22				шт.	2		
40	Зачистка для міді 60х130				шт.	1		
41	Щітка для міді 15				шт.	1		
42	Труба мідна тверда 35 х 1.5				м.	10		
43	Труба мідна тверда 28 х 1.0				м.	2		
44	Труба мідна тверда 22 х 1.0				м.	8		
45	Труба мідна тверда 15 х 1.0				м.	1		
46	Муфта мідна з нак. гайкою ВР 22х1"				шт	4		
47	Муфта мідна з нак. гайкою ВР 22х3/4"				шт.	4		
48	Ніпель мідний редукційний ВПхВП 35*22				шт	4		
49	Ніпель мідний редукційний ВПхЗП 28*22				шт.	2		
50	Коліно мідне двохкелихове довге 90/2/35				шт	18		
51	Коліно мідне двокелихове 90/2/22				шт.	10		
52	Коліно мідне двокелихове 45/2/35				шт.	2		
53	Коліно мідне двокелихове 45/2/22				шт.	2		
54	Коліно мідне однокелихове 90/1/22				шт.	2		
55	Трійник мідний 35				шт.	2		
56	Трійник мідний 22				шт.	6		
57	Трійник мідний 35х22х35				шт.	1		
58	Перехід мідний з ЗР 35х11/4"				шт.	6		
59	Перехід мідний з ВР 22х1"				шт.	4		
60	Перехід мідний з ВР 22х3/4"				шт.	8		

Взам. инв. №
Подпись и дата
Инв. № подл.

Програма не несе відповідальності за проєктну документацію у разі її використання без погодження з Програмою

U-LEAD з Європою
Проект реалізовано за рахунок коштів Програми «U-LEAD з Європою»

Позиція	Найменування та технічна характеристика	Тип, марка, позначення документа, опитувального листа	Код обладнання, виробу, матеріалу	Завод-виробник	Одиниці вимірю-вання	Кіль-кість	Маса одиниці, кг	Примітка
1	2	3	4	5	6	7	8	9
61	Перехід мідний з ЗР 22х3/4"				шт.	8		
62	Перехід мідний з ЗР 22х1"				шт.	4		
63	Перехід мідний з ЗР 28х1"				шт.	2		
64	Перехід мідний з ЗР 15х1/2"				шт.	6		
65	Трійник мідний 22х15х22				шт.	1		
66	Трійник мідний 28х22х28				шт.	4		
67	Рідина для заправки системи Тепро-15П фас.50 кг				кг.	400		
68	Шуруп 6х40 (швидкий монтаж (грибок)				шт.	100		
69	Двогвинт М-Д 8х100				шт.	20		
70	CHOFU 10 кВт (A7/W35) Тепловой насос повітря-вода / Моноблок / Контролер та циркуляційний насос в комплекті				шт	1		
71	Датчик температурний - NTC				шт	1		
72	Шпилька-шуруп М8/100				шт	10		
73	Шпилька-шуруп М8/120				шт	10		
74	Універсальний дюбель HUD-1 10х50				шт	30		
75	Шпилька-шуруп М8/150				шт	60		
76	Універсальний дюбель HUD-1 12х60				шт	40		
77	Фасадний анкер з шестигранною головкою HRD-H 10х60				шт	20		
78	Хомут МР-НІ 20-25 М8/М10 (1/2"				шт	26		
79	Хомут МР-НІ 25-31 М8/М10 (3/4"				шт	24		
80	Шпилька-шуруп М10/150				шт	20		
81	Кран кульовий ВР-ВР, 1/2" з ручкою "метелик"(силумін), PN=25. Корпус з кованої латуні, нікельований, згідно EN 12420				шт	2		
82	Кран кульовий ВР-ЗР, 3/4" з накидною гайкою, з ручкою "метелик" (силумін), PN=25. Корпус з кованої латуні, нікельований,				шт	2		
83	Кран кульовий ВР-ЗР, 1/2" з накидною гайкою, з ручкою "метелик" (силумін), PN=25. Корпус з кованої латуні, нікельований,				шт	3		
84	Кран кульовий ВР-ЗР, 1 1/4" з накидною гайкою, з ручкою "метелик" (силумін), PN=25. Корпус з кованої латуні, нікельований,				шт	4		
85	Кран кульовий ВР-ЗР, 1" з накидною гайкою, з важільною ручкою (силумін), PN=25. Корпус з кованої латуні, нікельований, згідно EN				шт	3		
86	Клапан зворотній пружинний,муфтовий 3/4				шт	2		
87	Теплоізоляція каучукова Kaifllex EF-E 13х35				шт	10		
88	Теплоізоляція каучукова Kaifllex EF-E 13х28				шт	10		

Взам. инв. №
Подпись и дата
Инв. № подл.

Зм.	Кільк.	№ док.	Підпис	Дата	13032020/ТВ-ТМ.С	Арк. 3

Програма не несе відповідальності за проєктну документацію у разі її використання без погодження з Програмою

U-LEAD
з Європою
Проект реалізовано
за рахунок коштів
Програми «U-LEAD
з Європою»

Позиція	Найменування та технічна характеристика	Тип, марка, позначення документа, опитувального листа	Код обладнання, виробу, матеріалу	Завод-виробник	Одиниці вимірю-вання	Кіль-кість	Маса одиниці, кг	Примітка
1	2	3	4	5	6	7	8	9
89	Теплоізоляція каучукова Kaifllex EF-E 13x22				шт	10		
90	Теплоізоляція каучукова Kaifllex EF-E 13x15				шт	5		
91	Wilo-H 25/5 бар червоний розширювальний бак для опалення				шт	1		
92	Свердло по мет. d2				шт.	2		
93	Свердло по мет. d3				шт.	2		
94								

Взам. инв. №

Подпись и дата

Инв. № подл.

Зм.	Кільк.	№ док.	Підпис	Дата	13032020ЛТВ-ТМ.С	Арк. 4

Програма не несе відповідальності за проєктну документацію у разі її використання без погодження з Програмою

U-LEAD
з Європою

Проект реалізовано
за рахунок коштів
Програми «U-LEAD
з Європою»

Общие данные:		
Название проекта:	Будівництво центру надання адміністративних послуг	
	(ЦНАП)	
Город:	смт. Нові Санжари, Полтавської області	
Адрес:	вул. Центральна, 12	
Проектировщик:	Горський В.В	
Дата расчетов:	Понедельник 4 мая 2020 18:18	
Дата создания проекта:	Понедельник 4 мая 2020 18:18	
Файл данных:	F:\САХАРА\000_ПРОЕКТИ\ЦНАП\KanOZC\ЦНАП.ozd	
Нормы:		
Норма для выполнения расчета коэф. теплопередачи:	ДСТУ ISO 6946:2007	
Норма для выполнения расчета проект. тепловой нагр	ДСТУ Б EN 12831	
Климатические данные:		
Климатическая зона:	Полтава	
Проектная наружная температура θ_e:	-23	°C
Средняя годовая наружная температура $\theta_{m,e}$:	7,8	°C
Грунт:		
Вид грунта:	Песок или гравий	
Теплоемкость:	2,000	МДж/(м^3·К)
Глубина периодического проникновения тепла δ:	3,167	м
Коэффициент теплопроводности λ_g:	2,0	Вт/(м·К)
Основные итоги расчетов здания:		
Отапливаемая площадь здания A_H:	139,9	м^2
Отапливаемый объем здания V_H:	487,7	м^3
Проектные потери тепла за счет теплопередачи Φ_T:	7897	Вт
Проектные потери тепла на вентиляцию Φ_V:	1750	Вт
Общие проектные потери тепла Φ:	9647	Вт
Избыток тепловой мощности Φ_{RH}:	0	Вт
Проектная тепловая нагрузка здания Φ_{HL}:	9647	Вт
Показатели и коэффициенты потерь тепла:		
Показатель Φ_{HL} по отношению к поверхности $\phi_{HL,A}$:	69,0	Вт/м^2
Показатель Φ_{HL} по отношению к кубатуре $\phi_{HL,V}$:	19,8	Вт/м^3
Итоги расчетов вентиляции для нужд проектной тепловой нагрузки:		
Инфильтрующийся воздух V_{infv}:	46,9	м^3/ч
Дополнительно инфильтрующийся воздух $V_{m.infv}$:	0,0	м^3/ч
Требуемый воздух, подаваемый механически $V_{su,min}$:	588,9	м^3/ч
Воздух, подаваемый мех. V_{su}:	588,9	м^3/ч
Требуемый воздух, удаляемый мех. $V_{ex,min}$:	588,9	м^3/ч
Мех. удаляемый воздух V_{ex}:	588,9	м^3/ч
Среднее количество воздухообменов n:	1,4	
Количество подаваемого вентиляционного воздуха V_v:	682,7	м^3/ч
Средняя тепмература подаваемого воздуха θ_v:	12,4	°C
Параметры расчетов проекта:		

Kan OZC basic 6.9 © 1994-2020 SANKOM Sp. z o.o. www.sankom.com.ua

Програма не несе відповідальності за проєктну документацію у разі її використання без погодження з Програмою

Выполнение расчета теплопередачи при мин. $\Delta\theta_{min}$:	4,0	K
Вариант выполнения расчетов потерь тепла в помещения из соседних групп:		
Выполнять расчет с ограничением до $\theta_{j,u}$		
Минимальная дежурная температура $\theta_{j,u}$:	14	°C
Выполнять расчет потерь в помещения из соседних		
зданий так, как бы они не отапливались:	Нет	
Автоматический расчет тепловых мостов:	Да	
Расчет тепловых мостов упрощенным методом:	Нет	
Данные по умолчанию для расчетов:		
Тип здания:	Офисное или адм.	
Тип конструкции здания:	Средняя	
Тип системы отопления в здании:	Конвекционное	
Ночной режим отопл. с пониженной темп. теплонос.:	Без понижения температур	
Регулирование теплоснабжения в группах:	Индивидуальное рег.	
Степень герметичности наружных огражд. констр.:	Пользователя	
Кратность обмена внутр. воздуха n_{50}:	3,8	1/ч
Степень заслонения здания:	В – городские территории	
Данные по умолчанию касающиеся вентиляции:		
Система вентиляции:	Приточно-вытяжная с рекуперацией тепла	
Температура подаваемого воздуха θ_{su}:		°C
Температура компенсационного воздуха θ_c:	19,0	°C
Данные по умолчанию, касающиеся рекуперации и рециркуляции:		
Температура подаваемого воздуха $\theta_{ex,rec}$:	20,0	°C
Проектный коэф. полезного действия рекуп. η_{recup}:	70,0	%
Сезонный коэф. полезного действия рекуп. $\eta_{E,recup}$:	49,0	%
Проектный процент использования рециркуляции η_{recir}:		%
Сезонный процент использования рециркуляции $\eta_{E,recir}$:		%
Геометрия здания:		
Отметка уровня грунта:	–0,30	м
Отметка пола по умолчанию L_f:	0,00	м
Отметка грунтовой воды по умолчанию:	–10,00	м
Высота этажа по умолчанию H:	7,00	м
Выс. помещений в свете перекрытий по умолчанию H_i:	6,70	м
Площадь пола по грунту A_g:	100,00	$м^2$
Периметр пола по грунту в свете нар. стен P_g:	40,00	м
Поворот здания:	Без поворотаБез поворот	
Статистика здания:		
Количество этажей:	1	
Количество зон здания:		
Количество групп помещений:		
Количество помещений:	9	

Програма не несе відповідальності за проєктну документацію у разі її використання без погодження з Програмою

Проект реалізовано
за рахунок коштів
Програми «U-LEAD
з Європою»

Итоги – Ведомость ограждений

Символ	Описание	U	$Ф_T$	$Ф_{Tob}$
		Вт/м^2·К	Вт	Вт
ДВ ВН	Дверь внутренняя	1,000	0	
ДВЕРІ	Дверь наружная	1,600	165	
ПОКРІВЛЯ	Кровля 40,0 см	0,255	1460	
ВІКНО	Окно наружное	1,330	3243	
СТЕЛЯ	Отдача тепла от перекрытия вверх 5,9 см	2,464	0	
ПІДЛОГА	Пол по грунту 50,0 см	0,194	466	
СТІНА 260	Стена внутренняя 26,0 см	1,000	0	
СТІНА 120	Стена внутренняя 12,0 см	1,000	0	
ЗОВНІШНЯ	Стена наружная 42,5 см	0,229	825	

Програма не несе відповідальності за проєктну документацію у разі її використання без погодження з Програмою

Проект реалізовано
за рахунок коштів
Програми «U-LEAD
з Європою»

Символ	d	Описание материала	λ	ρ	c_p	R
	м		Вт/(м·К)	кг/м³	кДж/(кг·К)	м²·К/Вт
ЗОВНІШНЯ	Стена наружная 42,5 см					
Вид ограждения: Стена наружная, Влажностные условия: Нормальный						
АЕРОК	0,3750	Газобетон	0,125	400	1,000	3,000
ТЕХНОБЛОК	0,0500	Мінераловатний утеплювач	0,042	45	0,750	1,190
Сопротивленеие теплопередаче внутри R_i, [м²·К/Вт]:						0,130
Сопротивление теплопередаче снаружи R_e, [м²·К/Вт]:						0,040
Сумма сопротив. теплооб. и термич. сопротив. – сопротивл. теплоперед. R, [м²·К/Вт]:						4,360
Коэффициент теплопередачи U, [Вт/(м²·К)]:						0,229
ПІДЛОГА	Пол по грунту 50,0 см					
Вид ограждения: Пол по грунту, Влажностные условия: Нормальный						
Стена, примыкающая к полу: ЗОВНІШНЯ						
Разница высоты пола и грунтовой воды Z_{gw}: 9,70 м						
Горизонтальная теплоизоляц.: CARBON RF толщиной d_{nh} = 0,10 м и длиной D_h = 0,30 м						
Вертикальная теплоизоляц.: CARBON RF толщиной d_{nv} = 0,10 м и длиной D_v = 0,30 м						
КЕРАМ. ПЛ.	0,0200	Плитка кераміча	1,050	2000	0,840	0,019
СТЯЖКА ЦЕМ	0,0800		1,300	2200	0,840	0,062
CARBON RF	0,1000	Екструдований пінополістирол Carbon Prof	0,032	42	1,420	3,125
ПОЛИЭТИЛЕН	0,0001		0,200	1300	1,420	0,001
ГРУНТ-ЗДАН	0,3000		1,740	1800	0,840	0,172
Равноценное сопротивление грунта вместе с сопротивлениями теплпередаче R_g, [м²·К/Вт]:						1,770
Сумма сопротив. теплооб. и термич. сопротив. – сопротивл. теплоперед. R, [м²·К/Вт]:						5,148
Коэффициент теплопередачи U, [Вт/(м²·К)]:						0,194
ПОКРІВЛЯ	Кровля 40,0 см					
Вид ограждения: Кровля, Влажностные условия: Нормальный						
RUUKKI CLA	0,0005	Фальцева покрівля Ruukki Classic	110,000	7100	0,390	0,000
СОСНА-ВДОЛ	0,0300		0,300	550	2,510	0,100
ВОЗ.ПРОС	0,0300	Невентилируемая воздушная прослойка				0,160
ПОЛИЭТИЛЕН	0,0001		0,200	1300	1,420	0,001
ВОЗ.ПРОС	0,2500	Невентилируемая воздушная прослойка				0,160
ТЕХНОЛАЙТ	0,0500	Мінераловатний утеплювач "Технолайт Екст	0,036	45	0,750	1,389
ВОЗ.ПРОС	0,0300	Невентилируемая воздушная прослойка				0,160
ГИПС-КАРТ	0,0090		0,230	1000	1,000	0,039
Сопротивленеие теплопередаче внутри R_i, [м²·К/Вт]:						0,100
Сопротивление теплопередаче снаружи R_e, [м²·К/Вт]:						0,040
Сумма сопротив. теплооб. и термич. сопротив. – сопротивл. теплоперед. R, [м²·К/Вт]:						3,925
Коэффициент теплопередачи U, [Вт/(м²·К)]:						0,255
СТЕЛЯ	Отдача тепла от перекрытия вверх 5,9 см					
Вид ограждения: Отдача тепла от перекрытия вверх, Влажностные условия: Нормальный						
СОСНА-ВДОЛ	0,0500		0,300	550	2,510	0,167
ГИПС-КАРТ	0,0090		0,230	1000	1,000	0,039
Сопротивленеие теплопередаче внутри R_i, [м²·К/Вт]:						0,100
Сопротивленеие теплопередаче внутри R_i, [м²·К/Вт]:						0,100
Сумма сопротив. теплооб. и термич. сопротив. – сопротивл. теплоперед. R, [м²·К/Вт]:						0,406
Коэффициент теплопередачи U, [Вт/(м²·К)]:						2,464

Програма не несе відповідальності за проєктну документацію у разі її використання без погодження з Програмою

Проект реалізовано
за рахунок коштів
Програми «U-LEAD
з Європою»

Символ	Описание	$\theta_{int,H}$	A	V	Φ_{HL}	Φ_{Tl}
		°C	м^2	м^3	Вт	Вт
1	Тамбур	20,0	7,85	17,6	1136	108
2	Адміністративний зал	20,0	84,43	367,7	6150	886
3	Архів	18,0	7,80	16,8	255	115
4	Переговорна	20,0	8,55	18,4	537	98
5	Дитячий куточок	22,0	7,80	16,8	365	149
6	Санузел 6	24,0	4,72	10,1	315	73
7	Інвенторна	18,0	2,77	6,0	129	87
8	Кімната прийому їжі	20,0	9,67	20,8	604	115
9	Технічне приміщення	20,0	6,31	13,6	230	106

Програма не несе відповідальності за проєктну документацію у разі її використання без погодження з Програмою

Этаж: 1 ПОВЕРХ	Этаж 1 ПОВЕРХ		
Площадь и кубатура:	A_h= 139,9 m^2	V_h= 487,7 m^3	
Отметка и высоты:	L_f= 0 м	H 2 м	H_i= 2 м

Проектные потери тепла, вызванные теплопередачей Φ_T, [Вт]:	7897
Проектные потери тепла на вентиляцию Φ_V, [Вт]:	1137
Общие проектные потери тепла Φ, [Вт]:	9034
Избыток тепловой мощности Φ_{RH}, [Вт]:	0
Проектная тепловая нагрузка Φ_{HL}, [Вт]:	9034
ПоказательΦ_{HL}, отнесенный к площади $\phi_{HL,A}$, [Вт/м^2]	64,6
Показатель Φ_{HL} отнесенный к кубатуре $\phi_{HL,V}$, [Вт/м^3]:	18,5

Помещение: 1 θ_i = 20,0 °C Φ_{HL} = 1136 Вт Тамбур			
Площадь и кубатура:	A= 7,85 м^2	V= 17,6 м^3	
Отметка и высота:	L_f= 0,00 м	H_i= 2,24 м	
Этаж: Этаж	Тип помещения: Прихожая		
Параметры объекта:	Тип: Офисное или адм	Тип конструкции: Средняя	
Степень герметичности:	Пользователя	n_{50}= 3,8 1/ч	
Отопление:	Конвекционное	Без понижения температ	Индивидуальное рег.
Параметры понижения темпе	T_h= ч теплоносителя:	$\Delta\theta_{i,o}$= K	f_{RH}= 0,0 Вт/м^2
Система вентиляции:	Индивидуальная приточно-вытяжная с рекуперацией тепла		
Гигенические требования: !	n_{min}= 0,50 1/ч	V_{min}= 8,8 м^3/ч	
Инфильтрующийся воздух:	V_{infv}= 4,0 м^3/ч	$V_{m,infv}$= 0,0 м^3/ч	
Приточный воздух:	$V_{su,min}$= 8,8 м^3/ч	V_{su}= 8,8 м^3/ч	
Удаляемый воздух:	$V_{ex,min}$= 8,8 м^3/ч	V_{ex}= 8,8 м^3/ч	
Вентиляционный воздух:	n= 0,7 1/h	V_v= 12,8 м^3/h	θ_v= 5,2 °C

Ограждения в помещении:1

>	Символ	Ор.	Помещение или θ °C	θ_e °C	L или A м; м^2	H м	A_c м^2	Δθ K	Φ_T Вт
0	ЗОВНІШНЯ	ЮЗ	T= -23,0°C	-23,0	2,25	1,00	3,2	43,0	32
0	ВІКНО	ЮЗ	T= -23,0°C	-23,0	7,74	1,00	7,7	43,0	443
0	ВІКНО	ЮЗ	T= -23,0°C	-23,0	2,58	1,00	2,6	43,0	148
0	ВІКНО	ЮЗ	T= -23,0°C	-23,0	2,58	1,00	2,6	43,0	148
0	ДВЕРІ	ЮЗ	T= -23,0°C	-23,0	2,40	1,00	2,4	43,0	165
0	СТІНА 120		2 20,0°C	20,0	1,11	1,00	1,1	0,0	0
0	СТІНА 260		2 20,0°C	20,0	5,45	1,00	5,5	0,0	0
0	СТІНА 260		2 20,0°C	20,0	5,47	1,00	5,5	0,0	0
0	СТЕЛЯ		1 20,0°C	20,0	9,14	1,00	9,1	0,0	0
0	ПІДЛОГА		T= 2,3°C	2,3	9,14	1,00	8,3	17,7	29

Проектные потери тепла, вызванные теплопередачей Φ_T, [Вт]:	1072
Проектные потери тепла на вентиляцию Φ_V, [Вт]:	65
Корректирующий коэффициент, учитывающий высоту помещения f_h:	1,00
Общие проектные потери тепла $\Phi=(\Phi_T+\Phi_V)\cdot f_h$, [Вт]:	1136
Избыток тепловой мощности $\Phi_{RH}=A\cdot f_{RH}$, [Вт]:	0
Проектная тепловая нагрузка Φ_{HL}, [Вт]:	1136
Показатель Φ_{HL} помещ., отнес. к его площади $\phi_{HL,f}$, [Вт/м^2]]:	144,8
Показатель Φ_{HL} помещ., отнес. к его кубатуре $\phi_{HL,V}$, [Вт/м^3]:	64,6
Коэффициент проектных потерь тепла, вызванных теплопередачей H_T, [Вт/K]:	24,92
Коэффициент проектых потерь тепла на вентиляцию H_V, [Вт/K]:	1,50

Програма не несе відповідальності за проектну документацію у разі її використання без погодження з Програмою

Помещение: 2	θ_i = 20,0 °C	Φ_{HL} = 6150 Вт	Адміністративний зал
Площадь и кубатура:	A= 84,43 м^2	V= 367,7 м^3	
Отметка и высота:	L_f= 0,00 м	H_i= 4,36 м	
Этаж: Этаж	Тип помещения: Офис		
Параметры объекта:	Тип: Офисное или адм	Тип конструкции: Средняя	
Степень герметичности:	Пользователя	n_{50}= 3,8 1/ч	
Отопление:	Конвекционное	Без понижения температ	Индивидуальное рег.
Параметры понижения темпе	T_h= ч теплоносителя:	$\Delta\theta_{i,o}$= K	f_{RH}= 0,0 Вт/м^2
Система вентиляции:	Индивидуальная приточно-вытяжная с рекуперацией тепла		
Гигиенические требования: !	n_{min}= 1,00 1/ч	V_{min}= 367,7 м^3/ч	
Инфильтрующийся воздух:	V_{infv}= 83,8 м^3/ч	$V_{m,infv}$= 0,0 м^3/ч	
Приточный воздух:	$V_{su,min}$= 367,7 м^3/ч	V_{su}= 367,7 м^3/ч	
Удаляемый воздух:	$V_{ex,min}$= 367,7 м^3/ч	V_{ex}= 367,7 м^3/ч	
Вентиляционный воздух:	n= 1,2 1/h	V_v= 451,5 м^3/h	θ_v= 10,4 °C

Ограждения в помещении:2

>	Символ	Ор.	Помещение или θ	θ_e	L или A	H	A_c	Δθ	Φ_T
			°C	°C	м; м^2	м	м^2	K	Вт
0	ПОКРІВЛЯ	СВ	T= -23,0°C	-23,0	2,32	1,00	2,3	43,0	25
0	ПОКРІВЛЯ	СВ	T= -23,0°C	-23,0	54,92	1,00	56,6	43,0	620
0	ПОКРІВЛЯ	СВ	T= -23,0°C	-23,0	1,81	1,00	1,8	43,0	20
0	ПОКРІВЛЯ	СВ	T= -23,0°C	-23,0	70,15	1,00	72,6	43,0	796
0	ЗОВНІШНЯ	СВ	T= -23,0°C	-23,0	9,65	1,00	13,9	43,0	137
0	ВІКНО	СВ	T= -23,0°C	-23,0	6,41	1,00	6,4	43,0	366
0	ВІКНО	СВ	T= -23,0°C	-23,0	6,41	1,00	6,4	43,0	366
0	ВІКНО	СВ	T= -23,0°C	-23,0	6,41	1,00	6,4	43,0	366
0	ЗОВНІШНЯ	ЮЗ	T= -23,0°C	-23,0	3,22	1,00	4,9	43,0	49
0	ЗОВНІШНЯ	ЮЗ	T= -23,0°C	-23,0	3,22	1,00	4,9	43,0	49
0	ВІКНО	ЮЗ	T= -23,0°C	-23,0	0,77	1,00	0,8	43,0	44
0	ВІКНО	ЮЗ	T= -23,0°C	-23,0	6,41	1,00	6,4	43,0	366
0	ВІКНО	ЮЗ	T= -23,0°C	-23,0	6,41	1,00	6,4	43,0	366
0	СТІНА 120		3 18,0°C	18,0	1,03	1,00	1,0	2,0	0
0	СТІНА 120		2 20,0°C	20,0	0,22	1,00	0,2	0,0	0
0	СТІНА 120		5 22,0°C	22,0	1,03	1,00	1,0	-2,0	0
0	СТІНА 120		2 20,0°C	20,0	0,22	1,00	0,2	0,0	0
0	СТІНА 120		9 20,0°C	20,0	1,07	1,00	1,1	0,0	0
0	СТІНА 120		2 20,0°C	20,0	0,25	1,00	0,3	0,0	0
0	СТІНА 120		2 20,0°C	20,0	0,25	1,00	0,2	0,0	0
0	СТІНА 120		6 24,0°C	24,0	1,07	1,00	1,1	-4,0	-4
0	СТІНА 120		2 20,0°C	20,0	0,70	1,00	0,7	0,0	0
0	СТІНА 120		8 20,0°C	20,0	8,05	1,00	8,1	0,0	0
0	СТІНА 120		4 20,0°C	20,0	6,45	1,00	6,4	0,0	0
0	СТІНА 120		2 20,0°C	20,0	0,70	1,00	0,7	0,0	0
0	СТІНА 120		1 20,0°C	20,0	1,11	1,00	1,1	0,0	0
0	СТІНА 260		2 20,0°C	20,0	3,16	1,00	3,2	0,0	0
0	СТІНА 260		9 20,0°C	20,0	5,43	1,00	5,4	0,0	0
0	СТІНА 260		1 20,0°C	20,0	5,45	1,00	5,5	0,0	0
0	СТІНА 260		2 20,0°C	20,0	3,19	1,00	3,2	0,0	0
0	СТІНА 260		2 20,0°C	20,0	3,24	1,00	3,2	0,0	0
0	СТІНА 260		1 20,0°C	20,0	5,47	1,00	5,5	0,0	0

Програма не несе відповідальності за проєктну документацію у разі її використання без погодження з Програмою

0	СТІНА 260		3	18,0°C	18,0	5,50	1,00	5,5	2,0	0
0	СТІНА 260		2	20,0°C	20,0	3,26	1,00	3,3	0,0	0
0	СТІНА 260		2	20,0°C	20,0	3,20	1,00	3,2	0,0	0
0	СТІНА 260		6	24,0°C	24,0	5,52	1,00	5,5	-4,0	-22
0	СТІНА 260		5	22,0°C	22,0	5,54	1,00	5,5	-2,0	0
0	СТІНА 260		2	20,0°C	20,0	3,18	1,00	3,2	0,0	0
0	ДВ ВН		5	22,0°C	22,0	1,50	1,00	1,5	-2,0	0
0	ДВ ВН		9	20,0°C	20,0	1,80	1,00	1,8	0,0	0
0	ДВ ВН		6	24,0°C	24,0	1,80	1,00	1,8	-4,0	-7
0	ДВ ВН		4	20,0°C	20,0	1,60	1,00	1,6	0,0	0
0	СТЕЛЯ		2	20,0°C	20,0	3,85	1,00	3,9	0,0	0
0	СТЕЛЯ		2	20,0°C	20,0	4,38	1,00	4,4	0,0	0
0	ПІДЛОГА		T=	2,3°C	2,3	31,82	1,00	30,6	17,7	84
0	ПІДЛОГА		T=	2,3°C	2,3	4,38	1,00	4,4	17,7	12
0	ПІДЛОГА		T=	2,3°C	2,3	22,73	1,00	21,9	17,7	60
0	ПІДЛОГА		T=	2,3°C	2,3	31,94	1,00	30,7	17,7	84
0	ПІДЛОГА		T=	2,3°C	2,3	3,85	1,00	3,9	17,7	11

Проектные потери тепла, вызванные теплопередачей Φ_T, [Вт]:	4674
Проектные потери тепла на вентиляцию Φ_V, [Вт]:	1476
Корректирующий коэффициент, учитывающий высоту помещения f_h:	1,00
Общие проектные потери тепла $\Phi=(\Phi_T+\Phi_V)\cdot f_h$, [Вт]:	6150
Избыток тепловой мощности $\Phi_{RH}=A\cdot f_{RH}$, [Вт]:	0
Проектная тепловая нагрузка Φ_{HL}, [Вт]:	6150
Показатель Φ_{HL} помещ., отнес. к его площади $\phi_{HL,f}$, [Вт/м^2]]:	72,8
Показатель Φ_{HL} помещ., отнес. к его кубатуре $\phi_{HL,V}$, [Вт/м^3]:	16,7
Коэффициент проектных потерь тепла, вызванных теплопередачей H_T, [Вт/K]:	108,70
Коэффициент проектых потерь тепла на вентиляцию H_V, [Вт/K]:	34,32

Помещение: 3 θ_i = 18,0 °C Φ_{HL} = 255 Вт Архів

Площадь и кубатура:	A= 7,80 м^2	V= 16,8 м^3	
Отметка и высота:	L_f= 0,00 м	H_i= 2,15 м	
Этаж: Этаж	Тип помещения: Подсобное пом. без окна		
Параметры объекта:	Тип: Офисное или адм	Тип конструкции: Средняя	
Степень герметичности:	Пользователя	n_{50}= 3,8 1/ч	
Отопление:	Конвекционное	Без понижения температ	Индивидуальное рег.
Параметры понижения темпе	T_h= ч теплоносителя:	$\Delta\theta_{i,o}$= K	f_{RH}= 0,0 Вт/м^2
Система вентиляции:	Индивидуальная приточно-вытяжная с рекуперацией тепла		
Гигенические требования: !	n_{min}= 0,50 1/ч	V_{min}= 8,4 м^3/ч	
Инфильтрующийся воздух:	V_{infv}= 0,0 м^3/ч	$V_{m,infv}$= 0,0 м^3/ч	
Приточный воздух:	$V_{su,min}$= 15,0 м^3/ч	V_{su}= 15,0 м^3/ч	
Удаляемый воздух:	$V_{ex,min}$= 15,0 м^3/ч	V_{ex}= 15,0 м^3/ч	
Вентиляционный воздух:	n= 0,9 1/h	V_v= 15,0 м^3/h	θ_v= 18,0 °C

Ограждения в помещении:3

>	Символ	Ор.	Помещение или θ	θ_e	L или A	H	A_c	Δθ	Φ_T
			°C	°C	м; м^2	м	м^2	K	Вт
0	ЗОВНІШНЯ	ЮЗ	T= -23,0°C	-23,0	1,27	1,00	1,3	41,0	12
0	ЗОВНІШНЯ	ЮЗ	T= -23,0°C	-23,0	5,75	1,00	6,4	41,0	60
0	ЗОВНІШНЯ	СЗ	T= -23,0°C	-23,0	0,81	1,00	0,9	41,0	8
0	ЗОВНІШНЯ	СЗ	T= -23,0°C	-23,0	3,34	1,00	3,7	41,0	35

Програма не несе відповідальності за проєктну документацію у разі її використання без погодження з Програмою

0	СТІНА 120		2	20,0°C	20,0	1,03	1,00	1,0	-2,0	0
0	СТІНА 120		4	20,0°C	20,0	6,44	1,00	6,4	-2,0	0
0	СТІНА 260		2	20,0°C	20,0	5,50	1,00	5,5	-2,0	0
0	ПІДЛОГА		T=	3,2°C	3,2	9,37	1,00	8,5	14,8	25

Проектные потери тепла, вызванные теплопередачей Φ_T, [Вт]:	255
Проектные потери тепла на вентиляцию Φ_V, [Вт]:	0
Корректирующий коэффициент, учитывающий высоту помещения f_h:	1,00
Общие проектные потери тепла $\Phi=(\Phi_T+\Phi_V)\cdot f_h$, [Вт]:	255
Избыток тепловой мощности $\Phi_{RH}=A\cdot f_{RH}$, [Вт]:	0
Проектная тепловая нагрузка Φ_{HL}, [Вт]:	255
Показатель Φ_{HL} помещ., отнес. к его площади $\phi_{HL,f}$, [Вт/м^2]]:	32,7
Показатель Φ_{HL} помещ., отнес. к его кубатуре $\phi_{HL,V}$, [Вт/м^3]:	15,2
Коэффициент проектных потерь тепла, вызванных теплопередачей H_T, [Вт/К]:	6,22
Коэффициент проектых потерь тепла на вентиляцию H_V, [Вт/К]:	0,00

Помещение: 4 θ_i = 20,0 °C Φ_{HL} = 537 Вт Переговорна

Площадь и кубатура:	A= 8,55 м^2	V= 18,4 м^3	
Отметка и высота:	L_f= 0,00 м	H_i= 2,15 м	
Этаж: Этаж	Тип помещения: Конференц-зал		
Параметры объекта:	Тип: Офисное или адм	Тип конструкции: Средняя	
Степень герметичности:	Пользователя	n_{50}= 3,8 1/ч	
Отопление:	Конвекционное	Без понижения температ	Индивидуальное рег.
Параметры понижения темпе	T_h= ч теплоносителя:	$\Delta\theta_{i,o}$= K	f_{RH}= 0,0 Вт/м^2
Система вентиляции:	Индивидуальная приточно-вытяжная с рекуперацией тепла		
Гигенические требования: !	n_{min}= 2,00 1/ч	V_{min}= 36,8 м^3/ч	
Инфильтрующийся воздух:	V_{infv}= 2,8 м^3/ч	$V_{m,infv}$= 0,0 м^3/ч	
Приточный воздух:	$V_{su,min}$= 36,8 м^3/ч	V_{su}= 36,8 м^3/ч	
Удаляемый воздух:	$V_{ex,min}$= 36,8 м^3/ч	V_{ex}= 36,8 м^3/ч	
Вентиляционный воздух:	n= 2,2 1/h	V_v= 39,6 м^3/h	θ_v= 15,1 °C

Ограждения в помещении: 4

>	Символ	Ор.	Помещение или θ	θ_e	L или A	H	A_c	Δθ	Φ_T
			°C	°C	м; м^2	м	м^2	K	Вт
0	ЗОВНІШНЯ	СЗ	T= -23,0°C	-23,0	2,67	1,00	3,5	43,0	35
0	ВІКНО	СЗ	T= -23,0°C	-23,0	5,38	1,00	5,4	43,0	308
0	СТІНА 120		5 22,0°C	22,0	6,44	1,00	6,4	-2,0	0
0	СТІНА 120		3 18,0°C	18,0	6,44	1,00	6,4	2,0	0
0	СТІНА 120		2 20,0°C	20,0	6,45	1,00	6,4	0,0	0
0	ДВ ВН		2 20,0°C	20,0	1,60	1,00	1,6	0,0	0
0	ПІДЛОГА		T= 2,3°C	2,3	9,80	1,00	9,1	17,7	31

Проектные потери тепла, вызванные теплопередачей Φ_T, [Вт]:	471
Проектные потери тепла на вентиляцию Φ_V, [Вт]:	66
Корректирующий коэффициент, учитывающий высоту помещения f_h:	1,00
Общие проектные потери тепла $\Phi=(\Phi_T+\Phi_V)\cdot f_h$, [Вт]:	537
Избыток тепловой мощности $\Phi_{RH}=A\cdot f_{RH}$, [Вт]:	0
Проектная тепловая нагрузка Φ_{HL}, [Вт]:	537
Показатель Φ_{HL} помещ., отнес. к его площади $\phi_{HL,f}$, [Вт/м^2]]:	62,8
Показатель Φ_{HL} помещ., отнес. к его кубатуре $\phi_{HL,V}$, [Вт/м^3]:	29,2
Коэффициент проектных потерь тепла, вызванных теплопередачей H_T, [Вт/К]:	10,96
Коэффициент проектых потерь тепла на вентиляцию H_V, [Вт/К]:	1,53

Програма не несе відповідальності за проєктну документацію у разі її використання без погодження з Програмою

Проект реалізовано за рахунок коштів Програми «U-LEAD з Європою»

Помещение: 5	θ_i = 22,0 °C	Φ_{HL} = 365 Вт	Дитячий куточок
Площадь и кубатура:	A= 7,80 м^2	V= 16,8 м^3	
Отметка и высота:	L_f= 0,00 м	H_i= 2,15 м	
Этаж: Этаж	Тип помещения: Классная комната		
Параметры объекта:	Тип: Офисное или адм	Тип конструкции: Средняя	
Степень герметичности:	Пользователя	n_{50}= 3,8 1/ч	
Отопление:	Конвекционное	Без понижения температ	Индивидуальное рег.
Параметры понижения темпе	T_h= ч теплоносителя:	$\Delta\theta_{i,o}$= K	f_{RH}= 0,0 Вт/м^2
Система вентиляции:	Индивидуальная приточно-вытяжная с рекуперацией тепла		
Гигенические требования: !	n_{min}= 2,00 1/ч	V_{min}= 33,5 м^3/ч	
Инфильтрующийся воздух:	V_{infv}= 0,0 м^3/ч	$V_{m,infv}$= 0,0 м^3/ч	
Приточный воздух:	$V_{su,min}$= 33,5 м^3/ч	V_{su}= 33,5 м^3/ч	
Удаляемый воздух:	$V_{ex,min}$= 33,5 м^3/ч	V_{ex}= 33,5 м^3/ч	
Вентиляционный воздух:	n= 2,0 1/h	V_v= 33,5 м^3/h	θ_v= 18,0 °C

Ограждения в помещении:5

>	Символ	Ор.	Помещение или θ	θ_e	L или A	H	A_c	Δθ	Φ_T
			°C	°C	м; м^2	м	м^2	K	Вт
0	ЗОВНІШНЯ	СВ	T= -23,0°C	-23,0	7,61	1,00	8,4	45,0	87
0	ЗОВНІШНЯ	СЗ	T= -23,0°C	-23,0	4,14	1,00	4,6	45,0	47
0	СТІНА 120		2 20,0°C	20,0	1,03	1,00	1,0	2,0	0
0	СТІНА 120		4 20,0°C	20,0	6,44	1,00	6,4	2,0	0
0	СТІНА 260		2 20,0°C	20,0	5,54	1,00	5,5	2,0	0
0	ДВ ВН		2 20,0°C	20,0	1,50	1,00	1,5	2,0	0
0	ПІДЛОГА		T= 1,4°C	1,4	9,38	1,00	8,3	20,6	35

Проектные потери тепла, вызванные теплопередачей Φ_T, [Вт]:	319
Проектные потери тепла на вентиляцию Φ_V, [Вт]:	46
Корректирующий коэффициент, учитывающий высоту помещения f_h:	1,00
Общие проектные потери тепла $\Phi=(\Phi_T+\Phi_V)\cdot f_h$, [Вт]:	365
Избыток тепловой мощности $\Phi_{RH}=A\cdot f_{RH}$, [Вт]:	0
Проектная тепловая нагрузка Φ_{HL}, [Вт]:	365
Показатель Φ_{HL} помещ., отнес. к его площади $\phi_{HL,f}$, [Вт/м^2]]:	46,8
Показатель Φ_{HL} помещ., отнес. к его кубатуре $\phi_{HL,V}$, [Вт/м^3]:	21,8
Коэффициент проектных потерь тепла, вызванных теплопередачей H_T, [Вт/K]:	7,10
Коэффициент проектых потерь тепла на вентиляцию H_V, [Вт/K]:	1,01

Помещение: 6	θ_i = 24,0 °C	Φ_{HL} = 315 Вт	Санузел 6
Площадь и кубатура:	A= 4,72 м^2	V= 10,1 м^3	
Отметка и высота:	L_f= 0,00 м	H_i= 2,15 м	
Этаж: Этаж	Тип помещения: Санузел		
Параметры объекта:	Тип: Офисное или адм	Тип конструкции: Средняя	
Степень герметичности:	Пользователя	n_{50}= 3,8 1/ч	
Отопление:	Конвекционное	Без понижения температ	Индивидуальное рег.
Параметры понижения темпе	T_h= ч теплоносителя:	$\Delta\theta_{i,o}$= K	f_{RH}= 0,0 Вт/м^2
Система вентиляции:	Индивидуальная приточно-вытяжная с рекуперацией тепла		
Гигенические требования: !	n_{min}= 0,50 1/ч	V_{min}= 5,1 м^3/ч	
Инфильтрующийся воздух:	V_{infv}= 0,0 м^3/ч	$V_{m,infv}$= 0,0 м^3/ч	
Приточный воздух:	$V_{su,min}$= 36,0 м^3/ч	V_{su}= 36,0 м^3/ч	
Удаляемый воздух:	$V_{ex,min}$= 36,0 м^3/ч	V_{ex}= 36,0 м^3/ч	

Програма не несе відповідальності за проєктну документацію у разі її використання без погодження з Програмою

Вентиляционный воздух:	n= 3,5 1/h	V_v= 36,0 м³/h	θ_v= 18,0 °C

Ограждения в помещении:6

>	Символ	Ор.	Помещение или θ	θ_e	L или A	H	A_c	Δθ	Φ_T
			°C	°C	м; м²	м	м²	K	Вт
0	ЗОВНІШНЯ	СВ	T= −23,0°C	−23,0	5,52	1,00	6,1	47,0	66
0	СТІНА 120		8 20,0°C	20,0	2,64	1,00	2,6	4,0	11
0	СТІНА 120		2 20,0°C	20,0	1,07	1,00	1,1	4,0	4
0	СТІНА 120		7 18,0°C	18,0	4,32	1,00	4,3	6,0	26
0	СТІНА 260		2 20,0°C	20,0	5,52	1,00	5,5	4,0	22
0	ДВ ВН		2 20,0°C	20,0	1,80	1,00	1,8	4,0	7
0	ДВ ВН		7 18,0°C	18,0	1,20	1,00	1,2	6,0	7
0	ПІДЛОГА		T= 0,5°C	0,5	5,76	1,00	5,2	23,5	25

Проектные потери тепла, вызванные теплопередачей Φ_T, [Вт]:	241
Проектные потери тепла на вентиляцию Φ_V, [Вт]:	73
Корректирующий коэффициент, учитывающий высоту помещения f_h:	1,00
Общие проектные потери тепла $\Phi=(\Phi_T+\Phi_V)\cdot f_h$, [Вт]:	315
Избыток тепловой мощности $\Phi_{RH}=A\cdot f_{RH}$, [Вт]:	0
Проектная тепловая нагрузка Φ_{HL}, [Вт]:	315
Показатель Φ_{HL} помещ., отнес. к его площади $\phi_{HL,f}$, [Вт/м²]]:	66,6
Показатель Φ_{HL} помещ., отнес. к его кубатуре $\phi_{HL,V}$, [Вт/м³]:	31,0
Коэффициент проектных потерь тепла, вызванных теплопередачей H_T, [Вт/K]:	5,13
Коэффициент проектых потерь тепла на вентиляцию H_V, [Вт/K]:	1,56

Помещение: 7	θ_i = 18,0 °C	Φ_{HL} = 129 Вт	Інвенторна
Площадь и кубатура:	A= 2,77 м²	V= 6,0 м³	
Отметка и высота:	L_f= 0,00 м	H_i= 2,15 м	
Этаж: Этаж	Тип помещения: Подсобное пом. без окна		
Параметры объекта:	Тип: Офисное или адм	Тип конструкции: Средняя	
Степень герметичности:	Пользователя	n_{50}= 3,8 1/ч	
Отопление:	Конвекционное	Без понижения температ	Индивидуальное рег.
Параметры понижения темпе	T_h= ч теплоносителя:	$\Delta\theta_{i,o}$= K	f_{RH}= 0,0 Вт/м²
Система вентиляции:	Индивидуальная приточно-вытяжная с рекуперацией тепла		
Гигиенические требования: !	n_{min}= 0,50 1/ч	V_{min}= 3,0 м³/ч	
Инфильтрующийся воздух:	V_{infv}= 0,0 м³/ч	$V_{m,infv}$= 0,0 м³/ч	
Приточный воздух:	$V_{su,min}$= 15,0 м³/ч	V_{su}= 15,0 м³/ч	
Удаляемый воздух:	$V_{ex,min}$= 15,0 м³/ч	V_{ex}= 15,0 м³/ч	
Вентиляционный воздух:	n= 2,5 1/h	V_v= 15,0 м³/h	θ_v= 18,0 °C

Ограждения в помещении:7

>	Символ	Ор.	Помещение или θ	θ_e	L или A	H	A_c	Δθ	Φ_T
			°C	°C	м; м²	м	м²	K	Вт
0	ЗОВНІШНЯ	СВ	T= −23,0°C	−23,0	1,68	1,00	1,9	41,0	18
0	ЗОВНІШНЯ	В	T= −23,0°C	−23,0	0,65	1,00	0,7	41,0	7
0	ЗОВНІШНЯ	В	T= −23,0°C	−23,0	0,67	1,00	0,3	41,0	2
0	ЗОВНІШНЯ	ЮВ	T= −23,0°C	−23,0	0,34	1,00	−0,1	41,0	−1
0	ЗОВНІШНЯ	ЮВ	T= −23,0°C	−23,0	3,80	1,00	4,2	41,0	40
0	СТІНА 120		8 20,0°C	20,0	3,57	1,00	3,6	−2,0	0
0	СТІНА 120		6 24,0°C	24,0	4,32	1,00	4,3	−6,0	−26
0	ДВ ВН		6 24,0°C	24,0	1,20	1,00	1,2	−6,0	−7

Програма не несе відповідальності за проєктну документацію у разі її використання без погодження з Програмою

0	ПІДЛОГА		T= 3,2°C	3,2	3,61	1,00	3,0	14,8	9

Проектные потери тепла, вызванные теплопередачей Φ_T, [Вт]:	129
Проектные потери тепла на вентиляцию Φ_V, [Вт]:	0
Корректирующий коэффициент, учитывающий высоту помещения f_h:	1,00
Общие проектные потери тепла $\Phi=(\Phi_T+\Phi_V)\cdot f_h$, [Вт]:	129
Избыток тепловой мощности $\Phi_{RH}=A\cdot f_{RH}$, [Вт]:	0
Проектная тепловая нагрузка Φ_{HL}, [Вт]:	129
Показатель Φ_{HL} помещ., отнес. к его площади $\phi_{HL,f}$, [Вт/м^2]]:	46,5
Показатель Φ_{HL} помещ., отнес. к его кубатуре $\phi_{HL,V}$, [Вт/м^3]:	21,6
Коэффициент проектных потерь тепла, вызванных теплопередачей H_T, [Вт/К]:	3,14
Коэффициент проектых потерь тепла на вентиляцию H_V, [Вт/К]:	0,00

Помещение: 8 θ_i = 20,0 °C Φ_{HL} = 604 Вт Кімната прийому їжі

Площадь и кубатура:	A= 9,67 м^2	V= 20,8 м^3	
Отметка и высота:	L_f= 0,00 м	H_i= 2,15 м	
Этаж: Этаж	Тип помещения: Кухня с окном		
Параметры объекта:	Тип: Офисное или адм	Тип конструкции: Средняя	
Степень герметичности:	Пользователя	n_{50}= 3,8 1/ч	
Отопление:	Конвекционное	Без понижения температ	Индивидуальное рег.
Параметры понижения темпе	T_h= ч теплоносителя:	$\Delta\theta_{i,o}$= K	f_{RH}= 0,0 Вт/м^2
Система вентиляции:	Индивидуальная приточно-вытяжная с рекуперацией тепла		
Гигенические требования: !	n_{min}= 1,50 1/ч	V_{min}= 31,2 м^3/ч	
Инфильтрующийся воздух:	V_{infv}= 3,2 м^3/ч	$V_{m,infv}$= 0,0 м^3/ч	
Приточный воздух:	$V_{su,min}$= 72,0 м^3/ч	V_{su}= 72,0 м^3/ч	
Удаляемый воздух:	$V_{ex,min}$= 72,0 м^3/ч	V_{ex}= 72,0 м^3/ч	
Вентиляционный воздух:	n= 3,6 1/h	V_v= 75,2 м^3/h	θ_v= 16,3 °C

Ограждения в помещении: 8

>	Символ	Ор.	Помещение или θ	θ_e	L или A	H	A_c	Δθ	Φ_T
			°C	°C	м; м^2	м	м^2	K	Вт
0	ЗОВНІШНЯ	ЮВ	T= −23,0°C	−23,0	3,81	1,00	4,8	43,0	48
0	ВІКНО	ЮВ	T= −23,0°C	−23,0	5,62	1,00	5,6	43,0	322
0	СТІНА 120		9 20,0°C	20,0	1,38	1,00	1,4	0,0	0
0	СТІНА 120		6 24,0°C	24,0	2,64	1,00	2,6	−4,0	−11
0	СТІНА 120		7 18,0°C	18,0	3,57	1,00	3,6	2,0	0
0	СТІНА 120		9 20,0°C	20,0	6,21	1,00	6,2	0,0	0
0	СТІНА 120		2 20,0°C	20,0	8,05	1,00	8,1	0,0	0
0	ПІДЛОГА		T= 2,3°C	2,3	11,07	1,00	10,2	17,7	35

Проектные потери тепла, вызванные теплопередачей Φ_T, [Вт]:	508
Проектные потери тепла на вентиляцию Φ_V, [Вт]:	95
Корректирующий коэффициент, учитывающий высоту помещения f_h:	1,00
Общие проектные потери тепла $\Phi=(\Phi_T+\Phi_V)\cdot f_h$, [Вт]:	604
Избыток тепловой мощности $\Phi_{RH}=A\cdot f_{RH}$, [Вт]:	0
Проектная тепловая нагрузка Φ_{HL}, [Вт]:	604
Показатель Φ_{HL} помещ., отнес. к его площади $\phi_{HL,f}$, [Вт/м^2]]:	62,4
Показатель Φ_{HL} помещ., отнес. к его кубатуре $\phi_{HL,V}$, [Вт/м^3]:	29,0
Коэффициент проектных потерь тепла, вызванных теплопередачей H_T, [Вт/К]:	11,82
Коэффициент проектых потерь тепла на вентиляцию H_V, [Вт/К]:	2,21

Помещение: 9 θ_i = 20,0 °C Φ_{HL} = 230 Вт Технічне приміщення

Програма не несе відповідальності за проєктну документацію у разі її використання без погодження з Програмою

U-LEAD
З ЄВРОПОЮ
Проект реалізовано за рахунок коштів Програми «U-LEAD з Європою»

Площадь и кубатура:	A= 6,31 м^2	V= 13,6 м^3	
Отметка и высота:	L_f= 0,00 м	H_i= 2,15 м	
Этаж: Этаж	Тип помещения: Тепловой узел		
Параметры объекта:	Тип: Офисное или адм	Тип конструкции: Средняя	
Степень герметичности:	Пользователя	n_{50}= 3,8 1/ч	
Отопление:	Конвекционное	Без понижения температ	Индивидуальное рег.
Параметры понижения темпе	T_h= ч теплоносителя:	$\Delta\theta_{i,o}$= K	f_{RH}= 0,0 Вт/м^2
Система вентиляции:	Индивидуальная приточно-вытяжная с рекуперацией тепла		
Гигенические требования: !	n_{min}= 0,30 1/ч	V_{min}= 4,1 м^3/ч	
Инфильтрующийся воздух:	V_{infv}= 0,0 м^3/ч	$V_{m,infv}$= 0,0 м^3/ч	
Приточный воздух:	$V_{su,min}$= 4,1 м^3/ч	V_{su}= 4,1 м^3/ч	
Удаляемый воздух:	$V_{ex,min}$= 4,1 м^3/ч	V_{ex}= 4,1 м^3/ч	
Вентиляционный воздух:	n= 0,3 1/h	V_v= 4,1 м^3/h	θ_v= 18,0 °C

Ограждения в помещении: 9

>	Символ	Ор.	Помещение или θ	θ_e	L или A	H	A_c	Δθ	Φ_T
			°C	°C	м; м^2	м	м^2	K	Вт
0	ЗОВНІШНЯ	ЮВ	T= −23,0°C	−23,0	2,19	1,00	2,4	43,0	24
0	ЗОВНІШНЯ	ЮЗ	T= −23,0°C	−23,0	6,56	1,00	7,3	43,0	72
0	СТІНА 120		8 20,0°C	20,0	1,38	1,00	1,4	0,0	0
0	СТІНА 120		2 20,0°C	20,0	1,07	1,00	1,1	0,0	0
0	СТІНА 120		8 20,0°C	20,0	6,21	1,00	6,2	0,0	0
0	СТІНА 260		2 20,0°C	20,0	5,43	1,00	5,4	0,0	0
0	ДВ ВН		2 20,0°C	20,0	1,80	1,00	1,8	0,0	0
0	ПІДЛОГА		T= 2,3°C	2,3	7,77	1,00	7,0	17,7	25

Проектные потери тепла, вызванные теплопередачей Φ_T, [Вт]:	227
Проектные потери тепла на вентиляцию Φ_V, [Вт]:	3
Корректирующий коэффициент, учитывающий высоту помещения f_h:	1,00
Общие проектные потери тепла $\Phi=(\Phi_T+\Phi_V)\cdot f_h$, [Вт]:	230
Избыток тепловой мощности $\Phi_{RH}=A\cdot f_{RH}$, [Вт]:	0
Проектная тепловая нагрузка Φ_{HL}, [Вт]:	230
Показатель Φ_{HL} помещ., отнес. к его площади $\phi_{HL,f}$, [Вт/м^2]]:	36,4
Показатель Φ_{HL} помещ., отнес. к его кубатуре $\phi_{HL,V}$, [Вт/м^3]:	16,9
Коэффициент проектных потерь тепла, вызванных теплопередачей H_T, [Вт/K]:	5,28
Коэффициент проектых потерь тепла на вентиляцию H_V, [Вт/K]:	0,06

Програма не несе відповідальності за проєктну документацію у разі її використання без погодження з Програмою

U-LEAD з Європою
Проект реалізовано за рахунок коштів Програми «U-LEAD з Європою»

Відомість робочих креслень комплекту ВК

Аркуш	Найменування	Примітка
1	Загальні дані	
2	План з мережами В1, Т3, Т4 на відм. 0.000	
3	План з мережею К1 на відм. 0.000	
4	Схема мереж В1, Т3, Т4, К1	
5	Схема водомірного вузла. Вузол вводу водопроводу та каналізації	

Відомість документів, на які посилаються та які додаються

Позначення	Найменування	Примітка
Документи, на які посилаються		
Серия 4.904-69	Детали крепления санитарно-технических приборов и трубопроводов.	
Серия 4.900-9	Узлы и детали трубопроводов из пластмасовых труб для систем водоснабжения и канализации	
Документи, які додаються		
П2020-03/01-ВК.С	Специфікація обладнання та матеріалів	На 2арк.

Умовні позначення

№	Найменування	Позначення
1	Господарчо-питний водопровід	В1
2	Трубопровід гарячого водопостачання	Т3
3	Побутова каналізація	К1

Відомість основних комплектів робочих креслень

Позначення	Найменування	Примітки
П2020-03/01-АР	Архітектурні рішення	
П2020-03/01-ПЗО	Паспорт зовнішнього опорядження	
СНЖ-ЦНП-03/2020-Кб	Конструкції будівельні	
П2020-03/01-ГП	Генеральний план	
13032020ЛТВ-ОВ-1,13032020ЛТВ-ОВ-2 13032020ЛТВ-ТМ	Опалення та вентиляція	
П2020-03/01-ВК	Водопровід та каналізація	
П2020-03/01-ЗВК	Зовнішні мережі водопроводу та каналізації	
П2020-03/01-ЕТР	Електротехнічні рішення	
П2020-03/01-ЕЗ	Електроосвітлення зовнішнє	
П2020-03/01-ПС	Пожежна сигналізація.	
П2020-03/01-БЗ	Блискавкозахист	

Основні показники по мережам водопостачання та каналізації

Найменування системи	Розрахункові витрати води				Примітка
	$м^3$/доб	$м^3$/год	л/с	При пож. л/с	
Господарчо-питний водопровід	0,27	0,10	0,26		
Побутова каналізація	0,27	0,10	0,26		+1,6 л/с залповий скид від унітазу

Загальні вказівки

1. Робочий проект виконаний на підставі архітектурно-планувального завдання, завдання на проектування, та діючих норм і правил проектування та будівництва.
2. Розрахунок систем водопостачання та водовідведення виконано згідно ДБН В.2.5-64:2012 "Внутрішній водопровід та каналізація".
3. Перелік схованих робіт, які підлягають огляду.
Відповідно ДБН А.3.1-5-2009, при прокладанні трубопроводів при схованих роботах, на які необхідно складати акти огляду відносяться:
- правильність ухилів, вигин труб, установки санітарно-технічних пристроїв;
- правильність установки та справна дія арматури, запобіжних пристроїв, автоматики та контрольно-вимірювальних приладів.
4. Монтаж систем водопровода та каналізації виконується згідно діючим нормам: ДСТУ-Н Б В.2.5-73:2013 "НАСТАНОВА З МОНТАЖУ ВНУТРІШНІХ САНІТАРНО-ТЕХНІЧНИХ СИСТЕМ" і ДБН В.2.5-64:2012 "Внутрішній водопровід та каналізація".
5. Виконати кріплення труб.
6. Виконати гідравлічні випробування систем водопроводу і каналізації.

Зм.	Кільк.	Арк.	№док.	Підпис	Дата
ГІП		Петелько Н.В.			
Перевір.		Лисиця Т.Д.			
Розробив		Шевченко			
Н.контр.		Лисиця Т.Д.			

П2020-03/01-ВК

Нове будівництво адміністративної будівлі центру надання адміністративних послуг Новосанжарської селищної ради за адресою: вул. Центральна, 12, смт Нові Санжари, Новосанжарського району, Полтавської області

Адміністративна будівля

Стадія	Аркуш	Аркушів
РП	1	5

Загальні дані

ТОВ "ПК "Інжгруп" Кваліфікаційний сертифікат інженера-проектувальника АР №012343 від 07.09.2016р.

Погоджено:
Зам. інв. №
Підпис та дата
Інв. № ориг.

Програма не несе відповідальності за проєктну документацію у разі її використання без погодження з Програмою

U-LEAD
З ЄВРОПОЮ

Проект реалізовано
за рахунок коштів
Програми «U-LEAD
з Європою»

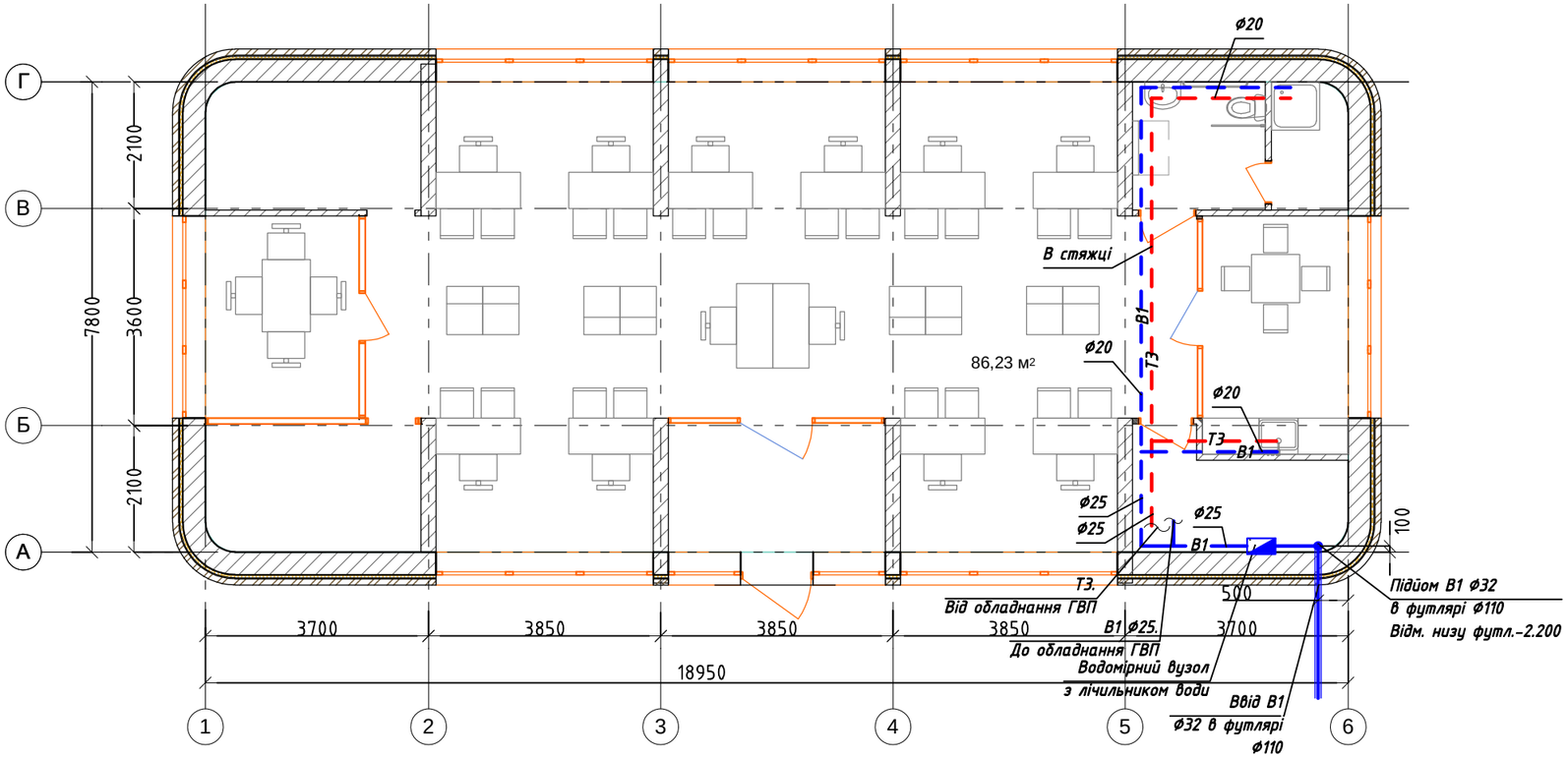

Погоджено:

Зам. інв. №

Підпис та дата

Інв. № ориг.

Зм.	Кільк.	Арк.	№док.	Підпис	Дата
ГІП		Петелько Н.В.			
Перевір.		Лисиця Т.Д.			
Розробив		Шевченко			
Н.контр.		Лисиця Т.Д.			

П2020-03/01-ВК

Нове будівництво адміністративної будівлі центру надання адміністративних послуг Новосанжарської селищної ради за адресою: вул. Центральна, 12, смт Нові Санжари, Новосанжарського району, Полтавської області

Адміністративна будівля

Стадія	Аркуш	Аркушів
РП	2	

План з мережами В1, Т3, Т4 на відм. 0.000

ТОВ "ПК "Інжгруп"
Кваліфікаційний сертифікат
інженера-проектувальника
АР №012343 від 07.09.2016р.

Програма не несе відповідальності за проектну документацію у разі її використання без погодження з Програмою

U-LEAD
З ЄВРОПОЮ

Проект реалізовано
за рахунок коштів
Програми «U-LEAD
з Європою»

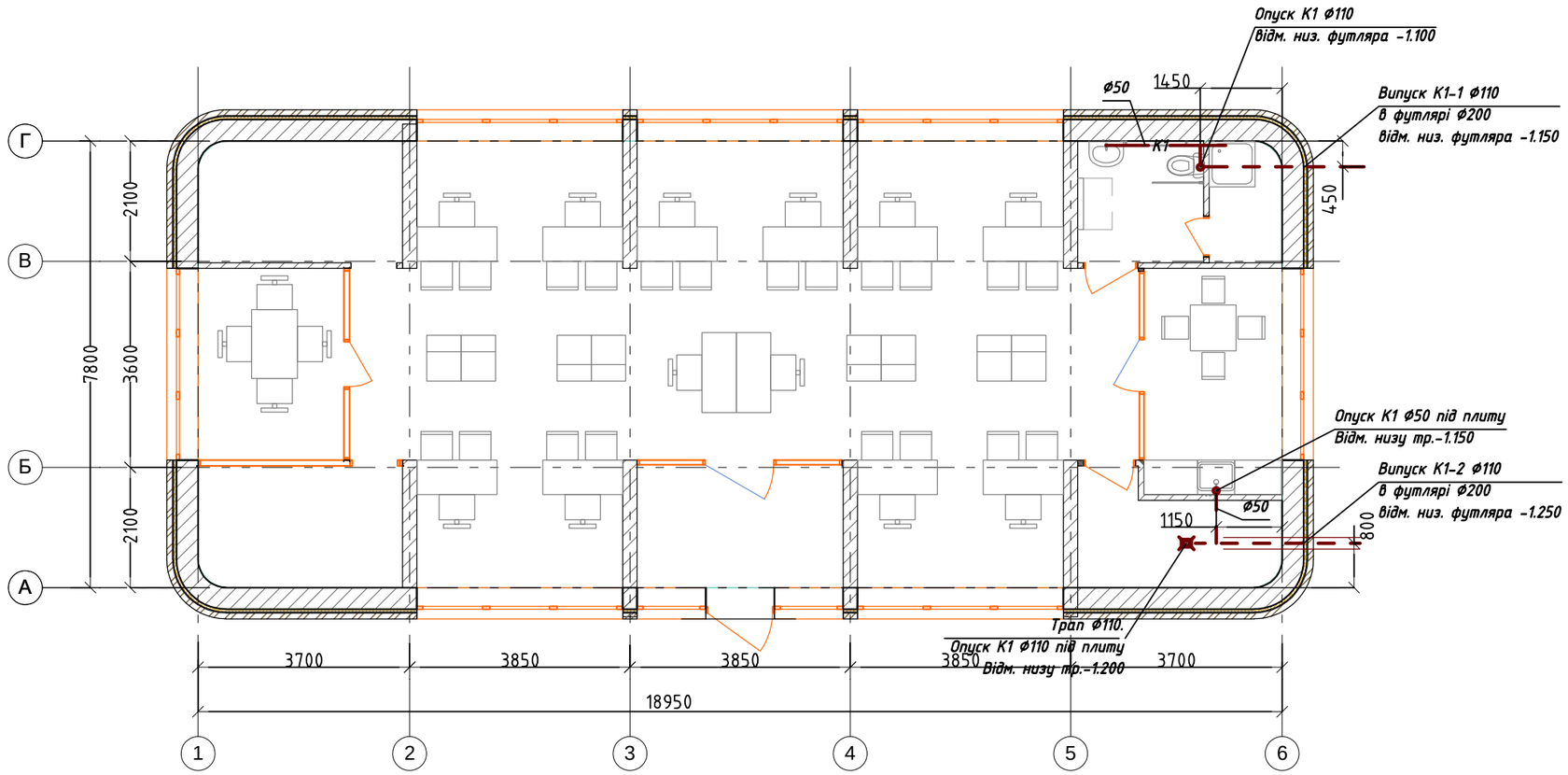

Зм.	Кільк.	Арк.	№док.	Підпис	Дата
ГІП		Петелько Н.В.			
Перевір.		Лисиця Т.Д.			
Розробив		Шевченко			
Н.контр.		Лисиця Т.Д.			

П2020-03/01-ВК

Нове будівництво адміністративної будівлі центру надання адміністративних послуг Новосанжарської селищної ради за адресою: вул. Центральна, 12, смт Нові Санжари, Новосанжарського району, Полтавської області

Адміністративна будівля

Стадія	Аркуш	Аркушів
РП	3	

План з мережею К1 на відм. 0.000

ТОВ "ПК "Інжгруп"
Кваліфікаційний сертифікат інженера-проектувальника АР №012343 від 07.09.2016р.

Погоджено:

Зам. інв. №

Підпис та дата

Інв. № ориг.

Програма не несе відповідальності за проєктну документацію у разі її використання без погодження з Програмою

U-LEAD
з Європою
Проект реалізовано за рахунок коштів Програми «U-LEAD з Європою»

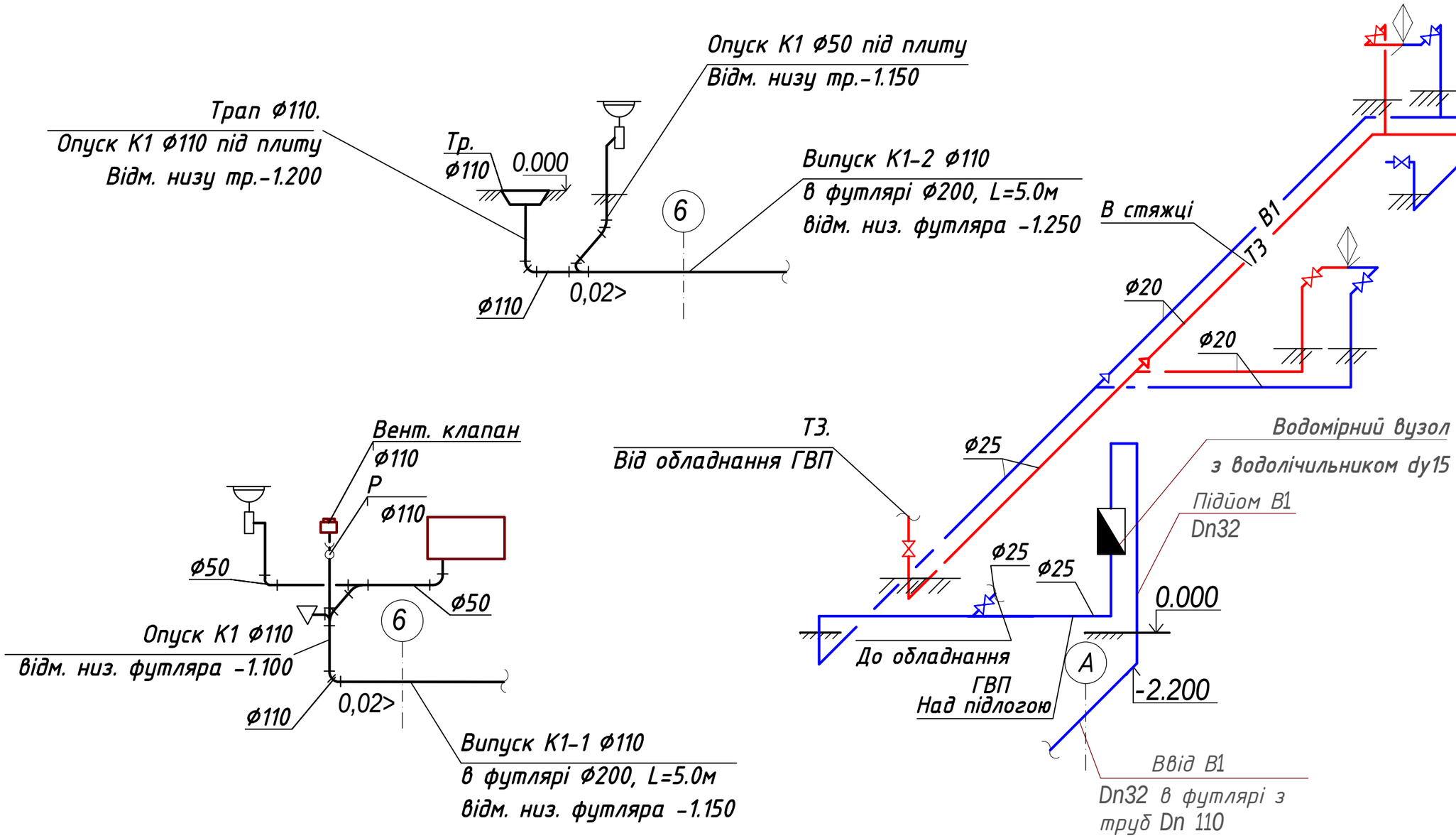

Зм.	Кільк.	Арк.	№док.	Підпис	Дата	П2020-03/01-ВК		
						Нове будівництво адміністративної будівлі центру надання адміністративних послуг Новосанжарської селищної ради за адресою: вул. Центральна, 12, смт Нові Санжари, Новосанжарського району, Полтавської області		
ГІП		Петелько Н.В.				Адміністративна будівля	Стадія	Аркуш	Аркушів
Перевір.		Лисиця Т.Д.					РП	4	
Розробив		Шевченко				Схема мереж В1, Т3, Т4, К1	ТОВ "ПК "Інжгруп" Кваліфікаційний сертифікат інженера-проектувальника АР №012343 від 07.09.2016р.		
Н.контр.		Лисиця Т.Д.							

Погоджено:
Зам. інв. №
Підпис та дата
Інв. № ориг.

Програма не несе відповідальності за проєктну документацію у разі її використання без погодження з Програмою

Програма не несе відповідальності за проектну документацію у разі її використання без погодження з Програмою

Проект реалізовано за рахунок коштів Програми «U-LEAD з Європою»
U-LEAD з Європою

Схема водомірного вузла

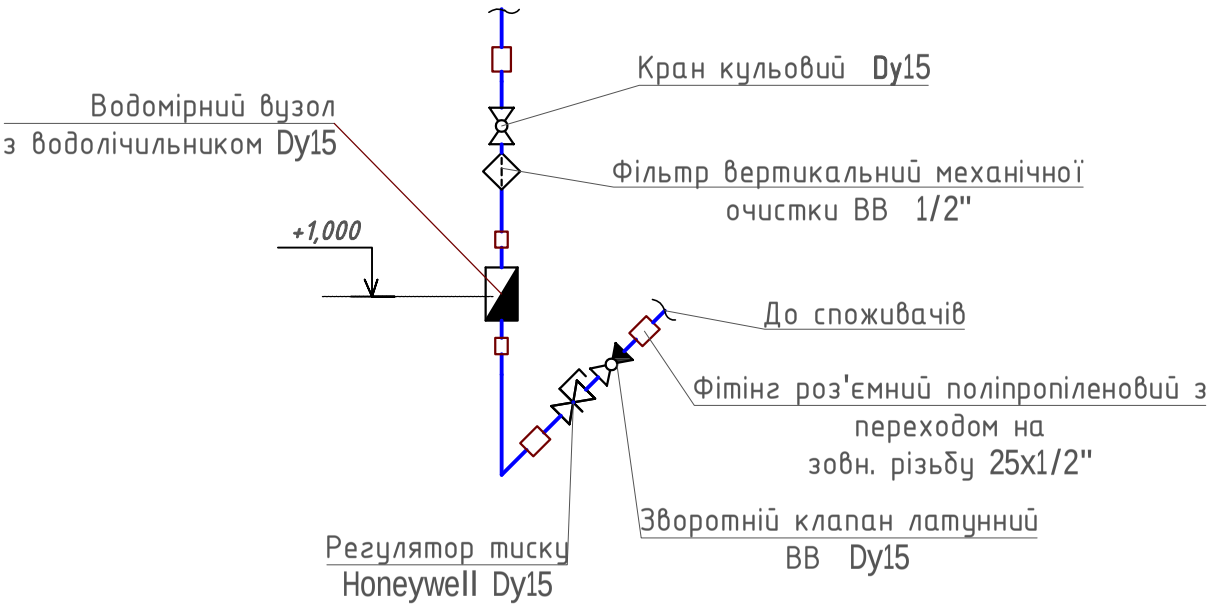

ВУЗОЛ вводу водопроводу

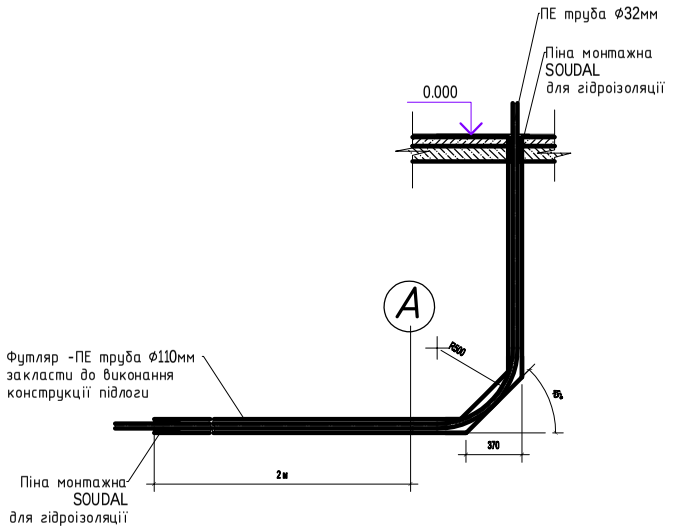

ВУЗОЛ випуску каналізації

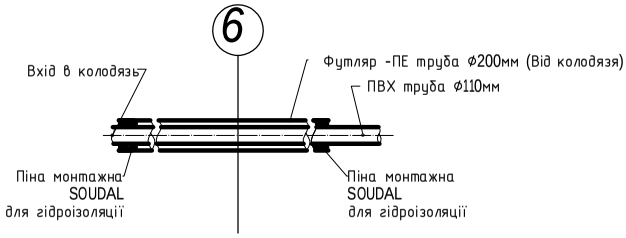

Зм.	Кільк.	Арк.	№док.	Підпис	Дата
ГІП		Петелько Н.В.			
Перевір.		Лисиця Т.Д.			
Розробив		Шевченко			
Н.контр.		Лисиця Т.Д.			

П2020-03/01-ВК

Нове будівництво адміністративної будівлі центру надання адміністративних послуг Новосанжарської селищної ради за адресою: вул. Центральна, 12, смт Нові Санжари, Новосанжарського району, Полтавської області

Адміністративна будівля

Стадія	Аркуш	Аркушів
РП	5	

Схема водомірного вузла. Вузол вводу водопроводу та каналізації

ТОВ "ПК "Інжгруп"
Кваліфікаційний сертифікат інженера-проектувальника АР №012343 від 07.09.2016р.

U-LEAD
з Європою
Проект реалізовано за рахунок коштів Програми «U-LEAD з Європою»

Позиція	Найменування та технічна характеристика	Тип, марка, позначення документа, опитувального листа	Код обладнання, виробу, матеріала	Завод - виготовлювач	Одиниця виміру	Кількість	Маса, одиниці кг	Примітка
1	2	3	4	5	6	7	8	9
	Побутова каналізація К1							
	Труби поліпропіленові з розтрубами та гумовими сальниками Ø50, L=0.5м			Ostendorf HT	шт.	1		
	Ø50, L=1,5м				шт.	1		
	Трійники поліпропіленові з розтрубами та гумовими сальниками 50/50-87°			Ostendorf HT	шт.	1		
	Відводи поліпропіленові з розтрубами та гумовими сальниками 50-87°			Ostendorf HT	шт.	2		
	Хрестовина двохплоскостна ПП 87° 110х50 (ліва)			Европласт	шт.	1		
	Ревізія ПП 110			Ostendorf HT	шт.	1		
	Вентиляційний клапан ПП 110			Ostendorf HT	шт.	1		
	Труби для зовнішньої каналізації ПВХ Ø110 L=1,0м			Ostendorf	шт.	1		
	Труби для зовнішньої каналізації ПВХ Ø110 L=1,5м			Ostendorf	шт.	1		
	Труби для зовнішньої каналізації ПВХ Ø110 L=5,0м			Ostendorf	шт.	1		
	Труби для зовнішньої каналізації ПВХ Ø50 L=1,0м			Ostendorf	шт.	1		
	Труби для зовнішньої каналізації ПВХ Ø50 L=0,5м			Ostendorf	шт.	1		
	Труба поліэтиленова ПЕ 100 SDR-17, Dn=200 мм (футляр)			ДБН Б.В.2.7-151:2008	м	5		
	Коліно ПВХ Ø110 45°			Ostendorf	шт.	4		
	Коліно ПВХ Ø50 45°			Ostendorf	шт.	1		
	Трійник ПВХ Ø110х50 45°			Ostendorf	шт.	1		
	Трап вертикальний для душа Ø100			Viega	шт.	1		
	Мийка				шт.	1		
	Умивальник				шт.	1		
	Сифон до умивальника та мийки				шт.	2		
	Змішувач до умивальника та мийки				шт.	2		
	Унітаз керамічний з бачком				шт.	1		
	Піддон душовий для ніг				шт.	1		
	Змішувач до душового піддону				шт.	1		

Погоджено:

Зам. інв. №

Підпис та дата

Інв. № ориг.

Зм.	Кільк.	Арк.	№док.	Підпис	Дата
ГІП		Петелько Н.В.			
Розробив		Лисиця Т.Д.			
Перевірив		Шевченко			
Н.контр.		Лисиця Т.Д.			

П2020-03/01-ВК.С

Специфікація обладнання та матеріалів

Стадія	Аркуш	Аркушів
РП	1	2

ТОВ "ПК "Інжгруп"
Кваліфікаційний сертифікат інженера-проектувальника АР №012343 від 07.09.2016р.

Програма не несе відповідальності за проєктну документацію у разі її використання без погодження з Програмою

U-LEAD
з Європою
Проект реалізовано за рахунок коштів Програми «U-LEAD з Європою»

Позиція	Найменування та технічна характеристика	Тип, марка, позначення документа, опитувального листа	Код обладнання, виробу, матеріала	Завод - виготовлювач	Одиниця виміру	Кількість	Маса, одиниці кг	Примітка
1	2	3	4	5	6	7	8	9
	Господарчо-питний водопровід В1 та гарячий водопровід Т3							
	Труби поліпропіленові PN20			Hakan				
	25х3,5				м	8,0		
	20х2.8				м	42,0		
	Трійник рівнопрохідний ПП Ø25			Hakan	шт.	1		
	Трійник рівнопрохідний ПП Ø20			Hakan	шт.	4		
	Трійник редукційний ПП Ø25х20х25			Hakan	шт.	2		
	Кутник ПП 90° Ø25			Hakan	шт.	5		
	Кутник ПП 90° Ø20			Hakan	шт.	9		
	Перехідник ПП 90° Ø25х20			Hakan	шт.	2		
	Кутник настінний з внутр.різьбою $\frac{1}{2}$"(водорозетка)				шт.	7		
	Кронштейн подвійний для водорозеток				шт.	3		
	Обвід ПП Ø20			Hakan	шт.	5		
	Пубутовий кран для води Dy15			Valtec	шт.	7		
	Кульовий кран ЗВ Dy20			Valtec	шт.	2		
	Кульовий кран ЗВ Dy15			Valtec	шт.	1		
	Труба поліетиленова ПЕ 100 SDR-17, Dn=32 мм			ДБН Б.В.2.7-151:2008	м	7,0		
	Труба поліетиленова ПЕ 100 SDR-17, Dn=110 мм(футляр)			ДБН Б.В.2.7-151:2008	м	7,0		
	Кутник для труб ПЕ 100 SDR-17, Dn=32 мм, 90°			Unidelta	шт.	3		
	Лічильник для води JS1,6-0,2SmartC+ Dn15			Apator	шт.	1		Водомірний вузол
	Редуктор тиску Dy 15			Honeywell	шт.	1		Водомірний вузол
	Фільтр механічної очистки Dy 15				шт.	1		Водомірний вузол
	Зворотний клапан Dy 15				шт.	1		Водомірний вузол
	Кульовий кран Dy 15				шт.	1		Водомірний вузол

Погоджено:

Зам. інв. №

Підпис та дата

Інв. № ориг.

Програма не несе відповідальності за проєктну документацію у разі її використання без погодження з Програмою

U-LEAD
з Європою
Проект реалізовано за рахунок коштів Програми «U-LEAD з Європою»

Відомість робочих креслень основного комплекту марки ЗВК

Аркуш	Найменування	Примітка
1	Загальні дані	
2	План мереж В1, К1. М1:500	
3	Профіль мереж К1, В1	

Відомість документів на які посилаються, та які додаються

Позначення	Найменування	Примітка
	Документи, на які посилаються	
4.900-10,вып.1, вып.2	Трубы и их соединения, трубопроводная арматура	
3.900.1-14	Изделия з/б к круглым колодцам	
902-09-22.84	Колодцы канализационные	
	Документи, які додаються	
П2020-03/01-ЗВК.С	Специфікація обладнання виробів і матеріалів	На 1 арк.

Умовні позначення

№	Найменування	Позначення
1	Господарчо-питний водопровід	В1
2	Побутова каналізація	К1

Відомість основних комплектів робочих креслень

Позначення	Найменування	Примітки
П2020-03/01-АР	Архітектурні рішення	
П2020-03/01-ПЗО	Паспорт зовнішнього опорядження	
СНЖ-ЦНП-03/2020-Кб	Конструкції будівельні	
П2020-03/01-ГП	Генеральний план	
13032020ЛТВ-ОВ-1,13032020ЛТВ-ОВ-2 13032020ЛТВ-ТМ	Опалення та вентиляція	
П2020-03/01-ВК	Водопровід та каналізація	
П2020-03/01-ЗВК	Зовнішні мережі водопроводу та каналізації	
П2020-03/01-ЕТР	Електротехнічні рішення	
П2020-03/01-ЕЗ	Електроосвітлення зовнішнє	
П2020-03/01-ПС	Пожежна сигналізація.	
П2020-03/01-БЗ	Блискавкозахист	

Основні показники по мережам водопостачання та водовідведення

Найменування системи	Розрахункові витрати води				Примітка
	$м^3$/доб	$м^3$/год	л/с	Пож. л/с	
Госп.-питний водопровід	0,27	0,10	0,26		
Побутова каналізація	0,27	0,10	0,26		

Загальні вказівки

Технологічні рішення, прийняті в робочому проекті, відповідають вимогам екологічних, санітарно-гігієнічних, протипожежних і інших діючих норм та правил і забезпечують безпечну що до життя та здоров'я людей експлуатацію об'єкту при виконанні передбачених у робочому проекті заходів.

1. Дані креслення розроблені відповідно до чинних норм, правил та стандартів. 2. Оглядові колодязі госп-побутової каналізації та водопроводу d=1000-1500 мм,прийняті із збірних з/б елементів.
3. Роботи по прокладанню, монтажу та випробуванню трубопроводів виконувати у відповідності з ДСТУ-Н Б В.2.5-68:2012 Настанова з будівництва, монтажу та контролю якості трубопроводів зовнішніх мереж водопостачання та каналізації, ДСТУ-Н Б В.2.1-28:2013 Настанова щодо проведення земляних робіт, улаштування основ та спорудження фундаментів," ДБН А.3.2-2-2009 Система стандартів безпеки праці. Охорона праці і промислова безпека у будівництві. Основні положення (НПАОП 45.2-7.02-12).
4. Гідравлічні випробування трубопроводів виконувати: Рроб.=0,45 мПа для В1.
5. Перед початком земляних робіт на будівельному майданчику в місцях проходження траси трубопроводів необхідно уточнити наявність та розташування підземних комуникацій, погодити порядок ведення робіт з організаціями, що експлуатують вказані мережі. Відмітки існуючих трубопроводів уточнити шурфуванням.
6. Вкладання трубопроводів рекомендовано виконувати на вирівняну, утрамбовану основу. Зворотну засипку труб виконувати: - 30 см над трубою - місцевим грунтом без каміння, будівельного сміття; - подальшу - місцевим грунтом без каміння з пошаровим ущільненням. При зворотній засипці модуль деформації грунта повинен бути 25-30 МПа.
7. Умовні позначення виконані згідно ДСТУ Б А.2.4-8:2009 Умовні графічні зображення та умовні познаки елементів санітарно-технічних систем

Зм.	Кільк.	Арк.	№док.	Підпис	Дата	П2020-03/01-ЗВК		
						Нове будівництво адміністративної будівлі центру надання адміністративних послуг Новосанжарської селищної ради за адресою: вул. Центральна, 12, смт Нові Санжари, Новосанжарського району, Полтавської області		
ГІП		Петелько Н.В.				Адміністративна будівля	Стадія	Аркуш	Аркушів
Перевір.		Лисиця Т.Д.					РП	1	3
Розробив		Шевченко				Загальні дані	ТОВ "ПК "Інжгруп" Кваліфікаційний сертифікат інженера-проектувальника АР №012343 від 07.09.2016		
Н.контр.		Лисиця Т.Д.							

В зам.инв. №
Підпис і дата
Инв №подл.

Програма не несе відповідальності за проектну документацію у разі її використання без погодження з Програмою

U-LEAD
З ЄВРОПОЮ
Проект реалізовано за рахунок коштів Програми «U-LEAD з Європою»

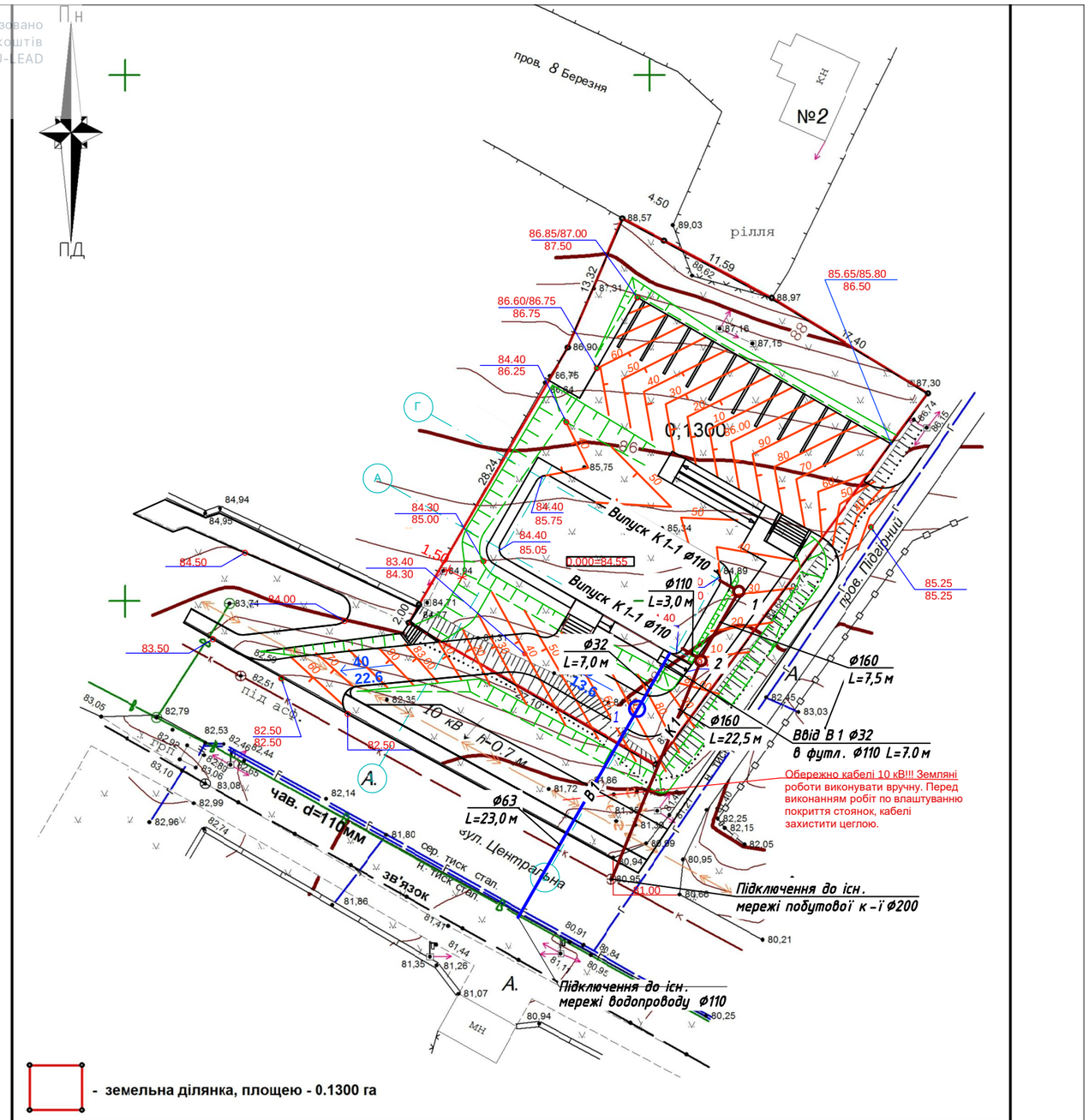

смт Нові Санжари вул. Центральна, 12

Виконав Неділько С.І.

Замовник: Новосанжарська селищна рада

Перевірив Неділько С.І.

Топографо геодезична зйомка

масштаб	Аркуш	Аркушів
1 : 500	1	1

2020 р

ФОП Неділько С.І.

В зам.инв. №

Підпис і дата

Инв №подл.

Зм.	Кільк.	Арк.	№док.	Підпис	Дата
ГІП		Петелько Н.В.			
Перевір.		Лисиця Т.Д.			
Розробив		Шевченко			
Н.контр.		Лисиця Т.Д.			

П2020-03/01-ЗВК

Нове будівництво адміністративної будівлі центру надання адміністративних послуг Новосанжарської селищної ради за адресою: вул. Центральна, 12, смт Нові Санжари, Новосанжарського району, Полтавської області

Адміністративна будівля

Стадія	Аркуш	Аркушів
РП	2	

План мереж В1, К1. М 1:500

ТОВ "ПК "Інжгруп"
Кваліфікаційний сертифікат інженера-проектувальника АР №012343 від 07.09.2016

Програма не несе відповідальності за проєктну документацію у разі її використання без погодження з Програмою

U-LEAD
з європою
Проект реалізовано
за рахунок коштів
Програми «U-LEAD
з Європою»

Профіль мережі К1

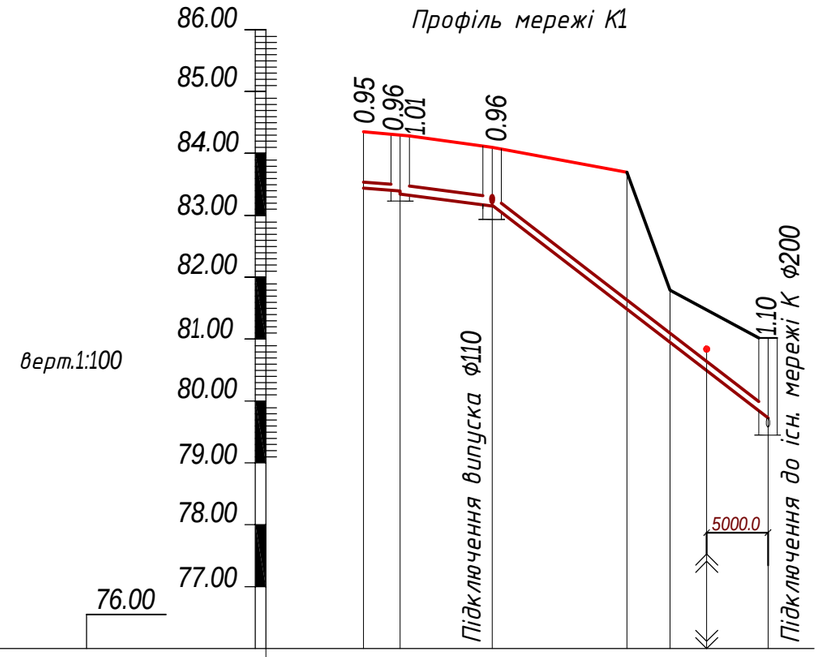

Відмітка низу або лотка труби	83.40 83.34 83.29	83.14		79.85	
Проектна відмітка землі	84.35 84.30	84.10	83.70		
Натурна відмітка землі	Труби ПВХ Ø110, L=3.0 м		81.90	80.95	
Обозначення труби та тип ізоляції		Труби ПВХ Ø160, L=30.0 м			
Основа		Основа із піску з ущільненням			
Довжина / Ухил	10.5 / 0.02	22,5 / 0.145			
Відстань	3.0	7,5	22,5		
Номер колодязю,точки, кута повернення	Буд. 1	2			існ.кол.

Профіль мережі В1

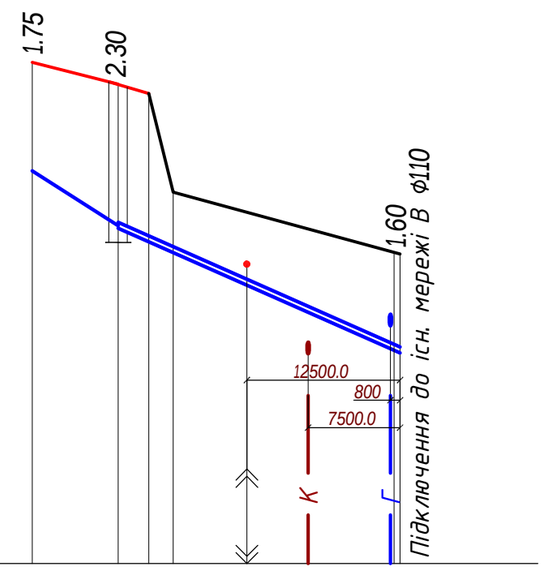

Відмітка низу або лотка труби	82.35	81.45	79.40	
Проектна відмітка землі	84.10	83.75 83.60		
Натурна відмітка землі	Труба поліетиленова ПЕ 100 SDR 17, Dn 32, L=7,0 м в футл.Ø110	82.00	81.00	
Обозначення труби та тип ізоляції		Труба поліетиленова ПЕ 100 SDR 17, Dn 63, L=23,0 м		
Основа		Основа із піску з ущільненням		
Довжина / Ухил	7,0 / 0.02	7,0 / 0.02		
Відстань	7,0	23,0		
Номер колодязю,точки, кута повернення	Буд. 1		Підкл.	

В зам.інв. №

Підпис і дата

Інв.№подл.

Зм.	Кільк.	Арк.	№док.	Підпис	Дата
ГІП		Петелько Н.В.			
Перевір.		Лисиця Т.Д.			
Розробив		Шевченко			
Н.контр.		Лисиця Т.Д.			

П2020-03/01-ЗВК

Нове будівництво адміністративної будівлі центру надання адміністративних послуг Новосанжарської селищної ради за адресою: вул. Центральна, 12, смт Нові Санжари, Новосанжарського району, Полтавської області

Адміністративна будівля

Стадія	Аркуш	Аркушів
РП	3	

Профіль мереж К1, В1

ТОВ "ПК "Інжгруп"
Кваліфікаційний сертифікат інженера-проектувальника АР №012343 від 07.09.2016

Програма не несе відповідальності за проєктну документацію у разі її використання без погодження з Програмою

U-LEAD
з Європою
Проект реалізовано за рахунок коштів Програми «U-LEAD з Європою»

Позиція	Найменування і технічна характеристика	Тип, марка, позначення документу опросного листа	Код обладнання, виробу, матеріалу.	Завод-виробник	Одиниця виміру.	Кількість	Маса одиниці, кг	Примітка
1	2	3	4	5	6	7	8	9
	Господарчо-питний водопровід В1							
	Труба поліетиленова ПЕ 100 SDR 17, Dn 63	ДСТУ Б В.2.7-151:2008			м	23.0		10м проколом
	Сідлова врізка для труб ПЕ Ф63 х 32			STP	шт.	1		
	Відвід 90° для труб ПЕ Ф32			Unidelta	шт.	1		
	Кульовий кран для труб ПЕ Ф32 х 32			Unidelta	шт.	1		
	Трійник зажимний / компресійний для ПЭ труб Dn110				шт.	1		Місце врізки
	Побутова каналізація К1							
	Труби ПВХ 160			Ostendorf	м	30.0		

Вибірка з/б елементів (господарчо-питний водопровід В1)

	ПН 15	КС 15.9	1ПП 15-1	КО 6	КС 7.3	Драбина	Люк тип"С"	
Кількість	1	2	1	1	1	1	1	

Вибірка з/б елементів (побутова каналізація К1)

Найменування	ПН 10	КС 10.9	1ПП 10-1	КО 6	КС 7.3	Люк тип"С"	Скоби чавунні
Кількість	2	2	2	2	2	2	8

Зам. інв.№ | Підпис і дата | Інв.№ор.

Зм.	Кіл.	Арк.	№док.	Підпис	Дата
ГІП		Петелько Н.В.			
Перевір.		Лисиця Т.Д.			
Розробив		Шевченко			
Н.контр.		Лисиця Т.Д.			

П2020-03/01-ЗВК.С

Специфікація обладнання, виробів та матеріалів.Вибірка з/ б елементів

Стадія	Аркуш	Аркушів
РП	1	1

ТОВ "ПК "Інжгруп"
Кваліфікаційний сертифікат інженера-проектувальника АР №012343 від 07.09.2016

Програма не несе відповідальності за проєктну документацію у разі її використання без погодження з Програмою

U-LEAD
з європою
Проект реалізовано
за рахунок коштів
Програми «U-LEAD
з Європою»

ВІДОМІСТЬ РОБОЧИХ КРЕСЛЕНЬ ОСНОВНОГО КОМПЛЕКТУ

Аркуш	Найменування	Примітки
1	Загальні дані	
2	Ящик обліку ЯО. Схема електрична принципова	
3	Схема електрична принципова щита ввідно-розподільчого ЩВР	на 2-х арк.
4	Схема електрична принципова відключення вентиляції при пожежі	
5	Схема електрична принципова щита зовнішнього освітлення ЩЗО	
6	Схема управління зовнішнім електроосвітленням	
7	Ввід в будівлю (підведення до лічильника)	
8	План освітлення на відм.0,000	
9	План розподільчих мереж розеточних груп на відм.0,000	
10	План мереж живлення, розподільчих мереж вентиляційного та технологічного обладнання, на відм.0,000	
11	План прокладання проводки, труб на відм.0,000	
12	План зовнішнього освітлення	

ВІДОМІСТЬ ОСНОВНИХ КОМПЛЕКТІВ РОБОЧИХ КРЕСЛЕНЬ

Позначення	Найменування	Примітки
П2020-03/01-АР	Архітектурні рішення	
П2020-03/01-ПЗО	Паспорт зовнішнього опорядження	
СНЖ-ЦНП-03/2020-Кб	Конструкції будівельні	
П2020-03/01-ГП	Генеральний план	
13032020ЛТВ-ОВ-1,13032020ЛТВ-ОВ-2 13032020ЛТВ-ТМ	Опалення та вентиляція	
П2020-03/01-ВК	Водопровід та каналізація	
П2020-03/01-ЗВК	Зовнішні мережі водопроводу та каналізації	
П2020-03/01-ЕТР	Електротехнічні рішення	
П2020-03/01-ЕЗ	Електроосвітлення зовнішнє	
П2020-03/01-ПС	Пожежна сигналізація.	
П2020-03/01-БЗ	Блискавкозахист	

ВІДОМІСТЬ ДОКУМЕНТІВ, НА ЯКІ ПОСИЛАЮТЬСЯ ТА ЯКІ ДОДАЮТЬСЯ

Позначення	Найменування	Примітка
	Документи, на які посилаються	
НПАОП 40.1-1.32-01	Правила будови електроустановок.	
	Електрообладнання спеціальних установок	
А 10-93	Защитное заземление и зануление	
	электрооборудования	
5.407-22 випуск 1	Прокладка проводов и кабелей в стальных трубах	
5.407-11	Заземление и зануление эектроустановок	
4.407-233	Прокладка осветительных электропроводок и установка светильников с лампами накаливания и металлогалогеновыми лампами	
5.407-19	Установка одиночных светильников с лампами накаливания	
	Документи, які додаються	
П2020-03/01-ЕТР.С	Специфікація обладнання	на 4 аркушах

ЗАГАЛЬНІ ВКАЗІВКИ

Проект внутрішнього електроосвітлення ЦНАП розроблений за завданням дизайн-проекту та згідно з вимогами Розділу 6 ПУЕ:2017, НПАОП 40.1-1.32-01 та ДБН В 2.5-23-2010.

Вибір систем електроосвітлення приймається в залежності від розряду зорових робіт згідно з нормами освітленості при проектуванні штучного освітлення.

Проектом передбачені такі види та системи штучного освітлення:

- робоче;
- аварійне (евакуаційне);

Розрахункові показники освітлення прийнято згідно з технологічним завданням та категоріями зорових робіт згідно з ДБН-В.2.5-28-2018 «Природне і штучне освітлення».

Для освітлення ЦНАП прийняті світильники на світлодіодах.

Групові мережі освітлення виконані кабелями ВВГнг-LS-0,66, які прокладено приховано та в коробі, трубі, в металорукаві та за підшивною стелею.

Втрата напруги в розподільчій мережі не перевищує 2,5%.

Розподільчий щит навісного виконання зі ступенем захисту IP31. Висота встановлення щита 1,8 м до верхньої відмітки щита.

Типи світильників, висота установлення та марки кабелів показані на кресленнях.

Захисні заходи безпеки:

- всі відкриті провідні частини світильників загального освітлення, приєднати до нульового захисного PE провідника;
- труби, металорукав та всі металеві елементи, які в нормальному стані не знаходяться під напругою, заземлити.

Технічні рішення, які прийняті в робочих кресленнях, відповідають вимогам екологічних, санітарно-гігієнічних, протипожежних та інших діючих норм і правил і забезпечують безпечну експлуатацію об'єкта при дотриманні заходів, що передбаченні робочими кресленнями.

Зм.	Кільк.	Арк.	№док.	Підпис	Дата
ГІП		Петелько Н.В.			07.20
Перевір.		Петелько Н.В.			07.20
Розробив		ЛазутінаА.Я.			07.20
Н.контр.		Лисиця Т.Д.			07.20

П2020-03/01-ЕТР

Нове будівництво адміністративної будівлі центру надання адміністративних послуг Новосанжарської селищної ради за адресою: вул. Центральна, 12, смт Нові Санжари, Новосанжарського району, Полтавської області

Адміністративна будівля

Стадія	Аркуш	Аркушів
РП	1	12

Загальні дані

ТОВ "ПК "Інжгруп"
Кваліфікаційний сертифікат інженера-проектувальника АР №012343 від 07.09.2016р.

Погоджено:

Зам.Інв.№

Підпис і дата

Інв.№ ор.

Копіював

Формат А3

Програма не несе відповідальності за проєктну документацію у разі її використання без погодження з Програмою

U-LEAD
з Європою
Проект реалізовано за рахунок коштів Програми «U-LEAD з Європою»

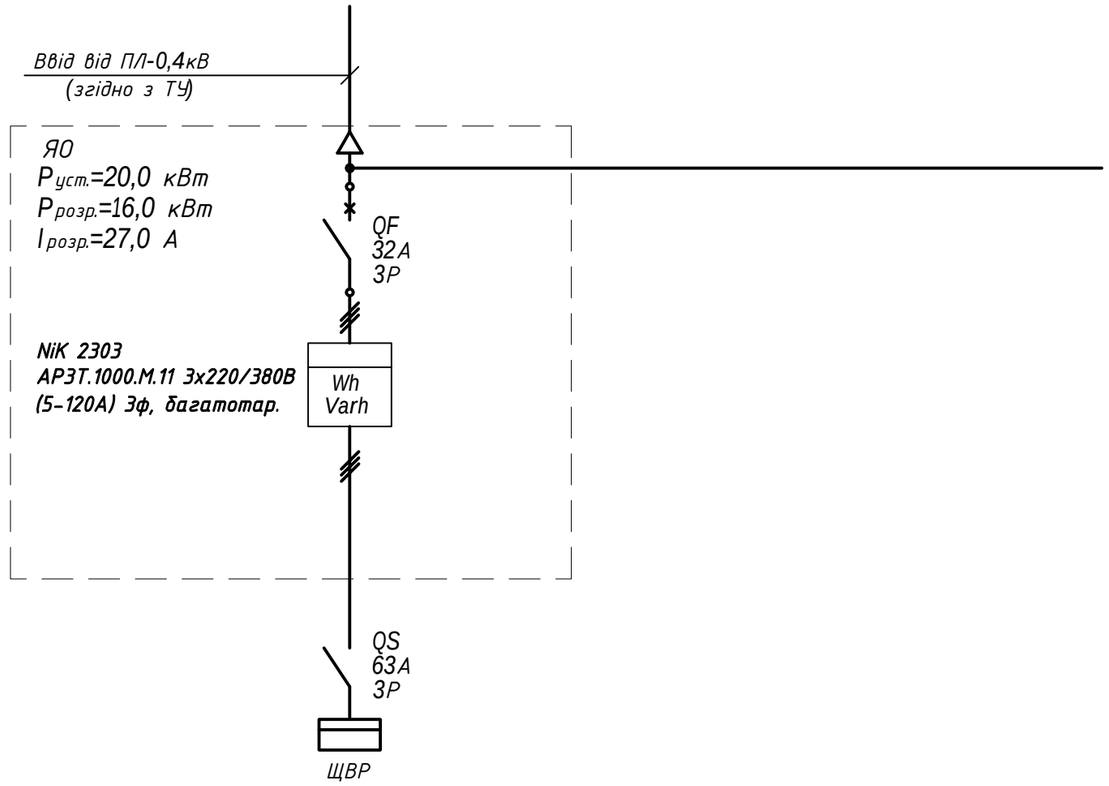

Схема встановлення пристроїв захисту від імпульсних перенапруг

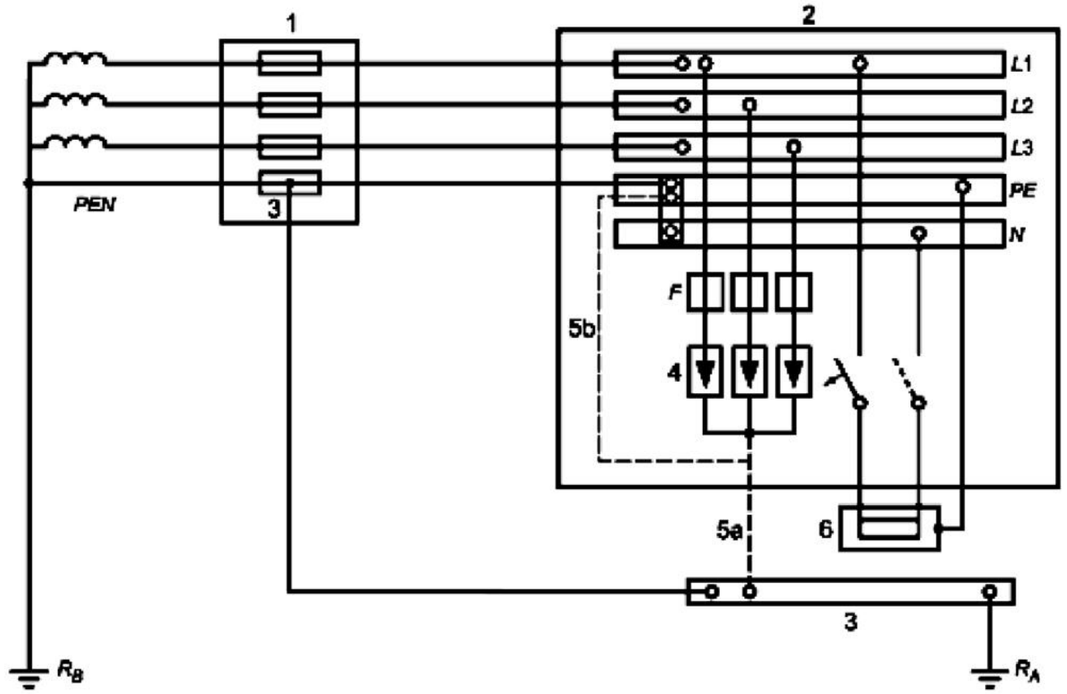

1 – увід розподільної мережі в будівлю; 2 – розподільний щит; 3 – головна заземлювальна шина (затискач); 4 – ПЗІП; 5a, 5b – заземлення ПЗІП; 6 – обладнання, що захищається; F – захисний пристрій, вказаний виготовлювачем; R_A – заземлювач будівлі; R_B – заземлювач джерела живлення

Розрахунок режимів навантаження лічильника

Тип лічильника	Реж.	Pр., кВт	Iр., А	Iліч., А			Вибір лічильника	Примітка
				Imax	40%Iн	5%Iн		
NiK 2303 АРЗТ.1000.М.11 3х220/380В (5-120А)	розр.	16,0	27,0	120	2	0,25	Imax>Iр> 40%Iн	Лічильник відповідає вимогам
	min	0,342	1,73				Imin>5%Iн	

1. Встановити FLP-B+C MAXI V/3+1 на кожний з силових кабельних вводів згідно з схемою та рекомендаціями виробника.

ПЗІП (Пристрій захисту від імпульсних перенапруг) підключається до мережі паралельно або послідовно і в пасивному стані ніяк не впливає на роботу іншого обладнання. При різкому зростанні напруги ПЗІП спрацьовує і вирівнює напругу до безпечного рівня.

2. ПЗІП встановити в ЯО якомога ближче до повітряного вводу, щоб мінімізувати величину індуктивного контуру.
3. Для мінімізації опору провідників приєднаних до ПЗІП використовувати багатожильні провідники. Загальна довжина приєднаних до пристрою провідників не повинна перевищувати 1м. Перетин з'єднувальних провідників повинен бути максимальним для клем захисту. Монтаж провадити згідно з EN 33 2000-5-54 та EN 33 2000-4-41.

Габаритні розміри та схема з'єднань FLP-B+C MAXI V/3+1

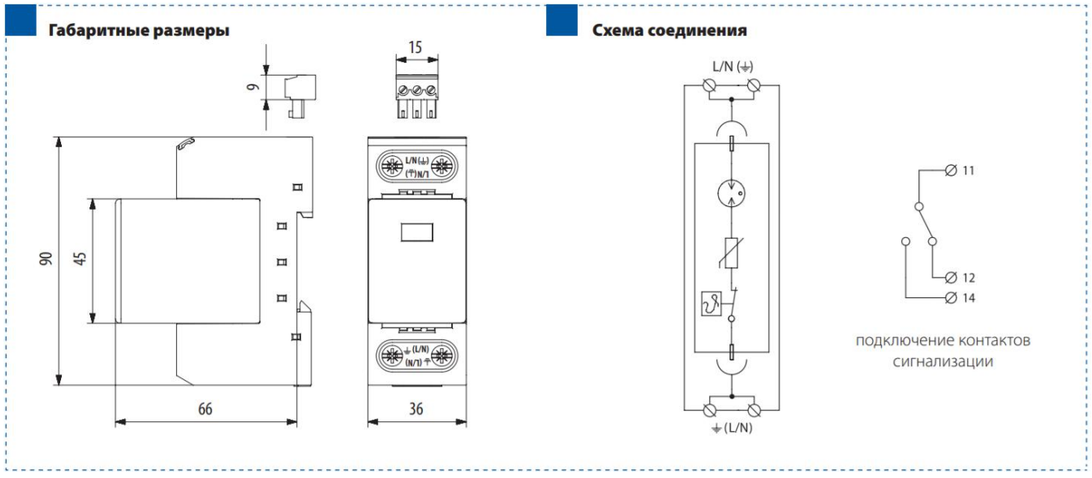

Зм.	Кільк.	Арк.	№док.	Підпис	Дата	П2020-03/01-ЕТР		
						Нове будівництво адміністративної будівлі центру надання адміністративних послуг Новосанжарської селищної ради за адресою: вул. Центральна, 12, смт Нові Санжари, Новосанжарського району, Полтавської області		
ГІП		Петелько Н.В.			07.20	Адміністративна будівля	Стадія	Аркуш	Аркушів
Перевір.		Петелько Н.В.			07.20		РП	2	
Розробив		Лазутіна А.Я.			07.20				
Н.контр.		Лисиця Т.Д.			07.20	Ящик обліку ЯО. Схема електрична принципова	ТОВ "ПК "Інжгруп" Кваліфікаційний сертифікат інженера-проектувальника АР №012343 від 07.09.2016р.		

Погоджено:
Зам.Інв.№
Копіював
Підпис і дата
Інв.№ ор.
Формат А3

Програма не несе відповідальності за проєктну документацію у разі її використання без погодження з Програмою

U-LEAD з європою
Проект реалізовано за рахунок коштів Програми «U-LEAD з Європою»

Щит ввідно-розподільчий (ЩВР) початок

$P_{уст.}$=32,33 кВт
$P_{розр.}$=14,98 кВт
$I_{розр.}$=26,8 А

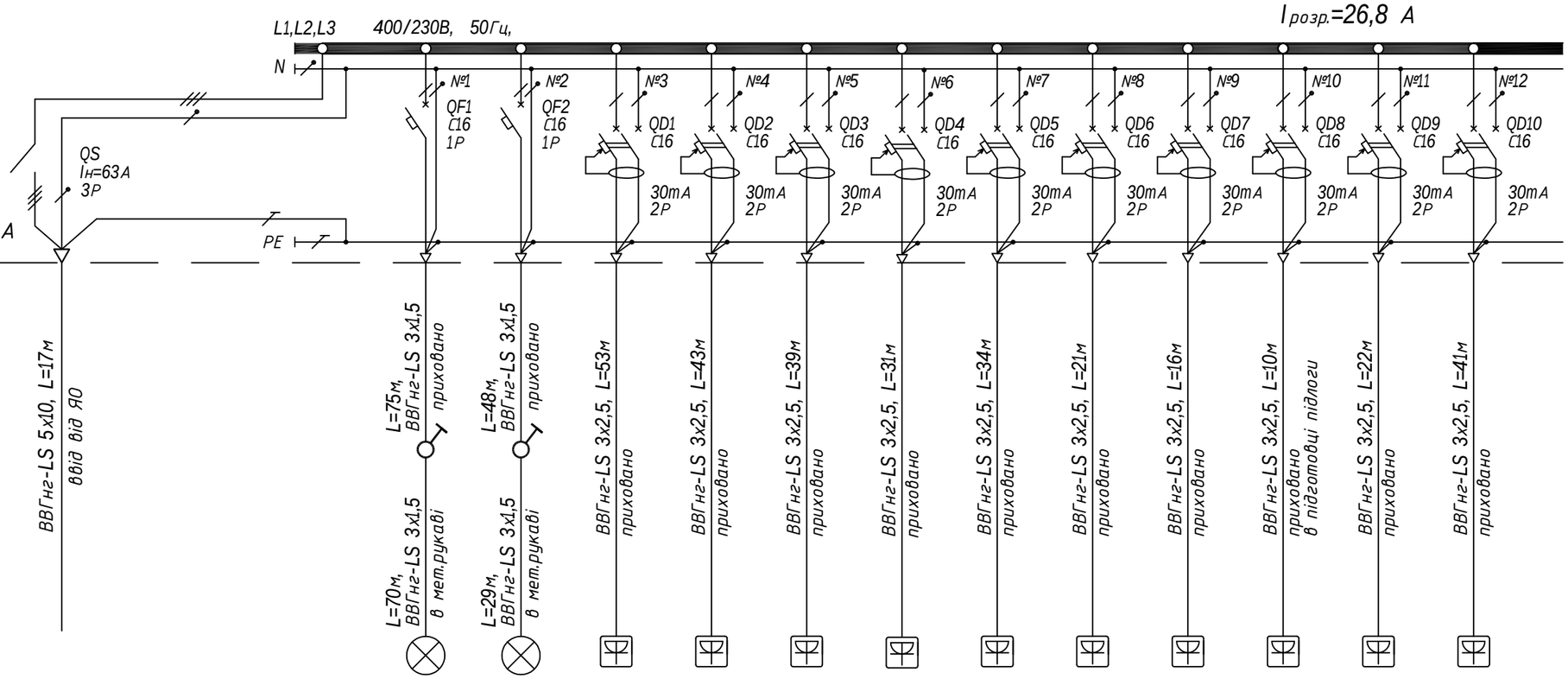

Дані живильної мережі															
Розподільний пристрій	Тип, напруга, розрахунковий струм, А, установлена потужність, кВт														
	Апарат лінії, що відходить (вводу): позначення, тип, Іном., А, розчіплювач або плавка вставка,														
Марка та переріз жил, кабелю, дроту		ВВГнг-LS 5х10, L=17м ввід від ЯО	L=75м, ВВГнг-LS 3х1,5 приховано	L=48м, ВВГнг-LS 3х1,5 приховано	ВВГнг-LS 3х2,5, L=53м приховано	ВВГнг-LS 3х2,5, L=43м приховано	ВВГнг-LS 3х2,5, L=39м приховано	ВВГнг-LS 3х2,5, L=31м приховано	ВВГнг-LS 3х2,5, L=34м приховано	ВВГнг-LS 3х2,5, L=21м приховано	ВВГнг-LS 3х2,5, L=16м приховано	ВВГнг-LS 3х2,5, L=10м приховано в підготовці підлоги	ВВГнг-LS 3х2,5, L=22м приховано	ВВГнг-LS 3х2,5, L=41м приховано	
Довжина дільниці мережі, м															
Пусковий апарат	Тип, величина Іном, А, розчіплювач автомата, вставка, А нагрівальний елемент теплового реле														
Марка та переріз жил дроту, кабелю			L=70м, ВВГнг-LS 3х1,5 в мет.рукаві	L=29м, ВВГнг-LS 3х1,5 в мет.рукаві											
Довжина дільниці, переріз, м															
Електроприймач	Умовне позначення за планом														
	Номер за планом	-	ЩВР	1	2	3	4	5	6	7	8	9	10	11	12
	Тип	-	-	-	-	-	-	-	-	-	-	-	-	-	-
	Номінальна потужність Рн, кВт	-	$P_{розр.}$=16,0 кВт	0,23	0,17	0,9	0,9	0,9	0,6	0,9	0,3	0,3	0,6	0,6	0,5
	Номінальний струм Ін, А	-	$I_{розр.}$=27,0 А	1,2	1,2	4,5	4,5	4,5	3,0	4,5	1,5	1,5	3,0	3,0	2,5
Найменування механізму за планом / Номер за технологічним планом		Кабель живлення	Ввід в ЩВР 380/220В,50Гц	Освітлення приміщень	Освітлення приміщень	Блок комп'ютерних розеток приміщення	Блок комп'ютерних розеток приміщення	Блок комп'ютерних розеток приміщення	Блок комп'ютерних розеток приміщення	Блок комп'ютерних розеток приміщення	Блок комп'ютерних розеток приміщення	Блок комп'ютерних розеток приміщення	Блок комп'ютерних розеток приміщення	Блок комп'ютерних розеток приміщення	Розетки побутові приміщення

ПРОДОВЖЕННЯ ДИВИСЬ АРК. - 3.2

Примітки:

1. Встановити автоматичні вимикачі з характеристикою електромагнітного розчіплювача С, тобто від 5 до 10 Іном.
2. Все обладнання (щити, вимикачі, пускачі, клемні колодки, кабелі та інше) повинно мати перманентне маркування, відповідно до нумерації на кресленні.

Зм.	Кільк.	Арк.	№док.	Підпис	Дата
ГІП		Петелько Н.В.			07.20
Перевір.		Петелько Н.В.			07.20
Розробив		Лазутіна А.Я.			07.20
Н.контр.		Лисиця Т.Д.			07.20

П2020-03/01-ЕТР

Нове будівництво адміністративної будівлі центру надання адміністративних послуг Новосанжарської селищної ради за адресою: вул. Центральна, 12, смт Нові Санжари, Новосанжарського району, Полтавської області

Адміністративна будівля

Стадія	Аркуш	Аркушів
РП	3.1	2

Схема електрична принципова щита ввідно-розподільчого ЩВР

ТОВ "ПК "Інжгруп" Кваліфікаційний сертифікат інженера-проектувальника АР №012343 від 07.09.2016р

Зам. інв. № | Підпис і дата | Інв. № об. | Копіював | Формат А3

Програма не несе відповідальності за проєктну документацію у разі її використання без погодження з Програмою

U-LEAD з Європою
Проект реалізовано за рахунок коштів Програми «U-LEAD з Європою»

Дані живильної мережі		
Розподільний пристрій	Тип, напруга, розрахунковий струм, А, установлена потужність, кВт	
	Апарат лінії, що відходить (вводу): позначення, тип, Іном., А, розчіплювач або плавка вставка, А	
Марка та переріз жил, кабелю, дроту		
Довжина дільниці мережі, м		
Пусковий апарат	Тип, величина Іном, А, розчіплювач автомата, вставка, А нагрівальний елемент теплового реле	
Марка та переріз жил дроту, кабелю		
Довжина дільниці, переріз, м		
Електроприймач	Умовне позначення за планом	
	Номер за планом	
	Тип	
	Номінальна потужність Рн, кВт	
	Номінальний струм Ін, А	
Найменування механізму за планом Номер за технологічним планом		

ПОЧАТОК ДИВИСЬ АРК. - 3.1

Щит ввідно-розподільчий (ЩВР) закінчення

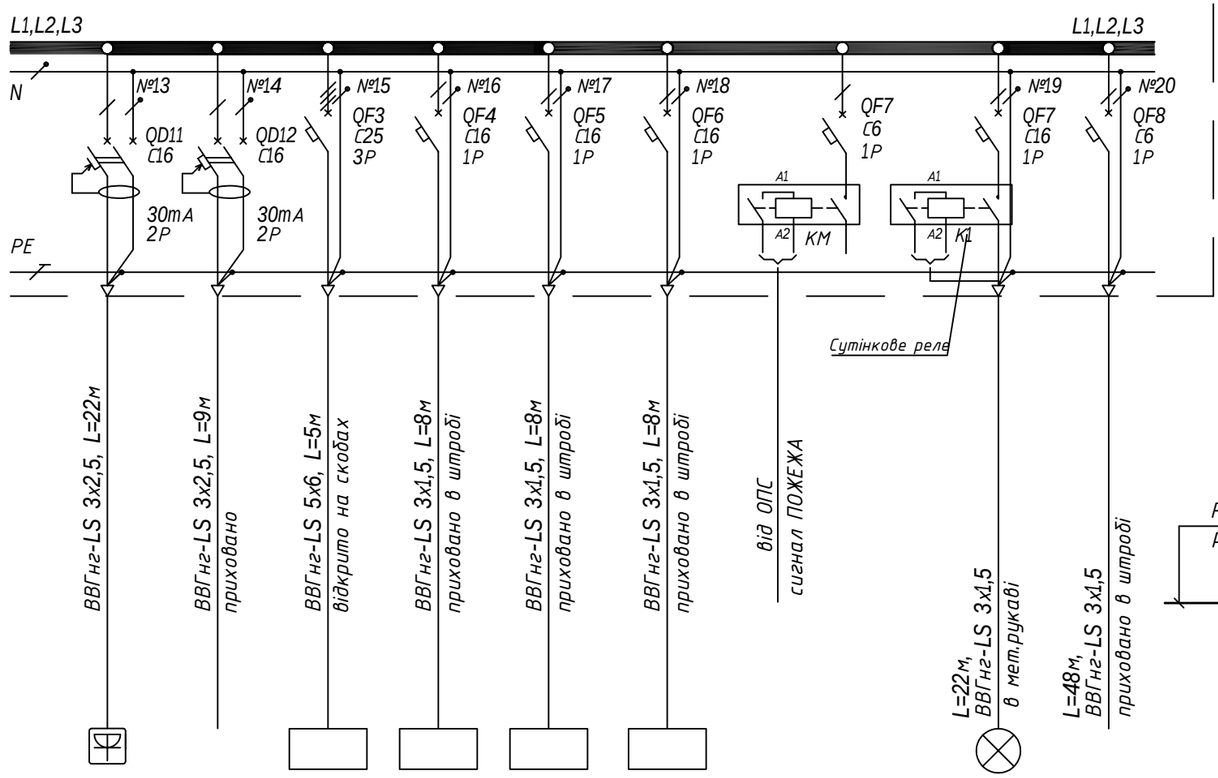

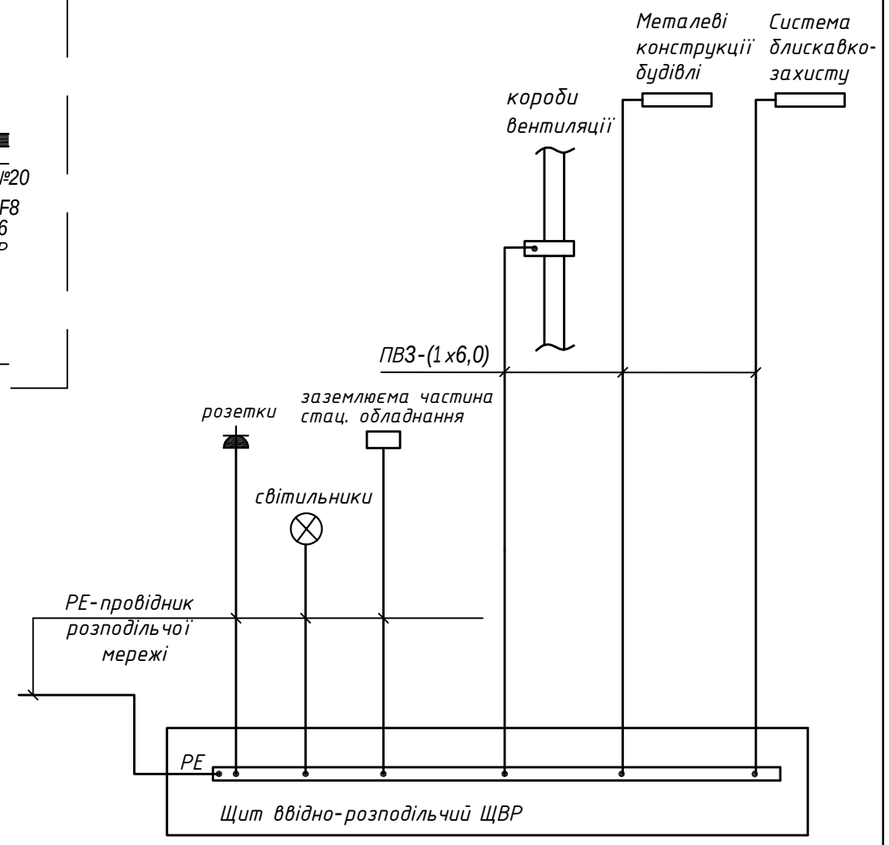

13	14	15	16	17	18	-	-	19	20
-	-	-	-	-	-	-	-	-	-
0,2	1,0	10,5	0,1	0,5	0,42	-	-	0,06	0,21
1,0	4,5	16,8	0,5	2,5	0,7	-	-	0,3	1,1
Розетки побутові приміщення	Бойлер	Щит автоматики	ППКП	Телекомунікаційна шафа	Щит зовнішнього освітлення	Відключення вентиляції при пожежі	-	Освітлення входу та вивіски	Зовнішні блоки (фанкойли)

1. Система зрівнювання потенціалів виконана згідно ГОСТу 30331.3-95 "Электроустановки зданий. Часть 4. Требования по обеспечению безопасности. Защита от поражения электрическим током", ДБН В.2.5-23-2010 "Проектування електрообладнання об'єктів цивільного призначення" та ДСТУ Б В.2.5-82:2016 "Електробезпека в будівлях і спорудах. Вимоги до захисних заходів від ураження електричним струмом ".
2. З метою зрівнювання потенціалів на вводі передбачається об'єднання сторонніх провідних частин у відповідності зі схемою, наведеною на даному аркуші.
3. Захисні проводи виконати проводами ПВнг з ізоляцією жовто-зеленого кольору.
4. Металеві венткороби усіх вентсистем приєднати проводом ПВ-3, 1х6 кв. мм до шини РЕ ящиків управління даних систем або до шини РЕ силового щита.
5. Металеві елементи конструкції підвісної стелі, стін, всі металеві труби необхідно приєднати до шини РЕ щита ВРП.

Копіював
Формат А3
Зам. інв. №
Підпис і дата
Інв. № об.

Зм.	Кільк.	Аркуш	№ док	Підпис	Дата	П2020-03/01-ЕТР	Аркуш 3.2

Програма не несе відповідальності за проєктну документацію у разі її використання без погодження з Програмою

Програма не несе відповідальності за проектну документацію у разі її використання без погодження з Програмою

U-LEAD з Європою
Проект реалізовано за рахунок коштів Програми «U-LEAD з Європою»

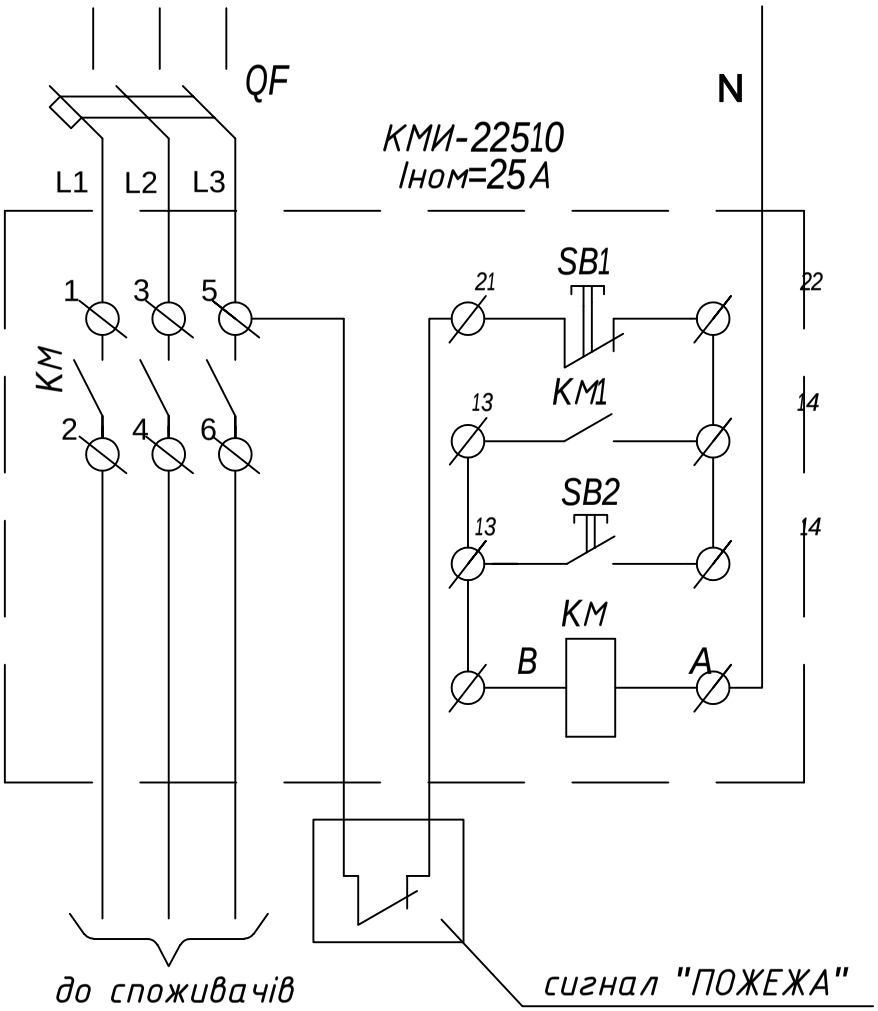

Примітки

1. Кнопки управління встановити на дверях розподільчого щита.
2. Схема розглянута для одного магнітного пускача. Аналогічна схема застосовується для всіх магнітних пускачів.

Зм.	Кільк.	Арк.	№док.	Підпис	Дата	П2020-03/01-ЕТР		
						Нове будівництво адміністративної будівлі центру надання адміністративних послуг Новосанжарської селищної ради за адресою: вул. Центральна, 12, смт Нові Санжари, Новосанжарського району, Полтавської області		
ГІП		Петелько Н.В.			07.20	Адміністративна будівля	Стадія	Аркуш	Аркушів
Перевір.		Петелько Н.В.			07.20		РП	4	
Розробив		Лазутіна А.Я.			07.20				
Н.контр.		Лисиця Т.Д.			07.20	Схема електрична принципова відключення вентиляції при пожежі	ТОВ "ПК "Інжгруп" Кваліфікаційний сертифікат інженера-проектувальника АР №012343 від 07.09.2016р.		

Зам. інв. № | Підпис і дата | Інв. № об.

Копіював | Формат А4

Копіював | Формат А4

Програма не несе відповідальності за проектну документацію у разі її використання без погодження з Програмою

U-LEAD з Європою
Проект реалізовано за рахунок коштів Програми «U-LEAD з Європою»

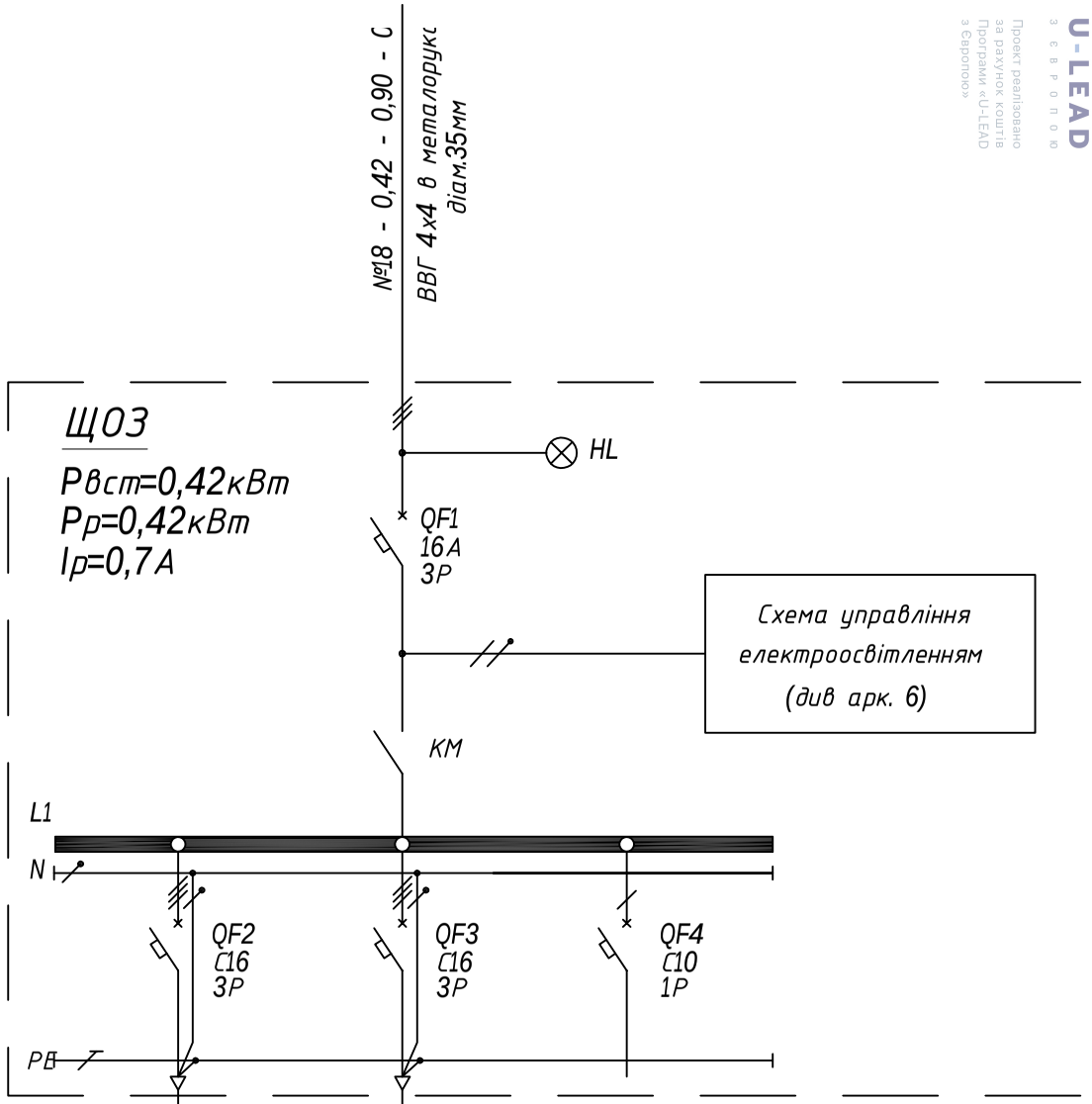

Маркування навантаження, К - коефіцієнт потужн розрахунковий стр	Довжина ділянки, м марка і переріз прові			
Апарат вводу	Тип - струм розчіплювача, А			
Пускач магнітний	Тип - струм нагрівального елемента, А			
Вимикач автоматичний	Тип - струм розчіплювача, А			
Маркування - розрахункове навантаження, кВт - коефіцієнт потужності - розрахунковий струм, А	Довжина ділянки, м - марка і переріз провідника	Ф1 - 0,24 - 0,9 - 0,41 40 - ВВГ 4х4	Ф2 - 0,18 - 0,9 - 0,30 90 - ВВГ 4х4	
Встановлена потужність, кВт		0,24	0,18	-
Призначення ліній		Зовнішнє паркове освітлення 4х60Вт	Зовнішнє паркове освітлення 3х60Вт	РЕЗЕРВ

ітки:

ему управління зовнішнем електроосвітленням див. арк.6.

тановити автоматичні вимикачі з характеристикою електромагнітного чіплювача С, тобто від 5 до 10 Іном.

е обладнання (щити, вимикачі, пускачі, клемні колодки, кабелі та інше) повинно мати манентне маркування, відповідно до нумерації на кресленні.

U-LEAD
з Європою

Проект реалізовано
за рахунок коштів
Програми «U-LEAD
з Європою»

Принципова електрична схема управління електроосвітленням

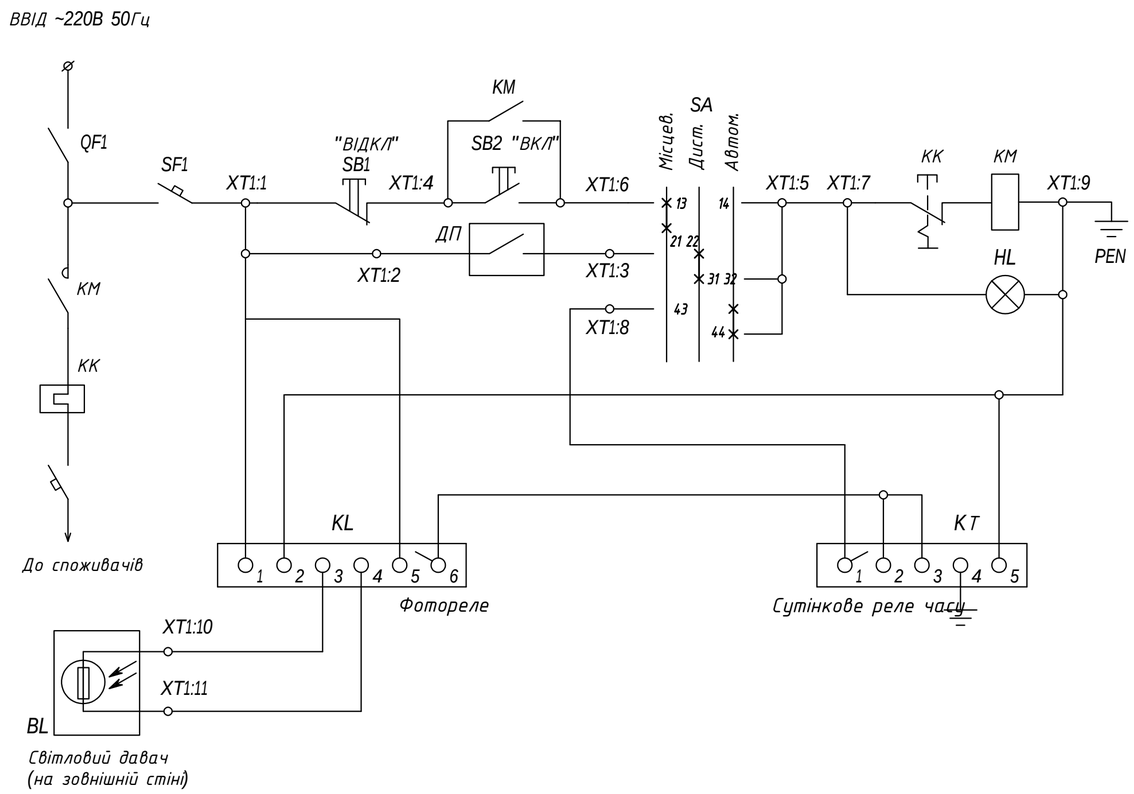

ПЕРЕЛІК ЕЛЕМЕНТІВ

Позна-чення	Найменування	Кіл.	Примітки
	Елементи схеми, встановлені в щиті електроосвітлення фасаду		
SF1	Вимикач автоматичний однополюсний Ін.=1А	1	
SA	Перемикач режимів 3-х позиційний	1	
	контакти допоміжні перемикача 2NO - 2NC	1	
	закріплюючий адаптер	2	
KM	Контактор однополюсний	1	
	контакти допоміжні контактора 1NO	1	
SB1	Кнопка виступаюча червона	1	
SB2	Кнопка виступаюча зелена	1	
	контакти допоміжні	2	
	закріплюючий адаптер	2	
HL	Головка для сигнальної лампи	1	
	світлодіод	1	
	закріплюючий адаптер	1	
KL	Фотореле	1	
KT	Сутінкове реле часу	1	
	Апаратура, що встановлюється за місцем		
BL	Світловий давач	1	

Діаграма замикання контактів ключа вибору режиму SA

Номери контактів	Положення рукоятки		
	1	0	2
	Місцевий	Дистанційний	Автоматичний
13 - 14	X		
21 - 22		X	
31 - 33		X	
43 - 44			X

X - контакт замкнений

Примітки:

1. Включення та відключення світильників передбачається:
- у автоматичному режимі:
  - включення та відключення електроосвітлення фасаду від сигналу фотодатчика при досягненні заданого рівня освітленості;
  - включення та відключення електроосвітлення фасаду в задані періоди часу за програмою, яка задається в реле часі.
- у ручному місцевому режимі за допомогою кнопок, встановлених на дверях щита.
- у дистанційному режимі з диспетчерського пункту (ДП).

Зм.	Кільк.	Арк.	№док.	Підпис	Дата	П2020-03/01-ЕТР			
						Нове будівництво адміністративної будівлі центру надання адміністративних послуг Новосанжарської селищної ради за адресою: вул. Центральна, 12, смт Нові Санжари, Новосанжарського району, Полтавської області			
ГІП		Петелько Н.В.			07.20	Адміністративна будівля	Стадія	Аркуш	Аркушів
Перевір.		Петелько Н.В.			07.20		РП	6	
Розробив		Лазутіна А.Я.			07.20	Схему управління зовнішнім електроосвітленням	ТОВ "ПК "Інжгруп" Кваліфікаційний сертифікат інженера-проектувальника АР №012343 від 07.09.2016р.		
Н.контр.		Лисиця Т.Д.			07.20				

Погоджено:

Копіював Формат А2

Зам. інв. № | Підпис і дата | Інв. № об.

Програма не несе відповідальності за проектну документацію у разі її використання без погодження з Програмою

U-LEAD
З ЄВРОПОЮ

Проект реалізовано
за рахунок коштів
Програми «U-LEAD
з Європою»

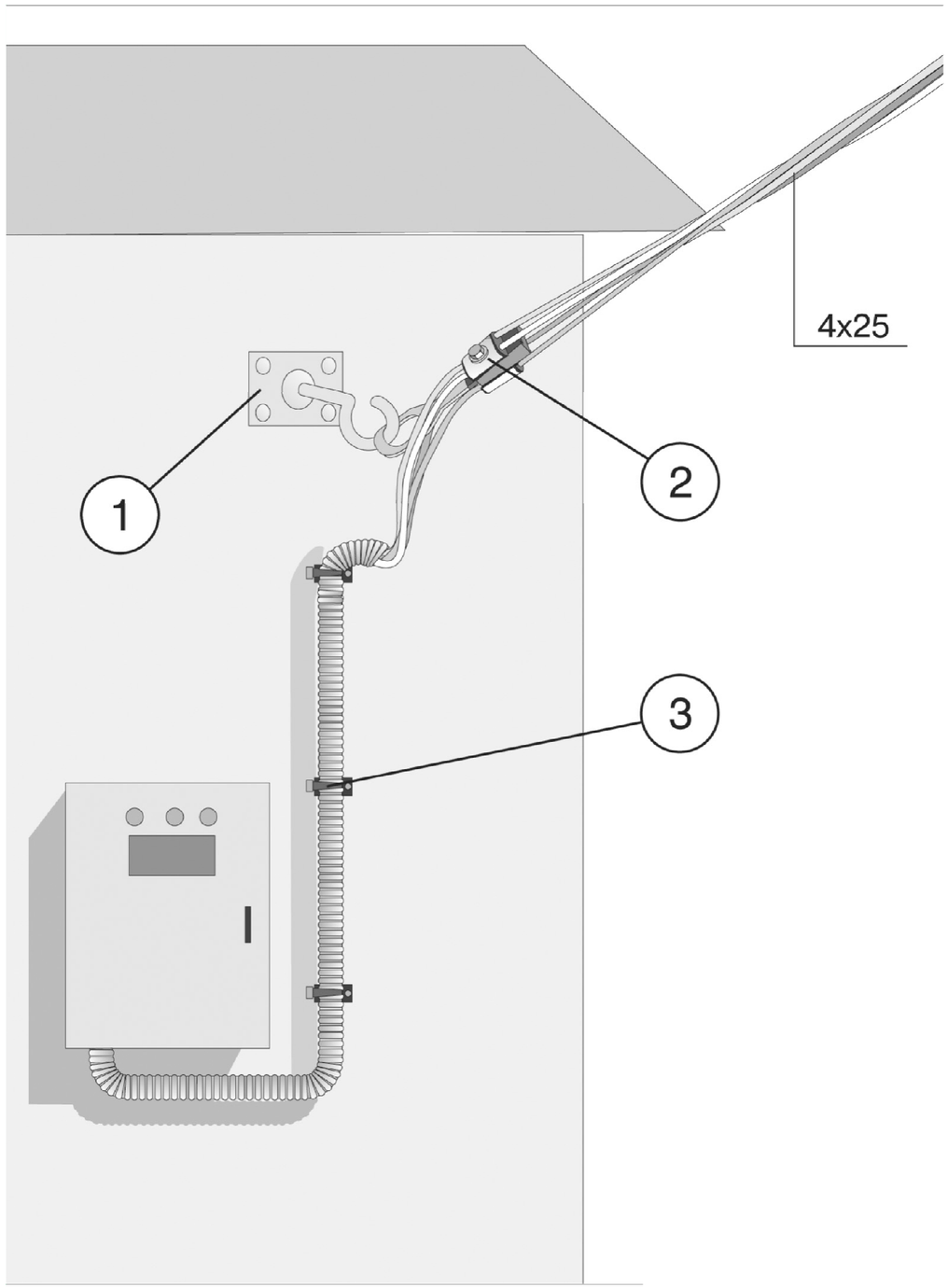

СПЕЦИФІКАЦІЯ МАТЕРІАЛІВ

Поз.	Позначення	Найменування	Кіл.	Маса од.,кг	Примітка
1	GHP 12	Гак для плоских поверхонь	1		шт.
2	GUKp4	**Натяжний затиск для відгалужувальних ліній**	1		шт.
3	SC 93-6 PC	Фасадний кронштейн	4		шт.

Зм.	Кільк.	Арк.	№док.	Підпис	Дата
ГІП		Петелько Н.В.			07.20
Перевір.		Петелько Н.В.			07.20
Розробив		Лазутіна А.Я.			07.20
Н.контр.		**Лисиця Т.Д.**			07.20

П2020-03/01-ЕТР

Нове будівництво адміністративної будівлі центру надання адміністративних послуг Новосанжарської селищної ради за адресою: вул. Центральна, 12, смт Нові Санжари, Новосанжарського району, Полтавської області

Адміністративна будівля

Стадія	Аркуш	Аркушів
РП	7	

Ввід в будівлю (підведення до лічильника)

ТОВ "ПК "Інжгруп"
Кваліфікаційний сертифікат інженера-проектувальника АР №012343 від 07.09.2016р

Погоджено:

Зам.Інв.№

Підпис і дата

Інв.№ ор.

Копіював

Формат А3

Програма не несе відповідальності за проєктну документацію у разі її використання без погодження з Програмою

U-LEAD
З ЄВРОПОЮ
Проект реалізовано за рахунок коштів Програми «U-LEAD з Європою»

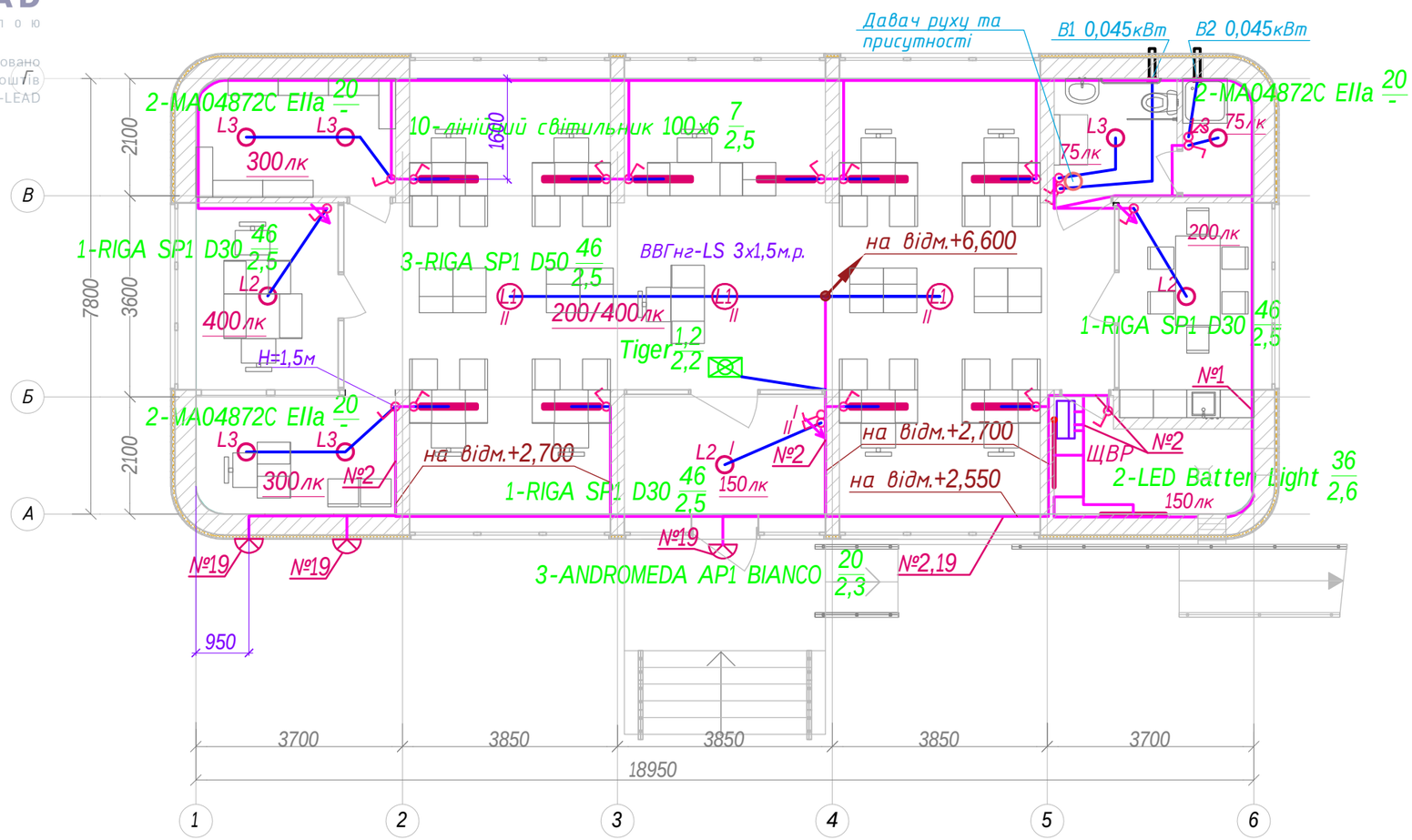

Експлікація приміщень

№ прим.	Найменування	Площа, м²	Кат. прим.
	1-й поверх		
1	Тамбур	7.69	
2	Офісне приміщення	86.23	
3	Дитячий куточок	7.54	
4	Переговорна	8.54	
5	Кімната для роботи з документами	7.53	
6	Санвузол	4.68	
7	Інвентарна	2.65	
8	Кімната для прийому їжі	9.54	
9	Приміщення для розташування інженерного обладнання	6.03	
	Загальна площа приміщень на поверсі	143.43	

УМОВНІ ПОЗНАЧЕННЯ ТА ГРАФІЧНІ ЗОБРАЖЕННЯ

- Підвісний лінійний світильник 100х6см; плафон білий; підвіс сірий (алюміній); матеріал плафону - скло/пластик; 3600Лм,4500К
- L1 - Підвісний світильник з білим плафоном кулеподібної форми діаметром 500мм, E27, висота 1450мм Ideal Lux MAPA RIGA SP1 D50 (161365) зі світлодіодною лампою потужністю 46Вт
- L2 - Підвісний світильник з білим плафоном кулеподібної форми діаметром 300мм, E27, висота 1250мм Ideal Lux MAPA RIGA SP1 D30 (161389) зі світлодіодною лампою потужністю 46Вт
- L3 - Підвісний світильник з білим плафоном кулеподібної форми діаметром 200мм, E27, висота 1200мм Italux MA04872C-001 EIIa (161389) зі світлодіодною лампою потужністю 20Вт
- Лінійний світильник GLOBAL LED Batten Light 36W 5000K IP65, 1150 x 50 x 32 мм
- Вуличний світильник Ideal Lux ANDROMEDA AP1 BIANCO (066868), E27, IP55, висота 85мм, ширина 220мм, виступ 120мм
- Світильник аварійного освітлення з акумулятором TIGER LED ECO TL/1/SE/OP 1.2W 1H OPAL COVER AWE
- Вимикач одноклавішний
- Поворотно-нажимний дімер
- Прихована проводка в газоблоку (наскрізний прохід в трубі Ф16)
- Прихована проводка в металорукаві Ф16мм за гіпсокартонною підшивкою даху, підвісної стелі

Примітки:
1. Всі мережі прокласти з врахуванням розташування санітарно-технічного обладнання. (див. компл. ОВ, ВК).
2. Вимикачі освітлення встановити на висоті 1,1 м від рівня чистої підлоги.
3. Місця зближення та перетину мереж електроосвітлення з іншими мережами погодити додатково під час монтажу.
4. Лінії освітлення передбачається прокласти від щита ЩВР у металорукавах за підшивною стелею, в борозні між негорючими (гіпсокартонними) конструкціями пучком по периметру будівлі, приховано в штробі в газоблочних перегородках.

Зм.	Кільк.	Арк.	№док.	Підпис	Дата	П2020-03/01-ЕТР		
						Нове будівництво адміністративної будівлі центру надання адміністративних послуг Новосанжарської селищної ради за адресою: вул. Центральна, 12, смт Нові Санжари, Новосанжарського району, Полтавської області		
ГІП		Петелько Н.В.			07.20	Адміністративна будівля	Стадія	Аркуш	Аркушів
Перевір.		Петелько Н.В.			07.20		РП	8	
Розробив		Лазутіна А.Я.			07.20				
Н.контр.		Лисиця Т.Д.			07.20	План освітлення на відм.0,000	ТОВ "ПК "Інжгруп" Кваліфікаційний сертифікат інженера-проектувальника АР №012343 від 07.09.2016р		

Погоджено:

Зам.інв.№

Підпис і дата

Інв.№ ор.

Копіював

Формат А3

Програма не несе відповідальності за проєктну документацію у разі її використання без погодження з Програмою

U-LEAD
З ЄВРОПОЮ

Проект реалізовано за рахунок коштів Програми «U-LEAD з Європою»

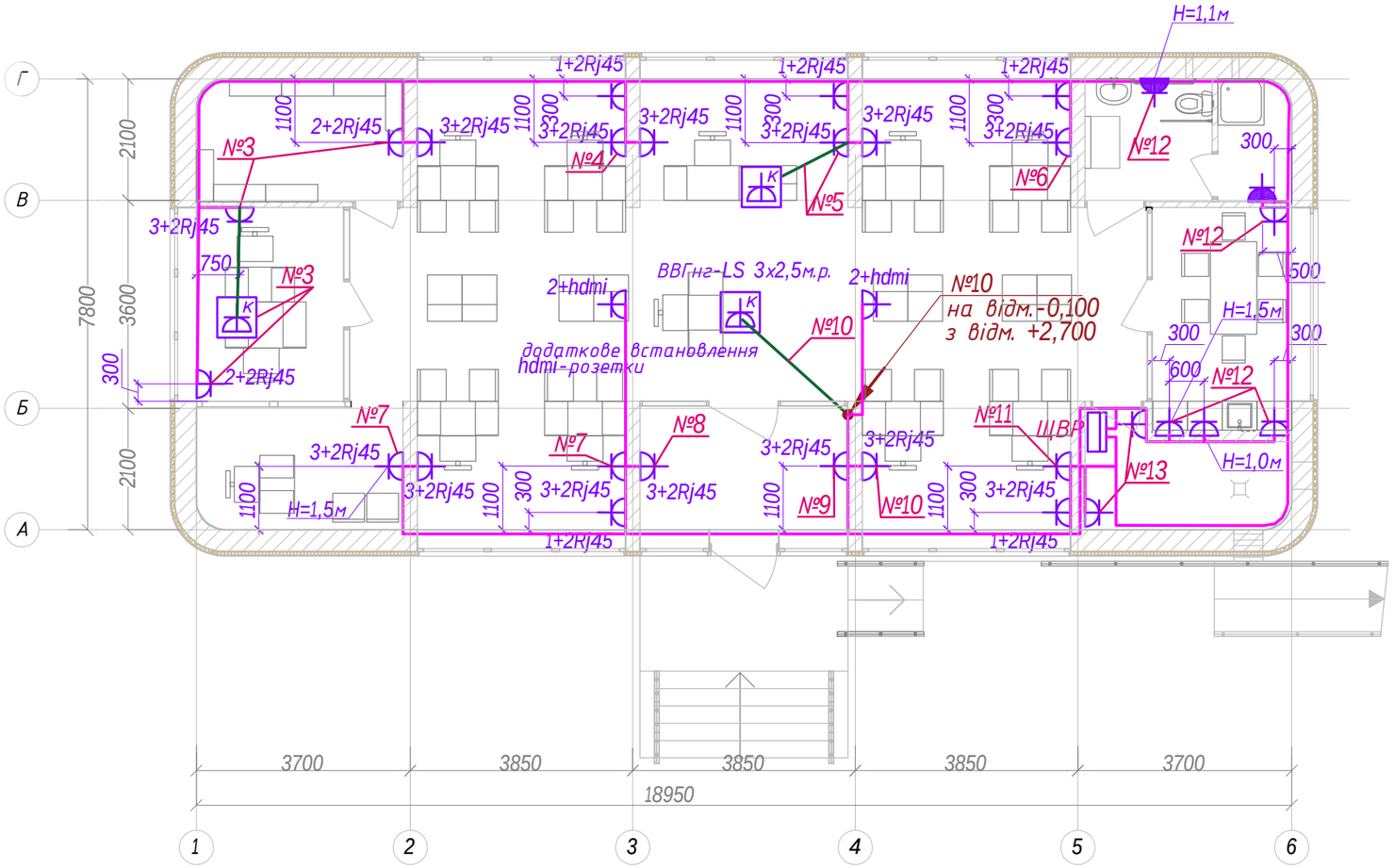

Експлікація приміщень

№ прим.	Найменування	Площа, м²	Кат. прим.
	1-й поверх		
1	Тамбур	7.69	
2	Офісне приміщення	86.23	
3	Дитячий куточок	7.54	
4	Переговорна	8.54	
5	Кімната для роботи з документами	7.53	
6	Санвузол	4.68	
7	Інвентарна	2.65	
8	Кімната для прийому їжі	9.54	
9	Приміщення для розташування інженерного обладнання	6.03	
	Загальна площа приміщень на поверсі	143.43	

УМОВНІ ПОЗНАЧЕННЯ ТА ГРАФІЧНІ ЗОБРАЖЕННЯ

- Люк у підлогу для 4-х силових розеток і 2-х комп'ютерних розеток 65мм DLP floor Legrand з кришкою сталевою і коробкою для установки
- 3+2Rj45 - Блок з 3-х силових розеток та 2-х інтернет розеток Rj45,
- 2+2Rj45 - Блок з 2-х силових розеток та 2-х інтернет розеток Rj45,
- 2+hdmi - Блок з 2-х силових розеток та 1-ї моніторної розетки hdmi
- Розетка силова з силовою накладною розеткою зі шторками, IP44
- Прихована проводка в газоблоку (наскрізний прохід в трубі Ф16)
- Прихована проводка в металорукаві Ф25мм за гіпсокартонною підшивкою даху, підвісної стелі

Примітки:

1. Труби груп №3,5,10 прокласти на відм. -0.050 та кінці їх завести в коробку для підлоги (див. специфікацію).
2. Всі мережі прокласти з врахуванням розташування санітарно-технічного обладнання. (див. компл. ОВ, ВК).
3. Розетки встановити на висоті 0,4 м від рівня чистої підлоги, крім окремо вказаних.
4. Місця зближення та перетину групових мереж з іншими мережами погодити додатково під час монтажу.
5. Групові мережі передбачається прокласти від щита ЩВР в борозні між негорючими (гіпсокартонними)

Погоджено:

Копіював

Формат А3

Зам.Інв.№ | Підпис і дата | Інв.№ ор.

Зм.	Кільк.	Арк.	№док.	Підпис	Дата
ГІП		Петелько Н.В.			07.20
Перевір.		Петелько Н.В.			07.20
Розробив		Лазутіна А.Я.			07.20
Н.контр.		Лисиця Т.Д.			07.20

П2020-03/01-ЕТР

Нове будівництво адміністративної будівлі центру надання адміністративних послуг Новосанжарської селищної ради за адресою: вул. Центральна, 12, смт Нові Санжари, Новосанжарського району, Полтавської області

Адміністративна будівля

Стадія	Аркуш	Аркушів
РП	9	

План розподільчих мереж розеточних груп на відм.0,000

ТОВ "ПК "Інжгруп"
Кваліфікаційний сертифікат інженера-проектувальника АР №012343 від 07.09.2016р

Програма не несе відповідальності за проєктну документацію у разі її використання без погодження з Програмою

U-LEAD
З ЄВРОПОЮ
Проект реалізовано за рахунок коштів Програми «U-LEAD з Європою»

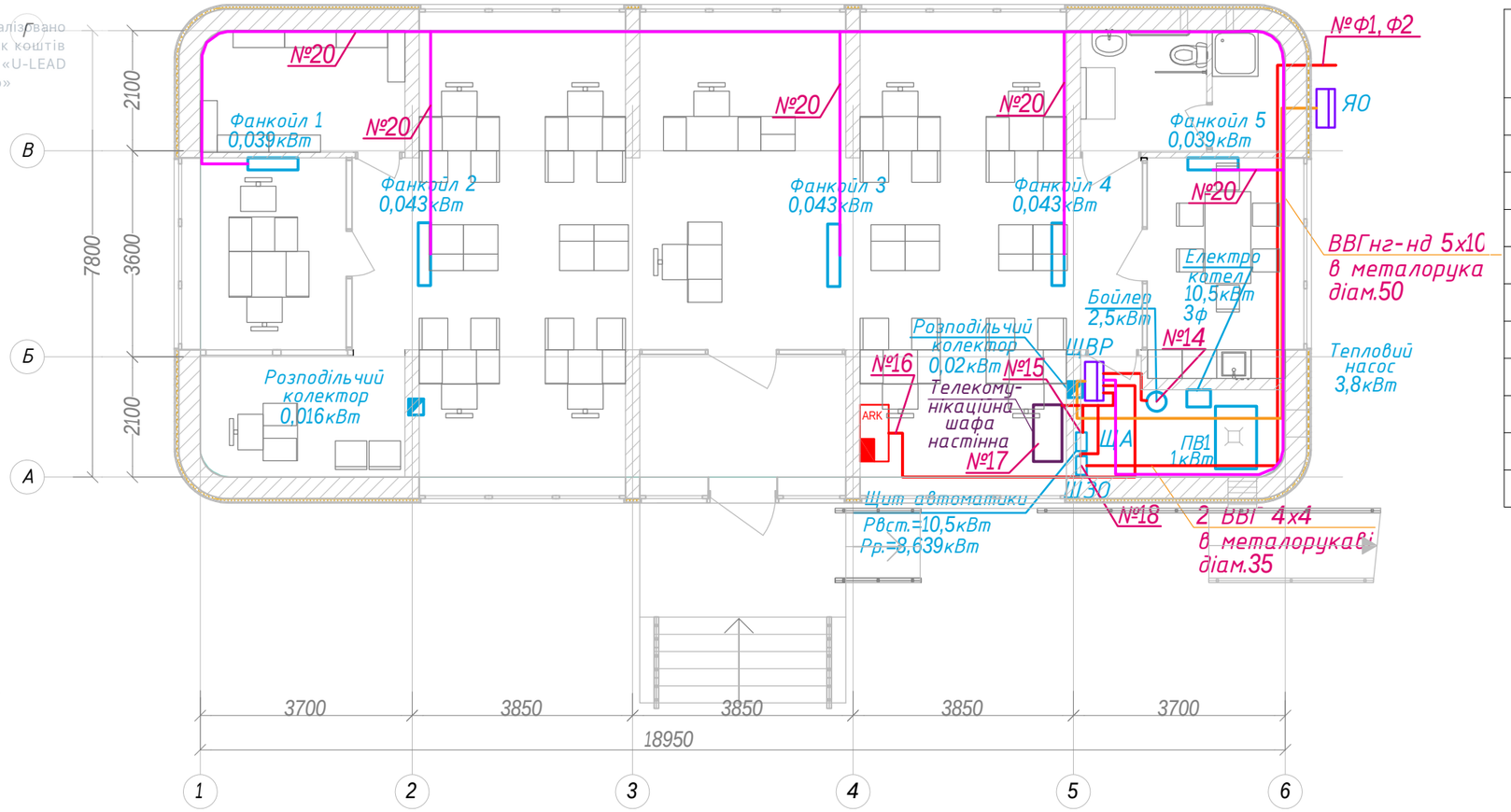

Експлікація приміщень

№ прим.	Найменування	Площа, м²	Кат. прим.
	1-й поверх		
1	Тамбур	7.69	
2	Офісне приміщення	86.23	
3	Дитячий куточок	7.54	
4	Переговорна	8.54	
5	Кімната для роботи з документами	7.53	
6	Санвузол	4.68	
7	Інвентарна	2.65	
8	Кімната для прийому їжі	9.54	
9	Приміщення для розташування інженерного обладнання	6.03	
Загальна площа приміщень на поверсі		143.43	

Примітки:

1. Максимальна розрахункова потужність інженерного обладнання визначається потужністю електрокотла і становить 10,5кВт.
2. Розрахункова потужність теплового насосу в режимі опалення 8,639кВт, охолодження 7,633кВт.
3. **Все інженерне обладнання живиться від Щита автоматики ЩА (розробляється окремим проектом ТОВ "Сахара).**

Погоджено:

Зам.Інв.№

Підпис і дата

Інв.№ ор.

Копіював

Формат А3

Зм.	Кільк.	Арк.	№док.	Підпис	Дата
ГІП		Петелько Н.В.			07.20
Перевір.		Петелько Н.В.			07.20
Розробив		Лазутіна А.Я.			07.20
Н.контр.		**Лисиця Т.Д.**			07.20

П2020-03/01-ЕТР

Нове будівництво адміністративної будівлі центру надання адміністративних послуг Новосанжарської селищної ради за адресою: вул. Центральна, 12, смт Нові Санжари, Новосанжарського району, Полтавської області

Адміністративна будівля

Стадія	Аркуш	Аркушів
РП	10	

План мереж живлення, розподільчих мереж вентиляційного та технологічного обладнання, на відм.0,000

ТОВ "ПК "Інжгруп"
Кваліфікаційний сертифікат інженера-проектувальника АР №012343 від 07.09.2016р.

Програма не несе відповідальності за проєктну документацію у разі її використання без погодження з Програмою

U-LEAD
З ЄВРОПОЮ
Проект реалізовано за рахунок коштів Програми «U-LEAD з Європою»

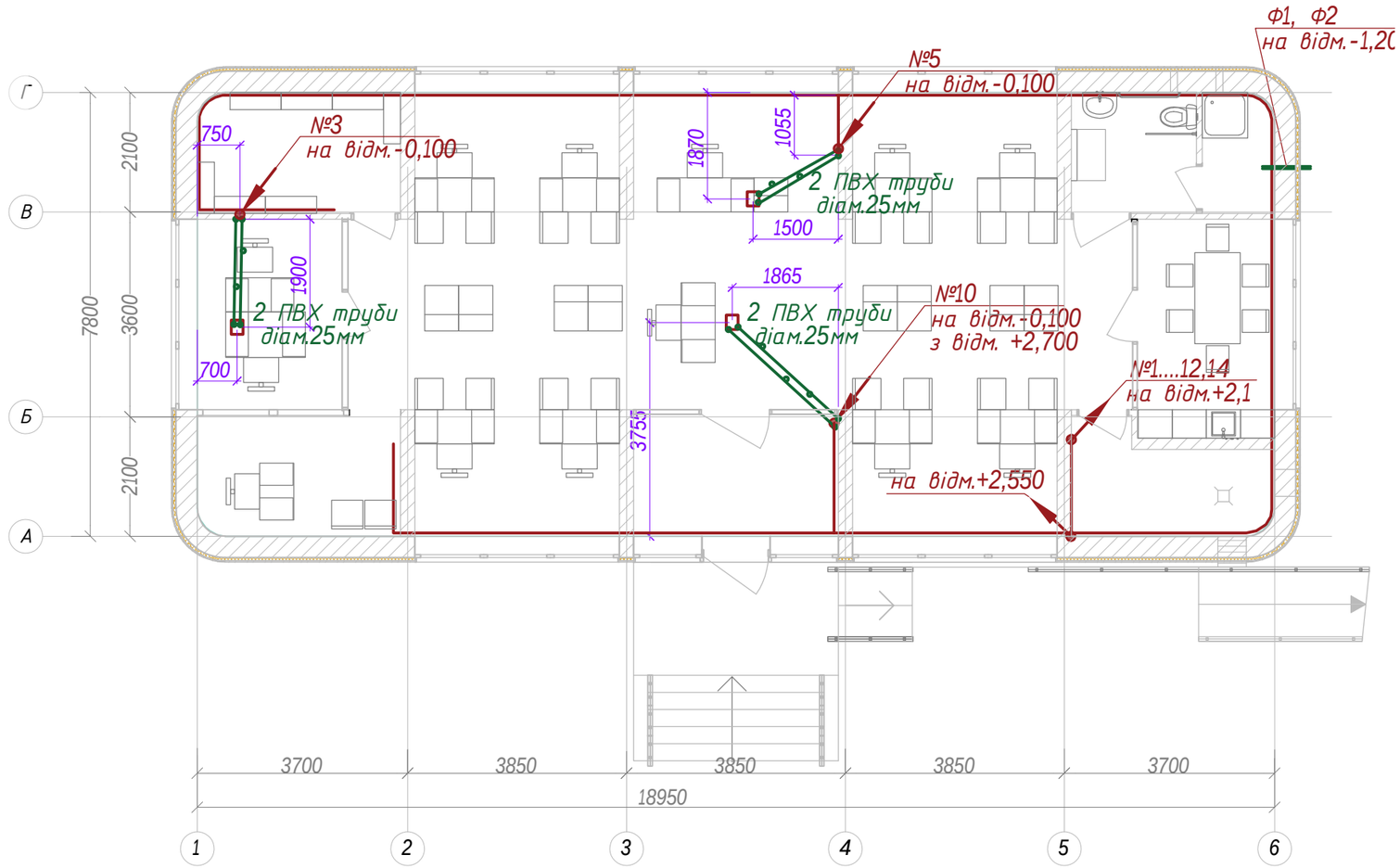

Експлікація приміщень

№ прим.	Найменування	Площа, м²	Кат. прим.
	1-й поверх		
1	Тамбур	7.69	
2	Офісне приміщення	86.23	
3	Дитячий куточок	7.54	
4	Переговорна	8.54	
5	Кімната для роботи з документами	7.53	
6	Санвузол	4.68	
7	Інвентарна	2.65	
8	Кімната для прийому їжі	9.54	
9	Приміщення для розташування інженерного обладнання	6.03	
Загальна площа приміщень на поверсі		143.43	

Схема влаштування проводки в конструкціях

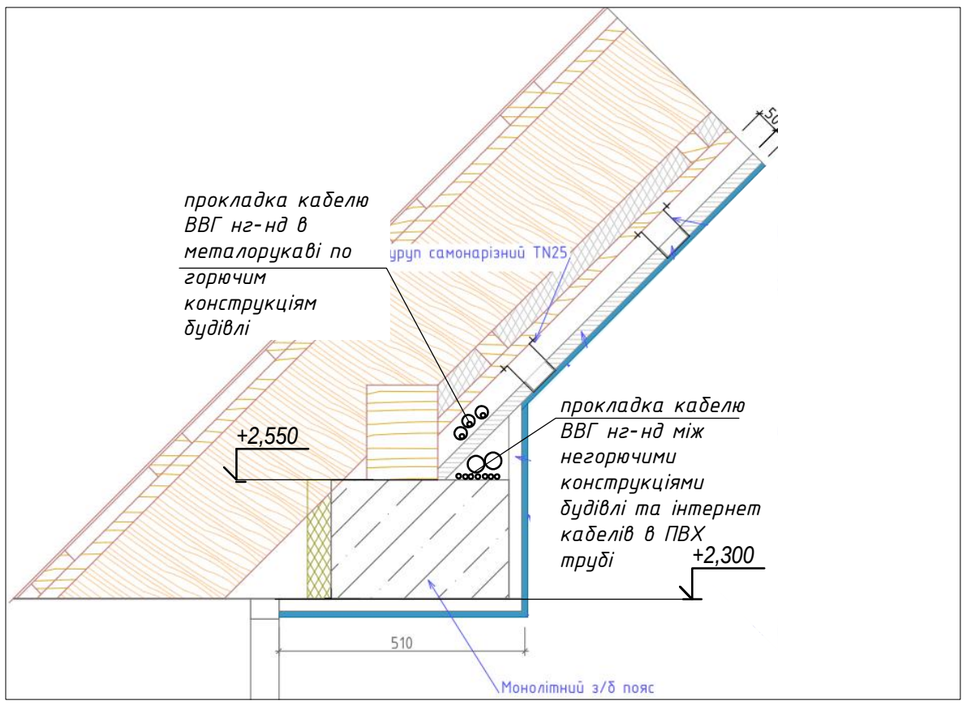

Примітки:

1. Монтаж електротехнічного обладнання та кабельних мереж виконати з урахуванням розміщення санітарно-технічного обладнання (див. компл.ОВ, ВК).
2. Місця зближення та перетину силових мереж з іншими мережами погодити під час монтажу.
3. Нарізку кабелю перед прокладкою виконувати тільки після вимірювання довжини траси.
4. При проході одиночних кабелів крізь стіни повинні бути використані герметизуючі матеріали, що зберігають рівень вогнестійкості стіни.
5. Все обладнання (щити, вимикачі, пускачі, клемні колодки, кабелі та інше) повинно мати перманентне маркування, відповідно до нумерації на кресленні.
6. Кабелі прокладати в борозні між негорючими (гіпсокартонними) конструкціями пучком по периметру будівлі, приховано в штробі в газоблочних перегородках.
7. Інтернет-кабелі прокладати в борозні між негорючими (гіпсокартонними) конструкціями в ПВХ трубі по периметру будівлі, приховано в штробі в газоблочних перегородках.

Зм.	Кільк.	Арк.	№док.	Підпис	Дата	П2020-03/01-ЕТР			
						Нове будівництво адміністративної будівлі центру надання адміністративних послуг Новосанжарської селищної ради за адресою: вул. Центральна, 12, смт Нові Санжари, Новосанжарського району, Полтавської області			
ГІП		Петелько Н.В.			07.20	Адміністративна будівля	Стадія	Аркуш	Аркушів
Перевір.		Петелько Н.В.			07.20		РП	11	
Розробив		Лазутіна А.Я.			07.20				
Н.контр.		Лисиця Т.Д.			07.20	План прокладання проводки, труб на відм.0,000	ТОВ "ПК "Інжгруп" Кваліфікаційний сертифікат інженера-проектувальника АР №012343 від 07.09.2016р		

Погоджено:

Зам.Інв.№

Підпис і дата

Інв.№ ор.

Копіював

Формат А3

Програма не несе відповідальності за проєктну документацію у разі її використання без погодження з Програмою

U-LEAD з Європою
Проект реалізовано за рахунок коштів Програми «U-LEAD з Європою»

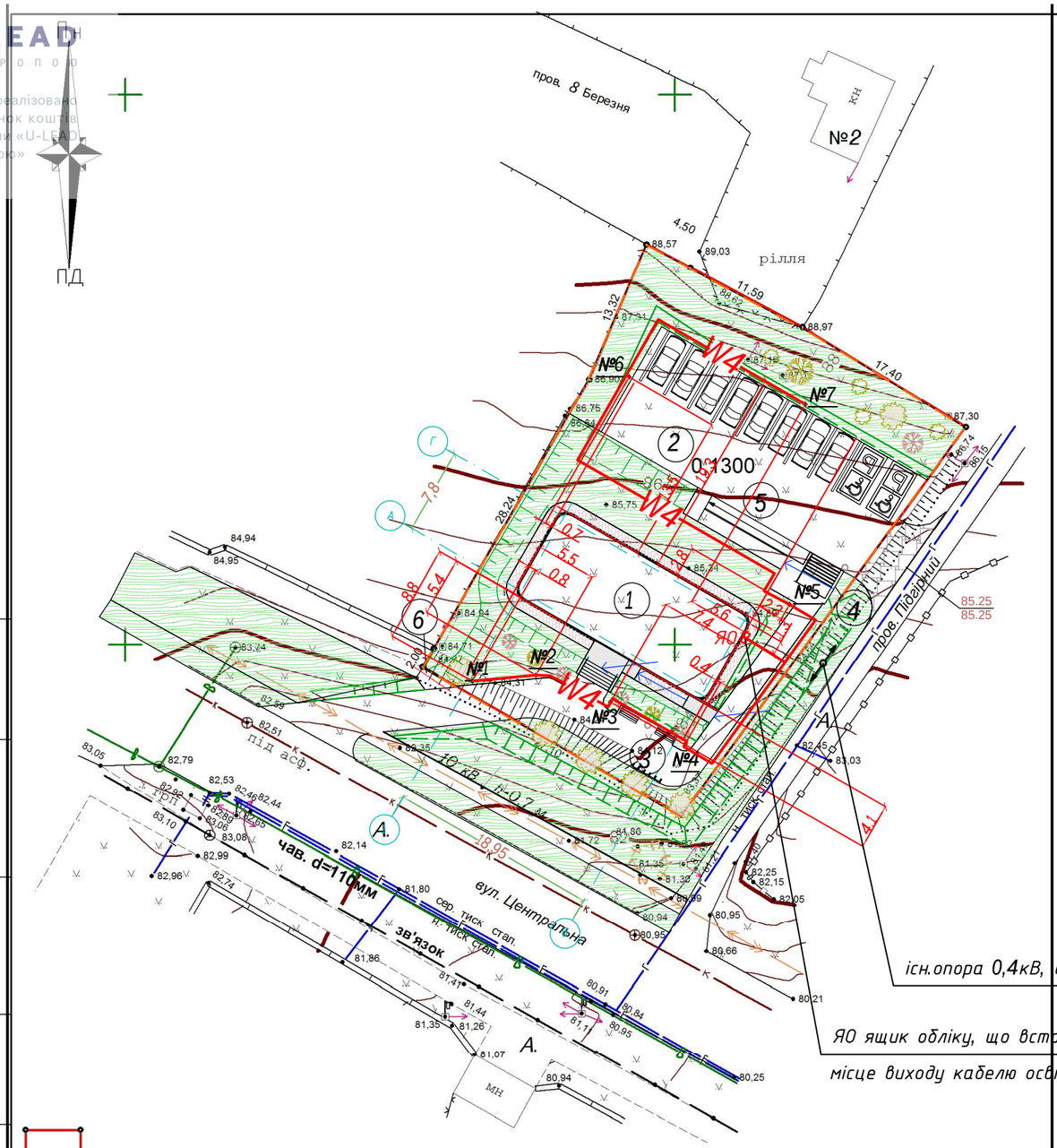

- земельна ділянка, площею - 0.1300 га

Експлікація будівель і споруд

№ на плані	Найменування	Повер-ховість	Площа забудови, м²	Примітки
1	Центр надання адміністративних послуг	1	193,0	
2	Майданчик для автомобілів			
3	Майданчик для велосипедів			
4	Зовнішні сходи			
5	Зовнішній пандус			
6	Зовнішні сходи			

Умовні позначення :

—W4— - Кабельна лінія освітлення ВВГ-1 4х4 0,4кВ в ПВД/ПНД трубі діаметром 50мм

№1-№7 - Освітлювальний набір ROSA SAL-3,5 OPA 1 Auris складається з:
- алюмінієва опора освітлення SAL-3,5/B60, висотою 3,5м
- світильників Rosa OPA 1 під лампу з патроном E-27 (60Вт)-1шт
- розсіювача Auris 400 з кришкою
- анкерного вузла
- щитка для запобіжників і запобіжнику

- Існуюча опора 0,4кВ

існ.опора 0,4кВ, до якої підключається ЦНАП

ЯО ящик обліку, що встановлюється на фасаді будівлі

місце виходу кабелю освітлення ВВГ 4х4 в трубі Ф50мм

Вид 1-1

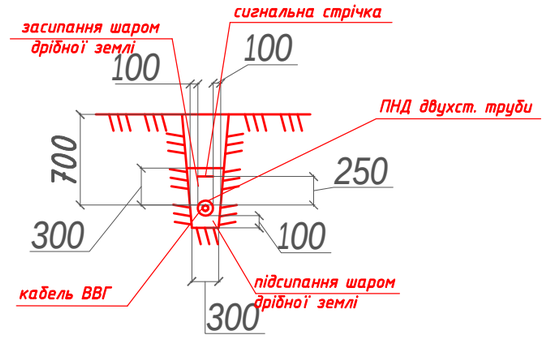

Встановлена потужність освітлення 0,42кВт

смт Нові Санжари вул. Центральна, 12

Виконав Неділько С.І.

Замовник: Новосанжарська селищна рада

Перевірив Неділько С.І.

Топографо геодезична зйомка

масштаб	Аркуш	Аркушів
1 : 500	1	1

2020 р

ФОП Неділько С.І.

Зм.	Кільк.	Арк.	№док.	Підпис	Дата
ГІП		Петелько Н.В.			
Перевір.		Петелько Н.В.			
Розробив		Лазутіна А.Я.			
Н.контр.		Лисиця Т.Д.			

П2020-03/01-ЕЗ

Нове будівництво адміністративної будівлі центру надання адміністративних послуг Новосанжарської селищної ради за адресою: вул. Центральна, 12, смт Нові Санжари, Новосанжарського району, Полтавської області

Адміністративна будівля

Стадія	Аркуш	Аркушів
РП	1	1

План зовнішнього електроосвітлення

ТОВ "ПК "Інжгруп" Кваліфікаційний сертифікат інженера-проектувальника АР №012343 від 07.09.2016р

Погоджено:

Зам.Інв.№ | Підпис і дата | Інв.№ ор.

Копіював

Формат А3

Програма не несе відповідальності за проєктну документацію у разі її використання без погодження з Програмою

U-LEAD
з європою
Проект реалізовано за рахунок коштів Програми «U-LEAD з Європою»

Позиція	Найменування та технічна характеристика	Тип, марка, позначення документа, опитувального листа	Код обладнання, виробу, матеріалу	Завод-виготовлювач	Одиниця виміру	Кількість	Маса одиниці, кг	Примітка
1	2	3	4	5	6	7	8	9
	Розподільчі пункти, щитки, ящики							
1	Ящик обліку ЯО:	згідно арк.2						
1.1	Металоконструкція корпусна навісного виконання							
	з можливістю встановлення лічильника,							
	у комплекті з монтажною панеллю, захисним екраном							ТОВ Фірма "Елекон Лтд" (044)451-8476, 239-08-93(4)
	та монтажними стояками	ЯУР 3 А-4			шт	1		
1.2	автоматичний вимикач на вводі:							
1.2.1	вимикач автоматичний 3-полюсний, Іном=32А	ВА47-29М 3Р 32 А х-ка С		IEK	шт	1		
1.2.2	Лічильник електронний трифазний прямого включення	АР3Т.1000.М.11 3х220/380В, 5-120			шт	1		
1.3	Комбінований блискавкорозрядник 1-го та 2-го класів 3+NPE, Imax 8/20мкс=60кА	FLP-B+C MAXI V/3+1		SALTEK	шт.	1		
2	Щит ввідно-розподільчий (ЩВР):	згідно арк.3						
2.1	Металоконструкція корпусна навісного виконання							
	у комплекті з монтажною панеллю, захисним екраном							ТОВ Фірма "Елекон Лтд" (044)451-8476, 239-08-93(4)
	та монтажними стояками, IP31, на 70 модулів	NRL-70z		Sabay	шт	1		
2.2	апарат на вводі:							
2.2.1	вимикач навантаження 3-полюсний, Іном=63А	ВН-32 3Р 63А		IEK	шт	1		
2.3	Групові апарати:							
2.3.1	вимикач автоматичний 3-полюсний, Іном=25А, тип С	ВА47-29М 3Р 25 А х-ка С		IEK	шт	1		
2.3.2	вимикач автоматичний 1-полюсний, Іном=16А, тип С	ВА47-29М 1Р 16 А х-ка С			шт	6		
2.3.3	вимикач автоматичний 1-полюсний, Іном=6А, тип С	ВА47-29М 1Р 6 А х-ка С			шт	2		
2.3.4	вимикач диференційний 2-полюсний, Іном=16А, Ів=30мА, тип С	АВДТ32 С16 30мА			шт	12		

Копіював | Формат А3

Зам. інв. № | Підпис і дата | Інв. № об.

Зм.	Кільк.	Арк.	№док.	Підпис	Дата
ГІП		Петелько Н.В.			07.20
Перевір.		Петелько Н.В.			07.20
Розробив		ЛазутінаА.Я.			07.20
Н.контр.		Лисиця Т.Д.			07.20

П2020-03/01-ЕТР.С

Нове будівництво центру надання адміністративних послуг Новосанжарської селищної ради за адресою: вул. Центральна, 12, смт Нові Санжари, Новосанжарського району, Полтавської області

Адміністративна будівля

Стадія	Аркуш	Аркушів
РП	1	4

Специфікація обладнання, виробів та матеріалів

ТОВ "ПК "Інжгруп" Кваліфікаційний сертифікат інженера-проектувальника АР №012343 від 07.09.2016р.

Програма не несе відповідальності за проєктну документацію у разі її використання без погодження з Програмою

U-LEAD з Європою
Проект реалізовано за рахунок коштів Програми «U-LEAD з Європою»

1	2	3	4	5	6	7	8	9
2.4	Апаратура управління (відключення вентиляції при пожежі):							
2.4.1	контактор 230 В, Uк=230В, Іном =25А, додатковий контакт 1НО	КМИ-22510 25 А 230 В/АС-3 1НО IEK		IEK	шт	1		
2.4.2	реле електротеплове серії РТИ, Іуст=17,0-25,0А	РТИ-1322		IEK	шт	1		
2.4.3	вимикач двокнопочний зі світовим індикатором, 230В,1з+1р	АРВВ-22N "Пуск-Стоп"		IEK	шт	1		
2.5	Сутінкове реле SOU-1 230V + датчик, ELKOep				компл.	1		
3	Щит управління освітленням накладний 63А, 380В, IP31	індивід. вигот. (арк.6,7)			шт	1		
	Світильники зі світлодіодами							
1	Світловий вказівник, світильник 220 В на світлодіодах,							
	з акумуляторною батареєю на 1 годину автономної роботи,							
	IP 42, з піктограмою "Вихід"	Tiger led		"AWEX"	шт.	1		
2	Підвісний лінійний світильник 100х6см; плафон білий; підвіс сірий (алюміній); матеріал плафону							
	скло/пластик; 3600Лм,4500К				шт.	10		
3	'Підвісний світильник з білим плафоном кулеподібної форми							
	D500мм, Е27, висота 1450мм,потужністю 46Вт	Ideal Lux MAPA RIGA SP1 D50 (161365)			шт.	3		
4	'Підвісний світильник з білим плафоном кулеподібної форми							
	D300мм, Е27, висота 1250мм,потужністю 46Вт	Ideal Lux MAPA RIGA SP1 D30 (161389)			шт.	3		
5	'Підвісний світильник з білим плафоном кулеподібної форми							
	діаметром 200мм, Е27, висота 1200мм, потужністю 20Вт	Italux MA04872C-001 Ella (161389)			шт.	6		
7	' Лінійний світильник GLOBAL LED Batten Light 36W 5000K IP65,							
	1150 х 50 х 32 мм				шт.	2		
8	' Вуличний світильник Ideal Lux ANDROMEDA AP1 BIANCO							
	Е27, IP55,висота 85мм, ширина 220мм, виступ 120мм	(066868)			шт.	3		
9	'Лампа світлодіодна 46Вт з цоколем Е27				шт.	6		
10	'Лампа світлодіодна 20Вт з цоколем Е27				шт.	3		
11	'Трос з кріпленням у зборі				шт.	28		
12	'Трос сталевий у оплітці ПВХ (на метраж)				м	58		
13	'Провід ПВХ (прозорий) 2х0.75				м	77		
14	Давач руху та присутності в/у, IP-21, білий, 360о, до 2300Вт	Hager EE805A			шт.	1		
	Зовнішнє освітлення							
1	Освітлювальний набір ROSA SAL-3,5 OPA 1 Auris				шт.	7		
2	'Лампа світлодіодна 60Вт з цоколем Е27				шт.	7		
3	Кабель з мідними жилами і ПВХ ізоляцією та оболонкою,ВВГ4х4				м	151		

зам. інв. №
підпис і дата
інв. № ор.

Зм.	Кільк.	Аркуш	№ док	Підпис	Дата	П2020-03/01-ЕТР.С	Аркуш 2

Програма не несе відповідальності за проектну документацію у разі її використання без погодження з Програмою

U-LEAD
з Європою
Проект реалізовано за рахунок коштів Програми «U-LEAD з Європою»

1	2	3	4	5	6	7	8	9
4	Металорукав діаметром 35мм				м	30		
5	Кабель з мідними жилами і полівінілхлоридною ізоляцією та							
	оболонкою, ВВГ 3х1,5 (прокладається в полості опори)				м	21		
6	Труба ПВД/ПНД двохстінна ДКС діаметром 50мм				м	110		
7	Стрічка "Обережно кабель 0,4кВ" оранжев. 150мм				м	105		
	Електроустановочні вироби							
1	Вимикач універсальний 250 В; 10 А з клавішею (12008402),							
	виконання IP 20	11000102		POLO	шт.	18		
2	Розетка штепсельна 250 В; 16 А, з заземлюючим							
	контактом, виконання IP 20	12000502		POLO	шт	66		
3	Розетка штепсельна 250 В; 16 А, з заземлюючим							
	контактом, з комплектом 19009, виконання IP 44	12000502		POLO	шт	2		
4	Інтернет-розетка RJ45	(90562132)		VIKO Carmen	шт	42		
5	Рамка одномісна	12011602		POLO	шт	21		
6	Рамка двомісна	12011702		POLO	шт	9		
7	Рамка тримісна	12011802		POLO	шт	2		
8	Рамка чотиримісна	12011902		POLO	шт	13		
9	Рамка п'ятимісна			POLO	шт	1		
10	Монтажний комплект (для монтажу в підпідлоговий люк,							
	для 1-го робочого місця):			Legrand	шт	3		
10.1	'Люк у підлогу для 4-х силових розеток і 2-х комп'ютерних							
	розеток 65мм DLP floor Legrand 89620 10мод. кришка стал.сір.				шт	3		
10.2	'Коробка для лючка напольного на 10 и 12 модулей, 89630,							
	212х252х120мм				шт	3		
10.3	' Msc Розетка 2к+3 Нім.Ст.В/Заж. 77210				шт	12		
10.4	'Роз Rj45 Utp Кат5е 1мод Біл 76551				шт	6		
11	Поворотно-нажимний дімер				шт	3		

зам. інв. №
підпис і дата
інв. № ор.

Зм.	Кільк.	Аркуш	№ док	Підпис	Дата	П2020-03/01-ЕТР.С	Аркуш 3

Програма не несе відповідальності за проєктну документацію у разі її використання без погодження з Програмою

U-LEAD
з Європою
Проект реалізовано
за рахунок коштів
Програми «U-LEAD
з Європою»

1	2	3	4	5	6	7	8	9
	Проводи та кабелі							
1	Кабель силовий з мідними жилами, що нерозповсюджує							
	горіння, з низьким димо- та газовиділенням, переріз жил:	ТУ У 3.67-00217099.3-94						"Азов-кабель" (044)492-00-14
	5х10 мм²	ВВГнг-LS-0,66			м	17		
	5х6 мм²	ВВГнг-LS-0,66			м	5		
	3х2,5 мм²	ВВГнг-LS-0,66			м	361		
	3х1,5 мм²	ВВГнг-LS-0,66			м	318		
	Труби							
1	Рукав металевий негерметичний dy, мм	ТУ 4833-001-57393508-2007						
	20 мм	РЗ-ЦХ20		IEK	м	149		ТОВ Фірма "Елекон Лтд" (044)451-8476, 239-08-93(4)
	35 мм	РЗ-ЦХ35		IEK	м	25		
	50 мм	РЗ-ЦХ50		IEK	м	15		
2	Гофрированная труба ПВХ d25, с протяжкой (тяжелая серия)				м	9		
	Компоненти СІП							
1	Гак для плоских поверхонь	GHP 12		SICAME	шт	1		
2	Натяжний затиск для відгалужувальних ліній	GUKp4		SICAME	шт	1		
3	Фасадний кронштейн	SC 93-6 PC		SICAME	шт	4		
	Розводка інтернет-мереж							
1	Коммутатор мережевий D-Link DES-3200-10				шт	1		https://www.ithox.ua/category/Vse_kommutatori-c5688/filter=110375-g4821/
2	Шафа настінна ТЕКО Easycase 19" 6U 500мм				шт	1		http://www.klaster-plus.ua/ua/shop/kompyuterizaciya/kommutacionnye-konstrukcii/shkafy/shkaf-nastennyy-teko-ea
3	Кабель FinMark UTP cat 5e 4x2x0,51				м	484		http://www.klaster-plus.ua/ua/shop/kabelnye-seti/kabelnaya-produkciya/silovoi-kabel-provod/kabel-finmark-utp-cat-5e-4x2x0-51/

зам. інв. №

підпис і дата

інв. № ор.

Зм.	Кільк.	Аркуш	№ док	Підпис	Дата

П2020-03/01-ЕТР.С

Аркуш 4

Програма не несе відповідальності за проєктну документацію у разі її використання без погодження з Програмою

Програма не несе відповідальності за проектну документацію у разі її використання без погодження з Програмою

U-LEAD з Європою
Проект реалізовано за рахунок коштів Програми «U-LEAD з Європою»

Приватне науково-виробниче підприємство
"Прометей-Сервіс"
Ліцензія Державного Департаменту пожежної безпеки МНС України
АЕ №184394

Нове будівництво адміністративної будівлі центру надання адміністративних послуг Новосанжарської селищної ради за адресою: вул. Центральна, 12, смт Нові Санжари, Новосанжарського району, Полтавської області

РОБОЧИЙ ПРОЄКТ

ТОМ 6

Пожежна сигналізація

П2020-03/01-ПС

Головний інженер проєкту *К. О. Бадьор*

Директор *О.А. Кирилов*

м. Черкаси - 2020 р.

Програма не несе відповідальності за проектну документацію у разі її використання без погодження з Програмою

U-LEAD
з е в р о п а
Проектувалось за рахунок коштів програми «U-LEAD з Європою»

Зміст

Позначення	Назва	Стор.
П2020-03/01-ПС.ЗМ	Зміст	2
П2020-03/01-ПС.СК	Склад проєкту	3
П2020-03/01-ПС.ПД	Підтвердження ГІП	4
	Технічне завдання	5
П2020-03/01-ПС.ПЗ	Пояснювальна записка	7
П2020-03/01-ПС.ЗЕ	Завдання електрикам	13
П2020-03/01-ПС.ЗД	Загальні дані	14
П2020-03/01-ПС.Р	Креслення основного комплекту	18
П2020-03/01-ПС.С	Специфікація обладнання та матеріалів	20

Програма не несе відповідальності за проектну документацію у разі її використання без погодження з Програмою

Проект реалізовано за рахунок коштів програми «U-LEAD з Європою»
U-LEAD з Європою

Цей робочий проєкт виконано у відповідності до чинних в Україні норм і правил та передбачає технічні рішення, що забезпечують безпечну для життя та здоров'я людей експлуатацію об'єкту при виконанні заходів, передбачених робочими кресленнями.

Головний інженер проєкту *К. О. Бадьор*

					П2020-03/01-ПС.ПД			
Змн.	Лист	№ докум.	Підпис	Дата				
					Підтвердження ГІП	Літ.	Арк.	Акрушів
ГІП		Бадьор		03.20			1	1
Перевірив		Кирилов		03.20		ПНВП "Прометей-Сервіс"		
Розробив		Бадьор		03.20				

Програма не несе відповідальності за проектну документацію у разі її використання без погодження з Програмою

Створено за рахунок коштів Програми «U-LEAD з Європою»

№ тому	Позначення	Найменування	Примітка
1	П2020-03/01-ПЗ.ЗП;-ТЕП;-ГП;-АБ;	Вихідні дані. Загальна пояснювальна записка.	
	-МГН;-ВК,ЗВК;-БЗ; -ЕТР,ЕЗ;-ОВНС;-ІЗ;-ЦЗ;-НБ;-КВ		
	П2020-03/01-ГП	Креслення: Генеральний план.	
	П2020-03/01-АР	Архітектурні рішення	
2	СНЖ-ЦНП-03/2020 -Кб	Конструкції будівельні	
3	П2020-03/01-ПЗО	Паспорт зовнішнього опорядження	
4	П2020-03/01-ВК; П2020-03/01-ЗВК;	Водопровід та каналізація. Зовнішні мережі водопроводу та каналізації.	
	П2020-03/01-ЕТР; П2020-03/01-ЕЗ; П2020-03/01-БЗ	Електротехнічні рішення. Електроосвітлення зовнішнє. Блискавкозахист	
5	13032020ЛТВ-ОВ-1, 13032020ЛТВ-ОВ-2, 13032020ЛТВ-ТМ/ТОВ "Сахара"	Система опалення та вентиляції; Система вентиляції та кондиціонування; Тепломеханічна частина	
6	П2020-03/01-ПС/ ПНВП «Прометей-Сервіс»	Пожежна сигналізація	
7	П2020-03/01-ПОБ	Проект організації будівництва	
8	П2020-03/01-ЕЕ	Енергоефективність	
9	П2020-03/01-К	Кошторисна документація	

Зам. інв. №

Підпис і дата

Інв. № ор.

Зм.	Кільк.	Арк.	№док.	Підпис	Дата
Розробив		Петелько Н.В.			05.20
Н.контр.		Лисиця Т.Д.			05.20

П2020-03/01-СП

Склад проекту

Стадія	Аркуш	Аркушів
РП		1

ТОВ "ПК "Інжгруп"
Кваліфікаційний сертифікат інженера-проектувальника АР №012343 від 07.09.2016р.

Програма не несе відповідальності за проектну документацію у разі її використання без погодження з Програмою

U-LEAD з Європою
Проект реалізовано за рахунок коштів Програми «U-LEAD з Європою»

УЗГОДЖЕНО
Головний інженер
ПВНП "Прометей-Сервіс"

_____ К. О. Бадьор

"___"_____ 2020 р.

ЗАТВЕРДЖУЮ
_____
_____

_____ _____

"___"_____ 2020 р.

Технічне завдання на проєктування системи пожежної сигналізації та оповіщення про пожежу для об’єкту: Нове будівництво центру надання адміністративних послуг Новосанжарської селищної ради за адресою: вул. Центральна, 12, смт Нові Санжари, Новосанжарського району, Полтавської області

1. Назва та місцезнаходження об'єкту	Нове будівництво адміністративної будівлі центру надання адміністративних послуг Новосанжарської селищної ради за адресою: вул. Центральна, 12, смт Нові Санжари, Новосанжарського району, Полтавської області
2. Підстава для проєктування.	МУіОб №2 від 09.04.2020 року затверджені Рішенням виконкому Новосанжарської селищної ради
3. Вид будівництва.	Нове будівництво
4. Строк будівництва.	2020р.
5. Дані про замовника.	Виконавчий комітет Новосанжарської селищної ради 39300 Полтавська область смт Нові Санжари, вул. Незалежності,41 ЄДРПОУ 04382553 UA 278201720344280002000018954 в ГУДКСУ в Полтавській області МФО 820172 Тел. (05344) 3-14-35
6. Дані про проєктувальника.	ПНВП «Прометей-Сервіс», 18034, м. Черкаси, вул. Святотроїцька 73/1, оф. 313. Тел.: (0472)50-32-34 Email: prometeyservice@gmail.com. Ліцензія ГДПБ МНС України АЕ №184394
7. Стадійність проєктування.	РП. Робочий Проект
8. Черговість проєктування та будівельно-монтажних робіт.	Проєктування виконується до початку монтажних робіт.
9. Вихідні дані	Будівельні креслення будівлі у плані і у розрізах.

Програма не несе відповідальності за проектну документацію у разі її використання без погодження з Програмою

U-LEAD з Європою
Проект реалізовано за рахунок коштів Програми «U-LEAD з Європою»

10. Вказівка про необхідність розробки окремих частин проєкту	Виконати проєкт в обсязі і складі: · План розміщення системи автоматичної пожежної сигналізації та оповіщення про пожежу;
11. Вимоги до проєктування	Оформити проєктну документацію відповідно до вимог ДСТУ Б А.2.4-4:2009 "Система проектної документації для будівництва. Основні вимоги до проектної та робочої документації"

"ПІДРЯДНИК"

ПНВП "Прометей-Сервіс"

юридична адреса: 18000, м. Черкаси, вул. Смаглія, 6, к. 201
тел.: (0472) 50-32-34

Директор **О. А. Кирилов**
/_____/
М. П.

"ЗАМОВНИК"

_____
юридична адреса: _____
_____
тел.: _____
_____
/_____/
М. П.

Програма не несе відповідальності за проектну документацію у разі її використання без погодження з Програмою

U-LEAD з Європою
Проект реалізовано за рахунок коштів Програми «U-LEAD з Європою»

1 Загальні положення. Підстава для розробки проєкту

1.1 Проєкт системи автоматичної пожежної сигналізації та оповіщення про пожежу виконаний згідно завдання, виданого замовником.

1.2 Проєктна документація виконана відповідно до нормативно-технічних документів, що діють:

- Кодекс цивільного захисту України;
- НАПБ А.01.001-2014 "Правила пожежної безпеки в Україні";
- ДБН А.2.2-3-2014 "Склад та зміст проектної документації на будівництво";
- ДБН В.2.5-56:2014 "Інженерне обладнання будинків і споруд. Системи протипожежного захисту";
- ДБН В.1.1-7-2016 "Пожежна безпека об'єктів будівництва";
- ДНАОП 0.00-1.32-01 "Правила будови електроустановок";
- ДНАОП 0.00-1.21-98 "Правила безпечної експлуатації електроустановок споживачів";
- ПУЕ: Правила улаштування електроустановок;
- ДСТУ Б В.1.1-36:2016 "Визначення категорій приміщень, будинків, установок за вибухопожежною та пожежною небезпекою";
- ДСТУ-Н CEN/TS 54-14:2009 "Системи пожежної сигналізації та оповіщування. Частина 14. Настанови щодо побудови, проектування, монтування, введення в експлуатацію, експлуатування і технічного обслуговування";
- ДБН В.2.2-40:2018 “Інклюзивність будівель і споруд”
- технічна документація підприємств-виробників на засоби протипожежного захисту, що проєктуються.

1.3 Мета проєкту – забезпечити приміщення нового будівництва центру надання адміністративних послуг Новосанжарської селищної ради за адресою: вул. Центральна, 12, смт Нові Санжари, Новосанжарського району, Полтавської області автоматичною пожежною сигналізацією та оповіщенням про пожежу.

Програма не несе відповідальності за проектну документацію у разі її використання без погодження з Програмою

Проект реалізовано за рахунок коштів програми «U-LEAD з Європою»

2 Коротка характеристика об'єкту. Основні проєктні рішення

2.1 Коротка характеристика будівлі, що підлягає обладнанню системою автоматичної пожежної сигналізації та оповіщення про пожежу:

Будівля центру надання адміністративних послуг.

ступінь вогнестійкості – III;

кількість поверхів – 1;

висота приміщень – 2,3-7 м;

кількість евакуаційних виходів – 1.

2.2 Згідно п.4.1 таблиці А1 додатку А до ДБН В.2.5-56:2014 усі приміщення, крім приміщень із мокрими процесами, санвузлів, насосних станцій водопостачання, виробничих приміщень категорії Д за пожежною небезпекою об´єкту повинні обладнуватись системою автоматичної пожежної сигналізації. Тип передачі тривожних сповіщень 2 (CSD).

3 Система автоматичної пожежної сигналізації

3.1 Системи пожежної сигналізації призначені для раннього виявлення пожежі та подавання сигналу тривоги для вживання необхідних заходів.

3.2 Проєктом передбачено установку автоматичної пожежної сигналізації на базі ППКП "Тірас-8П.1" (сертифікат відповідності DCS.0000162-18, дійсний до 6.05.2021 р.).

3.3 Як технічні засоби виявлення пожежі проєктом передбачено:

основні:

- сповіщувачі автоматичні димові СПД-3 (сертифікат відповідності UA.10190.00011-19, дійсний до 15.01.2022 р.);

додаткові:

- біля виходів – сповіщувачі ручні пожежні SPR-1 (сертифікат відповідності UA.10190.00013-19, дійсний до 15.01.2022 р.);

Вибір типу пожежних сповіщувачів визначений згідно п. 7.2.6 ДБН В.2.5-56:2014 "Системи протипожежного захисту" і найбільш повно відповідає призначенню приміщень, що захищаються, наявності в них горючих матеріалів і забезпечують виявлення пожежі на найбільш ранній стадії.

Можливе встановлення сертифікованих сповіщувачів іншого типу з аналогічними технічними характеристиками.

Програма не несе відповідальності за проектну документацію у разі її використання без погодження з Програмою

Створено в освітній версії програми «U-LEAD» в Європі. Проектування за рахунок коштів програми «U-LEAD» в Європі

3.4 В приміщеннях димові пожежні сповіщувачі встановлюються згідно п. 7.2.11 табл. 7.2 ДБН В.2.5-56:2014 "Системи протипожежного захисту" з урахуванням п. 7.2.8 та п. 7.2.9.

3.5 Згідно планування приміщень та їх призначення, пожежною небезпекою, а також технічними особливостями і можливістю використання протипожежного обладнання всі пожежні сповіщувачі групуються в шлейфи пожежної сигналізації і підключаються до приймально-контрольного пожежного приладу на базі ППКП "Тірас-8П.1". ППКП встановлюється в офісному приміщенні центру надання адміністративних послуг на негорючій основі, на висоті до оперативних органів керування не менше 1,7 м від рівня підлоги, на відстані не менше 1 м від опалювальних приладів, де є природне, штучне робоче і передбачається аварійне освітлення, що відповідає вимогам п. 7.2.24 ДБН В.2.5-56:2014.

3.6 Технічні можливості ППКП забезпечують цілодобовий режим роботи системи автоматичної пожежної сигналізації. Резерв ємності приймально-контрольного приладу пожежної сигналізації передбачено проєктом не менше 10% за рахунок вільних шлейфів.

3.7 Підключення приладу до мережі електропостачання виконується кабелем NHXH FE180/E30 3x1,5 (сертифікат відповідності UA1.016.0009077-16, дійсний до 04.11.2020 р.) від розподільчого електрощита. Підключення повинно бути здійснено до окремого групового автоматичного заподіжника та заземлено від існуючого заземлення.

3.8 В якості електропровідників мереж шлейфів пожежної сигналізації проєктом передбачено кабель J-Y(St)Y 1x2x0.8 (сертифікат відповідності UA.11.006.00021-18, дійсний до 26.06.2020 р.), який прокладається в кабель-каналах по стінам та стелям, та за ГКЛ перекриттями і перегородками. Кабелі мереж шлейфів пожежної сигналізації повинні бути захищені від механічних пошкоджень до висоти 2.5 м.

3.9 Автоматичні димові точкові пожежні сповіщувачі встановлюються під перекриттям на негорючій основі.

3.10 Ручні пожежні сповіщувачі SPR-1 передбачено встановити біля виходів на шляхах евакуації, на висоті 1,5 м від підлоги.

3.11 Проєктом в специфікаціях передбачений 10% запас пожежних сповіщувачів.

Програма не несе відповідальності за проектну документацію у разі її використання без погодження з Програмою

U-LEAD Європейська освітня програма «Good Governance» Проект Європейського Союзу

3.12 За ступенем забезпечення надійності електропостачання, у відповідності з п. 5.10 ДБН В.2.5-56:2014 електроприймачі системи пожежної сигналізації відносяться до I категорії і забезпечуються електропостачанням від двох джерел: основного і резервного.

3.13 Основним джерелом електропостачання установки автоматичної пожежної сигналізації є існуюча мережа змінного струму напругою 220 В, частотою 50 Гц від розподільчого електрощита. Резервним джерелом електропостачання є акумуляторна батарея. Акумуляторна батарея забезпечує функціонування системи пожежної сигналізації щонайменше протягом 72 год., після чого ще повинно лишатися достатньо ємності для живлення системи в режимі тривоги протягом не менше ніж 30 хв. (ДСТУ-Н CEN/TS 54-14:2009).

3.14 Захисне заземлення і занулення електрообладнання установки автоматичної пожежної сигналізації необхідно виконати у відповідності з вимогами ПУЕ, ДНАОП 0.00-1.32-01, СНиП 3.05.06-85 та технічною документацією заводів виробників обладнання і апаратури.

3.15 Проєктом передбачено передачу сигналів про пожежу та несправність на пульт централізованого спостереження за допомогою інтегрованого в ППКП «Тірас-8П.1» GSM-модулю, який дозволяє передавати тривожні сповіщення як у режимі CSD, так і у режимі GPRS.

4 Система оповіщення про пожежу

4.1 Система оповіщення про пожежу призначена для оповіщення і забезпечення вчасної та якісної евакуації людей з об'єкту, при спрацюванні автоматичної установки пожежної сигналізації.

4.2 Оповіщення людей про пожежу передбачено шляхом подання звукових і світлових сигналів у приміщеннях (згідно з ДБН В.1.1.7-2016).

4.3 Для оповіщення людей про пожежу передбачена система оповіщення СО-1 (п.20 таблиці Б.1 Додатку Б ДБН В.2.5-56:2014).

4.4 У якості оповіщувачів проєктом передбачено:

- оповіщувачі світло-звукові "ДЖМІЛЬ" (сертифікат відповідності DCS.0000166-18, дійсний до 6.05.2021 р.) для зовнішнього встановлення;

Програма не несе відповідальності за проектну документацію у разі її використання без погодження з Програмою

U-LEAD Згенеровано в ПК "Проект" Версія 11 Ліцензія на експлуатацію належить: ТОВ "ЕКОСТРОЙ" Сертифікат ЕЦП: 3A0A0000 Дата: 2020-12-04 Час: 15:00:00

- оповіщувачі світло-звукові ОСЗ-2 «Пожежа» (сертифікат відповідності DCS.0000166-18, дійсний до 6.05.2021 р.) для внутрішнього встановлення;

4.5 Оповіщувачі встановлюються на стіні на висоті не менше 2,2 м від підлоги, при цьому відстань від стелі до оповіщувача повинна становити не менше 150 мм.

4.6 Підключення оповіщувачів здійснюється кабелем NHXH FE180/E30 2x1 (сертифікат відповідності UA1.016.0009077-16, дійсний до 04.11.2020 р.), який прокладається по стінам та стелі.

5 Відомості про організацію виробництва монтажних робіт

5.1 Монтажні роботи системи автоматичної пожежної сигналізації виконуються у відповідності з ДСТУ-Н CEN/TS 54-14:2009 "Системи пожежної сигналізації та оповіщування. Частина 14. Настанови щодо побудови, проектування, монтування, введення в експлуатацію, експлуатування і технічного обслуговування". Роботи виконуються в наступній послідовності:

- виконання підготовчих робіт, розмітка трас, встановлення монтажних конструкцій;
- прокладання проводок, встановлення приймально-контрольного приладу, монтаж пожежних сповіщувачів. Перед і в процесі монтажу проводки підлягають зовнішньому огляду, вимірюється опір їх ізоляції;
- проведення індивідуального та комплексного налагодження обладнання і установок.

5.2 Монтаж електропроводок, обладнання виконується у відповідності з проєктною документацією згідно з вимогами ПУЕ, СНиП 3.04.06-85 і СНиП 3.04.07-84. Прокладання електропроводок виконується кабелями з мідними жилами. Кабелі електропроводок прокладаються по пластмасовим кабель-каналам. Під час прокладання електропроводок відкрито по стінам та перекриттям, кріплення здійснюється за допомогою пластмасових скоб.

5.3 Пожежні сповіщувачі встановлюються в зонах найбільш ймовірного загоряння або в місцях накопичення тепла або диму. Кріплення сповіщувачів здійснюється за допомогою кронштейнів, а також безпосередньо на негорючій основі за допомогою шурупів.

5.4 Підключення ППКП "Тірас-8П.1" до мережі електропостачання виконується кабелем NHXH FE180/E30 3x1,5 від розподільчого електрощита. Заземлення приладу проводиться до існуючого заземлення.

Програма не несе відповідальності за проектну документацію у разі її використання без погодження з Програмою

5.5 Автоматичні димові та теплові пожежні сповіщувачі встановлюються на відстані не більше 0.4 м від перекриття (враховуючи розміри сповіщувачів), на відстані 0.5 м від електричних світильників та інших джерел тепла.

5.6 Монтаж, наладка та технічне обслуговування пожежної сигналізації повинні здійснюватися спеціалізованою організацією, яка має ліцензію на виконання даного виду робіт у відповідності з ДБН В.2.5-56:2014.

6 Вимоги безпеки та охорона праці

6.1 При виробництві будівельно-монтажних робіт системи пожежної сигналізації слід керуватися вимогами ДБН А.3.2-2-2009 "Охорона праці і промислова безпека в будівництві".

6.2 Експлуатація і технічне обслуговування системи пожежної сигналізації повинні здійснюватися відповідно до вимог НАПБ А-01-001-2014 "Правила пожежної безпеки в Україні".

6.3 Безпека умов праці повинна бути забезпечена дотриманням усіх правил технічної експлуатації обладнання і устаткування, а також дотриманням вимог техніки безпеки, протипожежних заходів і внутрішнього розпорядку.

6.4 Обслуговуючий персонал повинен мати відповідну підготовку, вивчити та виконувати інструкції з експлуатації установок та ДНАОП 0.00-1.21-98 "Правила безпечної експлуатації електроустановок споживачів".

6.5 Усі пусконалагоджувальні, ремонтні та регламентні роботи з електроустаткуванням установки проводити тільки після відключення електроживлення та перевірки робочого та захисного заземлення (занулення).

6.6 Зануленню підлягають усі не струмоведучі частини електрообладнання, які можуть опинитися під напругою внаслідок порушення ізоляції. Заземлення (занулення) має відповідати "Правилам улаштування електроустановок".

7 Заходи щодо охорони навколишнього середовища

7.1 У зв'язку з відсутністю шкідливих викидів заходи щодо охорони навколишнього середовища не передбачаються.

Програма не несе відповідальності за проектну документацію у разі її використання без погодження з Програмою

U-LEAD
Проект реалізовано за рахунок коштів програми «U-LEAD з Європою»

Електроживлення

Згідно ПУЕ гл. 1-2 п.п. 1.2.17 – 1.2.18 автоматичні установки пожежної сигналізації по забезпеченню надійності електроживленням відносяться до електроприймачів першої категорії, електропостачання яких забезпечується від двох незалежних джерел живлення, перерва їхнього електропостачання може бути допущена лише на час автоматичного уведення резервного живлення. При проєктуванні кабельних ліній живлення слід дотримуватися вимог СН 174-75, і ДБН В.2.5-56:2014:

- передбачати прокладку ліній від кожного незалежного джерела по окремим, ізольованим у протипожежному відношенні одна від іншої, трасам (СН 174-75 п.II.11);
- не допускати прокладку їх транзитом через пожежонебезпечні зони;
- підключення автоматичної установки пожежної сигналізації повинне бути після розрахункового лічильника.

Заземлення

Всі корпуси електроустаткування, щитів, а також інші металеві конструкції, пов'язані з їхньою установкою, повинні бути заземлені шляхом приєднання до існуючої магістралі заземлення, нульового проведення живильного кабелю або спеціально запроєктованого заземлюючого контуру.

Пристрій мереж заземлення повинен відповідати гл. 1-7 ПУЕ "Правила улаштування електроустановок" і вимогам СНиП 3.05.06-85 "Інструкція із улаштування мереж заземлення й занулення в електроустановках".

Від замовника _____

Від виконавця_____

					П2020-03/01-ПС.ЗЕ			
Змн.	Лист	№ докум.	Підпис	Дата				
					Завдання електрикам	Літ.	Арк.	Акрушів
ГІП		Бадьор		03.20			1	1
Перевірив		Кирилов		03.20		ПНВП "Прометей-Сервіс"		
Розробив		Бадьор		03.20				

Програма не несе відповідальності за проектну документацію у разі її використання без погодження з Програмою

U-LEAD
Проект реалізовано за рахунок коштів Програми «U-LEAD з Європою»

Відомість робочих креслень основного комплекту

Аркуш	Назва	Примітка
1	2	3
1	Пожежна сигналізація	
	План з розміщенням мереж та обладнання	А3
2	Пожежна сигналізація	
	Структурна схема	А4

Погоджено:

Зам інв. №

Підпис і дата

Інв. № ор.

Зміни	Кільк.	Аркуш	Док.	Підпис	Дата

П2020-03/01-ПС.ЗД

ГІП	Бадьор		03.20
Перевірив	Кирилов		03.20
Розробив	Бадьор		03.20

Загальні дані

Стадія	Аркуш	Аркушів
РП	1	4

ПНВП "Прометей-Сервіс"

Формат А4

Програма не несе відповідальності за проектну документацію у разі її використання без погодження з Програмою

U-LEAD з Європою
Проект реалізовано за рахунок коштів Програми «U-LEAD з Європою»

Відомість документів, на які посилаються та які додаються

Позначення	Назва	Кільк.	Примітка
	документи, на які посилаються		
НАПБ А.01.001-2014	Правила пожежної безпеки в Україні		
ДБН В.2.5-56:2014	Інженерне обладнання будинків і споруд.		
	Системи протипожежного захисту		
ДНАОП 0.00-1.21-98	Правила безпечної експлуатації		
	електроустановок споживачів		
ДСТУ Б В.2.5-82:2016	Електробезпека в будівлях і спорудах.		
	Вимоги до захисних заходів від ураження		
	електричним струмом		
ДНАОП 0.00-1.32-01	Правила будови електроустановок.		
	Электрообладнання спеціальних установок		
НАПБ В.01.056-2013/111	Правила будови електроустановок.		
	Пожежна безпека електроустановок		
ДБН В.1.1-7-2016	Пожежна безпека об'єктів будівництва		
ДСТУ Б В.1.1-36:2016	Визначення категорій приміщень, будинків,		
	установок за вибухопожежною та пожежною		
	небезпекою		
ПУЕ	Правила улаштування електроустановок		
	небезпекою		
ДБН А.2.2-3-2014	Склад та зміст проектної документації		
	на будівництво		
ДСТУ-Н CEN/TS	Системи пожежної сигналізації та		
54-14:2009	оповіщування. Частина 14. Настанови щодо		
	побудови, проектування, монтування,		
	введення в експлуатацію, експлуатування і		
	технічного обслуговування		
	документи, які додаються		
П2020-03/01-ПС.С	Специфікація обладнання та матеріалів		

Зам інв. №

Підпис і дата

Інв. № ор.

Змін	Кіл.	Аркуш	№ Док	Підпис	Дата	П2020-03/01-ПС.ЗД	Аркуш 2

Формат А4

Програма не несе відповідальності за проектну документацію у разі її використання без погодження з Програмою

Проект виконано за рахунок коштів Програми «U-LEAD з Європою»
U-LEAD з Європою

Умовні позначення

Позначення	Найменування
ARK	Прилад приймально-контрольний пожежний
	Сповіщувач пожежний димовий
	Сповіщувач пожежний ручний
	Оповіщувач світло-звуковий "Пожежа"
	Світловий покажчик "Аварійне освітлення"
	Мережа пожежної сигналізації
	Мережа оповіщення про пожежу

Літерні позначення

Позначення	Найменування
ARK	Прилад приймально-контрольний пожежний
BTH	Сповіщувач пожежний димовий
BTM	Сповіщувач пожежний ручний
BIAL	Світловий покажчик
BIALS	Оповіщувач світло-звуковий

Розшифрування літерно-цифрових умовних позначень

XXX X.XX

- Порядковий номер сповіщувача в шлейфі пожежної сигналізації
- Номер шлейфа пожежної сигналізації
- Літерне позначення

Програма не несе відповідальності за проектну документацію у разі її використання без погодження з Програмою

U-LEAD з Європою
Проект реалізовано за рахунок коштів Програми «U-LEAD з Європою»

Загальні вказівки

1. Перед початком монтажних робіт виконати розмітку трас прокладки кабелів і електропроводів пожежної сигналізації, провести пробивку отворів в стінах для прокладання кабелів, проводів та устаткування.
2. ППКП "Тірас-8П.1" встановити в офісному приміщенні згідно креслень. Підключення обладнання до існуючої електромережі виконати кабелем NHXH FE180/E30 3x1.5. Заземлення виконати до існуючого контуру захисного заземлення.
3. Монтаж автоматичних димових пожежних сповіщувачів проводити на відстані не менше 0.6 м від вентиляційних отворів та обладнання, 0.5 м від електросвітильників. Ручні пожежні сповіщувачі встановити біля евакуаційного виходу на висоті 1.5 м від рівня підлоги, на відстані не менше 0.5 м від електроприладів і не менше 0.75 м від різного обладнання.
4. Лінійну частину електропроводки пожежної сигналізації прокласти кабелем J-Y(St)Y 1x2x0.8, який прокладається від ППКП по стінам та стелі. Для системи оповіщення використовується кабель (N)HXH FE180/E30 2x1.
   Електропроводи лінійної частини пожежної сигналізації прокласти на відстані не менше 0.5 м від групових освітлювальних мереж та 0.25 м від поодиноких проводок.
5. В місцях проходження електрокабелів і проводок через внутрішні і зовнішні стіни встановити ізоляційні трубки.
   Світло-звукові оповіщувачі встановити на стіні на висоті не менше 2,2 м від підлоги, при цьому відстань від стелі до оповіщувача повинна становити не менше 150 мм.
6. Перед монтажем системи пожежної сигналізації провести контроль пожежних сповіщувачів, модулів та обладнання.
7. У випадку зміни планування і призначення приміщень зміни в даний проєкт вносити за погодженням з органами державного пожежного нагляду.
8. За погодженням з органами державного пожежного нагляду можливе встановлення іншого обладнання, що має сертифікат відповідності України і технічні характеристики якого не нижчі, ніж передбачені цим проєктом.

U-LEAD
з Європою

Проект реалізовано
за рахунок коштів
Програми «U-LEAD
з Європою»

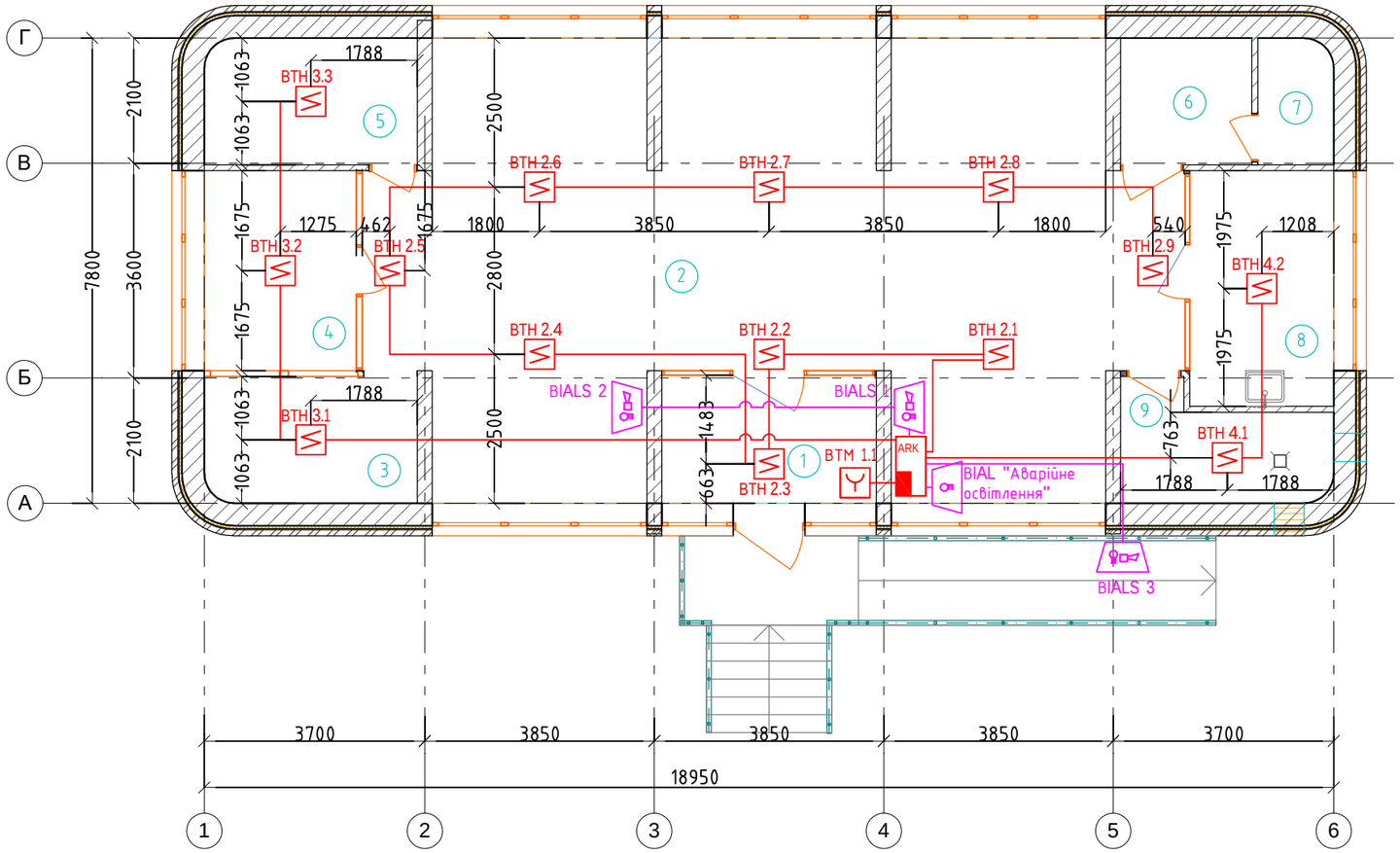

Експлікація приміщень

№ прим.	Найменування	Площа, м²	Кат. прим
1-ий поверх			
1	Тамбур	7.69	
2	Офісне приміщення	86.23	
3	Дитячий куточок	7.54	
4	Переговорна	8.54	
5	Кімната для роботи з документами	7.53	
6	Санвузол	4.68	
7	Інвентарна	2.65	
8	Кімната для прийому їжі	9.54	
9	Приміщення для розташування інженерного обладнання	6.03	
Загальна площа приміщень на поверсі		143.43	

1. Світло-звукові оповіщувачі та світловий покажчик розміщуються на відстані не нижче ніж 2,2 м від рівня підлоги, та не менше ніж 0,15 м від стелі.

Зміни	Кільк.	Аркуш	Док.	Підпис	Дата
ГІП		Бадьор			03.20
Перевірив		Кирилов			03.20
Розробив		Бадьор			03.20

П2020-03/01-ПС.Р

Нове будівництво адміністративної будівлі центру надання адміністративних послуг Новосанжарської селищної ради за адресою: вул. Центральна, 12, смт Нові Санжари, Новосанжарського району, Полтавської області

Пожежна сигналізація

Стадія	Аркуш	Аркушів
РП	1	2

План з розміщенням мереж та обладнання

ПНВП "Прометей-Сервіс"

Замість інв. №

Підпис і дата

Інв. № підпис

Програма не несе відповідальності за проєктну документацію у разі її використання без погодження з Програмою

Програма не несе відповідальності за проектну документацію у разі її використання без погодження з Програмою

U-LEAD
Проект реалізовано за рахунок коштів Програми «U-LEAD з Європою»

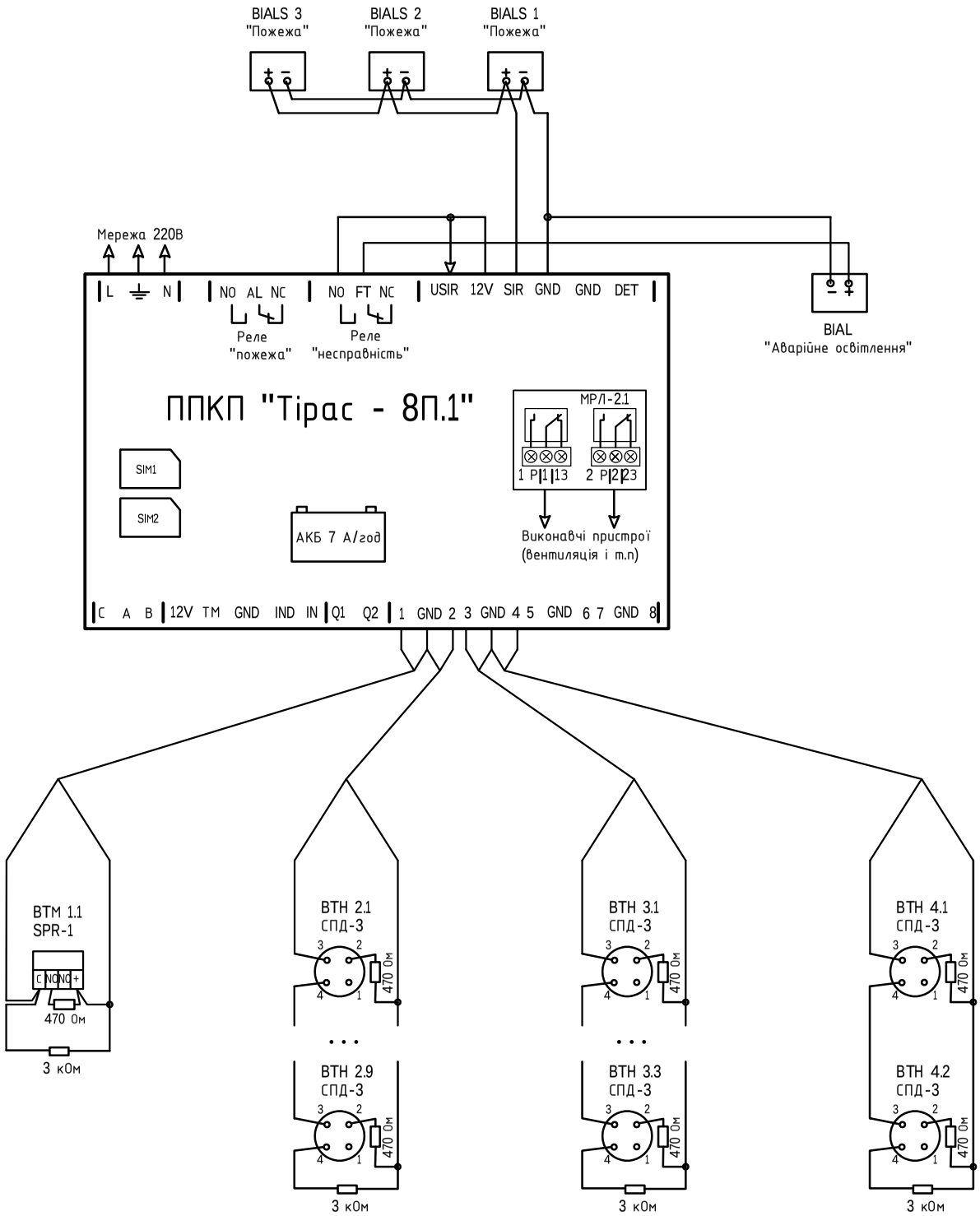

Замість інв. №	Підпис і дата	Інв. № підпис

Зміни	Кільк.	Аркуш	Док.	Підпис	Дата
ГІП		Бадьор			03.20
Перевірив		Кирилов			03.20
Розробив		Бадьор			03.20

П2020-03/01-ПС.Р

Нове будівництво адміністративної будівлі центру надання адміністративних послуг Новосанжарської селищної ради за адресою: вул. Центральна, 12, смт Нові Санжари, Новосанжарського району, Полтавської області

Пожежна сигналізація	Стадія	Аркуш	Аркушів
	РП	2	2
Структурна схема	ПНВП "Прометей-Сервіс"		

Формат А4

U-LEAD з Європою
Проект реалізовано за рахунок коштів Програми «U-LEAD з Європою»

Позиція	Найменування та технічна характеристика	Тип, марка, позначення документа, опитного листа	Код обладнання, виробу, матеріалу	Завод - виробник	Одиниця виміру	Кільк.	Маса одиниці (кг)	Примітка
1	2	3	4	5	6	7	8	9
	Пожежна сигналізація							
1	Прилад приймально-контрольний пожежний	Тірас-8П.1		ТОВ "Тірас-12"	шт	1		
2	Акумулятор	12 В, 7 А/год			шт	1		
3	Сповіщувач пожежний димовий	СПД-3		ПП "Артон"	шт	14/16*		
4	Сповіщувач пожежний ручний	SPR-1		ПП "Артон"	шт	1/2*		
5	Покажчик світловий "Аварійне освітлення"	ОС-6.1 12В		ТОВ "Тірас-12"	шт	1		
6	Оповіщувач світло-звуковий	"Джміль"		ТОВ "Тірас-12"	шт	1		
7	Оповіщувач світло-звуковий	ОСЗ-2 "Пожежа"		ТОВ "Тірас-12"	шт	2		
8	Автоматичний вимикач 6А				шт	1		з корпусом
9	Кабель	NHXH FE180/E30 3х1.5		ТОВ "ЗЗКМ"	м	15		
10	Кабель	NHXH FE180/E30 2х1		ТОВ "ЗЗКМ"	м	30		
11	Кабель	J-Y(St)Y 1х2х0.8		ТОВ "Алай"	м	100		
12	Стяжка пластикова	2,5х200 мм			уп	3		
13	Дюбель пластиковий	6х40 мм			уп	1		
14	Саморіз по дереву	3.5х35 мм			шт	100		
15	Кабель-канал ПВХ	40х40			м	2		
16	Кабель-канал ПВХ	20х10			м	10		

Примітка:

1. Число з зірочкою (*) вказує на кількість пожежних сповіщувачів з 10% резервом

Погоджено:

Зам інв. №

Підпис і дата

Інв. № ор.

Зміни	Кільк.	Аркуш	Док.	Підпис	Дата
ГІП		Бадьор			03.20
Перевірив		Кирилов			03.20
Розробив		Бадьор			03.20

П2020-03/01-ПС.С

Нове будівництво адміністративної будівлі центру надання адміністративних послуг Новосанжарської селищної ради за адресою: вул. Центральна, 12, смт Нові Санжари, Новосанжарського району, Полтавської області

Пожежна сигналізація

Стадія	Аркуш	Аркушів
РП	1	1

Специфікація обладнання та матеріалів

ПНВП "Прометей-Сервіс"

Програма не несе відповідальності за проєктну документацію у разі її використання без погодження з Програмою

U-LEAD
з Європою
Проект реалізовано за рахунок коштів Програми «U-LEAD з Європою»

Відомість робочих креслень основного комплекту БЗ

Аркуш	Найменування	Примітка
1	Загальні дані	
2	План розташування системи заземлення та блискавкозахисту	
3	Влаштування одиничного модульного заземлювача арт. G-16 (FS) Влаштування контрольного з'єднання в коробці арт. K-681 (FS)	
4	Прокладання провідника по стіні чи конструкції на ізоляційних стержнях арт. K-752 (FS).Прокладання провідників за допомогою тримачів конькових H-044 (FS)	
5	Клема фальцева з пластиком арт. C-091 (FS)Хрестове з'єднання провідників за допомогою затискача арт. C-011 (FS)	

Відомість документів, на які посилаються та які додаються

Позначення	Найменування	Примітка
	Документи, на які посилаються	
ДСТУ EN 62305-1:2012	Захист від блискавки. Частина 1. Загальні принципи	
ДСТУ EN 62305-2:2012	Захист від блискавки. Частина 2. Керування ризиками	
ДСТУ EN 62305-3:2012	Захист від блискавки. Частина 3. Фізичні руйнування споруд та небезпека для життя людей	
ДСТУ Б В.2.5-82:2016	Електробезпека в будівлях і спорудах. Вимоги до захисних заходів від ураження електричним струмом	
	Документи, які додаються	
П2020-03/01-БЗ.С	Специфікація обладнання, виробів та матеріалів	

Відомість основних комплектів робочих креслень

Позначення	Найменування	Примітки
П2020-03/01-АР	Архітектурні рішення	
П2020-03/01-ПЗО	Паспорт зовнішнього опорядження	
СНЖ-ЦНП-03/2020-Кб	Конструкції будівельні	
П2020-03/01-ГП	Генеральний план	
13032020ЛТВ-ОВ-1,13032020ЛТВ-ОВ-2 13032020ЛТВ-ТМ	Опалення та вентиляція	
П2020-03/01-ВК	Водопровід та каналізація	
П2020-03/01-ЗВК	Зовнішні мережі водопроводу та каналізації	
П2020-03/01-ЕТР	Електротехнічні рішення	
П2020-03/01-ЕЗ	Електроосвітлення зовнішнє	
П2020-03/01-ПС	Пожежна сигналізація.	
П2020-03/01-БЗ	Блискавкозахист	

Загальні вказівки

Робочим проектом передбачається система блискавкозахисту .

Для захисту будинку від прямих ударів блискавки передбачено блискавкоприймальну сітку з оцинкованої стальної проволоки d8мм. Крок блискавкоприймальної сітки 20х20м. Клас LSP блискавкозахисту - IV.

Також стальну проволоку d8мм застосувати як струмовідвід. Струмовідводи прокладаються по фасаду будівлі накладним способом. Кріплення блискавкозахисної сітки та блискавковідводу за допомогою ізоляційних термостійких кріплень. Кріплення горизонтальних та вертикальних блискаковідводів повинні бути через 0,8м. Струмовідвід приєднати до контуру заземлення будинку.

Всі з'єднання виконати болтовими з'єднаннями .

Опір контуру захисного заземлення при струмах промислової частоти не повинен перевищувати 4 Ом.

Монтажні і будівельні роботи вести згідно ПУЕ, ДБН А.3.2-2-2009 "Охорона праці і промислова безпека у будівництві".

Перелік актів на сховані роботи:

Акт з огляду приєднання заземлювачів до струмопроводів блискавкоприймачів.

.

Зм.	Кільк.	Арк.	№док.	Підпис	Дата	П2020-03/01-БЗ		
						Нове будівництво адміністративної будівлі центру надання адміністративних послуг Новосанжарської селищної ради за адресою: вул. Центральна, 12, смт Нові Санжари, Новосанжарського району, Полтавської області		
ГІП		Петелько Н.В.				Адміністративна будівля	Стадія	Аркуш	Аркушів
Перевір.		Лисиця Т.Д.					РП	1	5
Розробив		Засоріна І.А.							
Н.контр.		Лисиця Т.Д.				Загальні дані	ТОВ "ПК "Інжгруп" Кваліфікаційний сертифікат інженера-проектувальника АР №012343 від 07.09.2016р		

Погоджено:

Зам.Інв.№

Підпис і дата

Інв.№ ор.

Копіював

Формат А3

Програма не несе відповідальності за проєктну документацію у разі її використання без погодження з Програмою

U-LEAD
з Європою
Проект реалізовано за рахунок коштів Програми «U-LEAD з Європою»

План розташування системи заземлення та блискавкозахисту

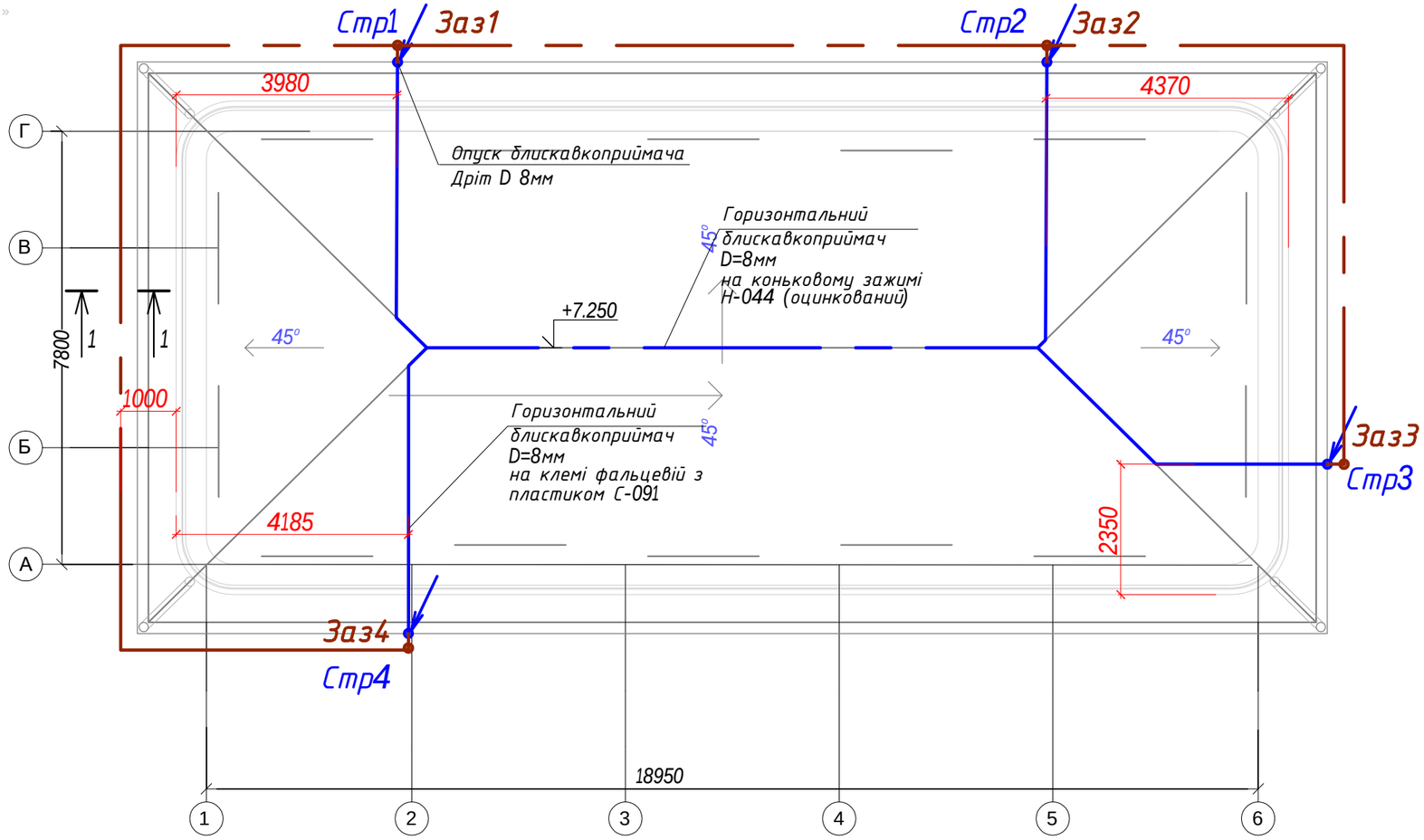

Прокладання провідника через ринву за допомогою зажиму арт. С-061 (FS)

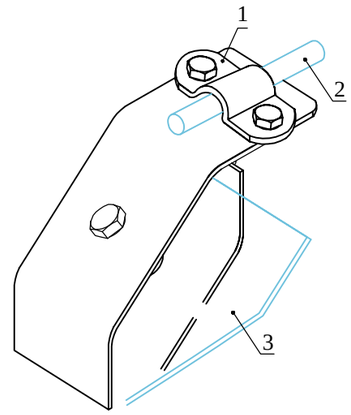

блискавкозахист

	Назва	Артикул	К-сть
1	Зажим для дроту до ринви	С-061	1
2	Дріт оцинкований для блискавкозахисту Ø 08 мм	W-08/ST	1
3	Об'єкт для кріплення зажиму (ринва, ін.)		1

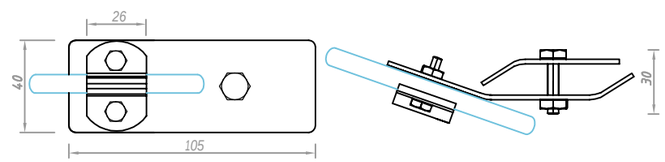

1-1

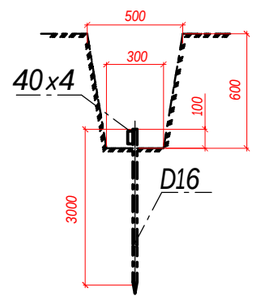

1. Приєднання струмовідводу до блискавкоприймача здійснити зажимом універсальним за допомогою болтового з'єднання.
2. Приєднання струмовідводу до заземлювача здійснити за допомогою болтових з'єднувачів в коробках для контрою фасадного з'єднання.
3. Струмовідводи прокладаються по фасаду будівлі накладним способом.
4. Струмопроводи розташувати не ближче ніж 3м від входів в місцях не доступних дотику людей.
5. Креслення розглядати разом з арк.3-5.

Умовні позначення

- блискавкоприймач-сітка, D8мм
- Стр1...Стр4 — струмовідвід, спуск від блискавкоприймача на покрівлі до заземлювача дротом металевим D8мм з кріпленням до фасаду тримачем дистанційним на прикручування спеціальним
- Заз1...Заз4 — вертикальний заземлювач, D=16мм, H=3м
- горизонтальний заземлювач 40x4мм

Зм.	Кільк.	Арк.	№док.	Підпис	Дата	П2020-03/01-БЗ		
						Нове будівництво адміністративної будівлі центру надання адміністративних послуг Новосанжарської селищної ради за адресою: вул. Центральна, 12, смт Нові Санжари, Новосанжарського району, Полтавської області		
ГІП		Петелько Н.В.				Адміністративна будівля	Стадія	Аркуш	Аркушів
Перевір.		Лисиця Т.Д.					РП	2	
Розробив		Засоріна І.А.							
Н.контр.		Лисиця Т.Д.				План розташування системи заземлення та блискавкозахисту	ТОВ "ПК "Інжгруп" Кваліфікаційний сертифікат інженера-проектувальника АР №012343 від 07.09.2016р.		

Погоджено:

Зам.Інв.№ | Підпис і дата | Інв.№ ор. | Копіював | Формат А3

Програма не несе відповідальності за проектну документацію у разі її використання без погодження з Програмою

U-LEAD
з європою
Проект реалізовано за рахунок коштів Програми «U-LEAD з Європою»

Влаштування одиничного модульного заземлювача арт. G-16 (FS)

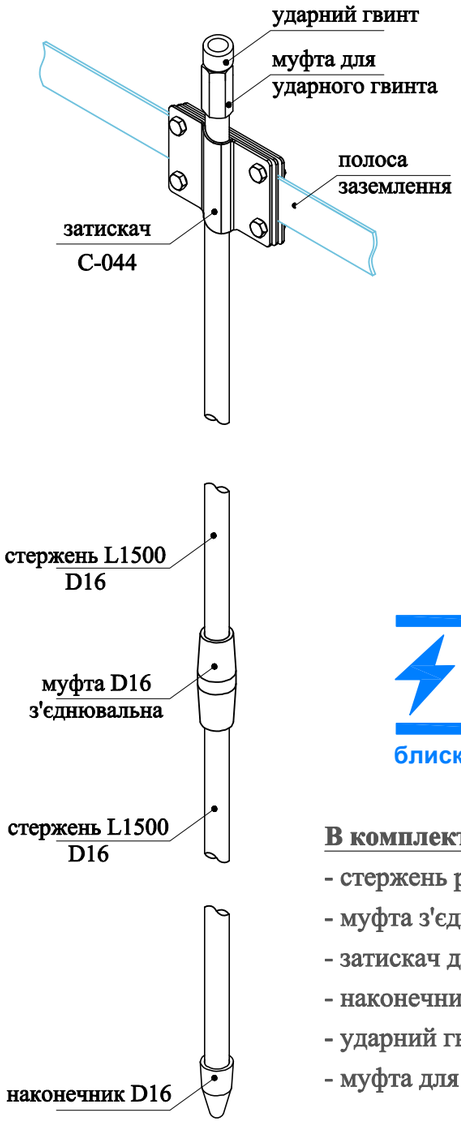

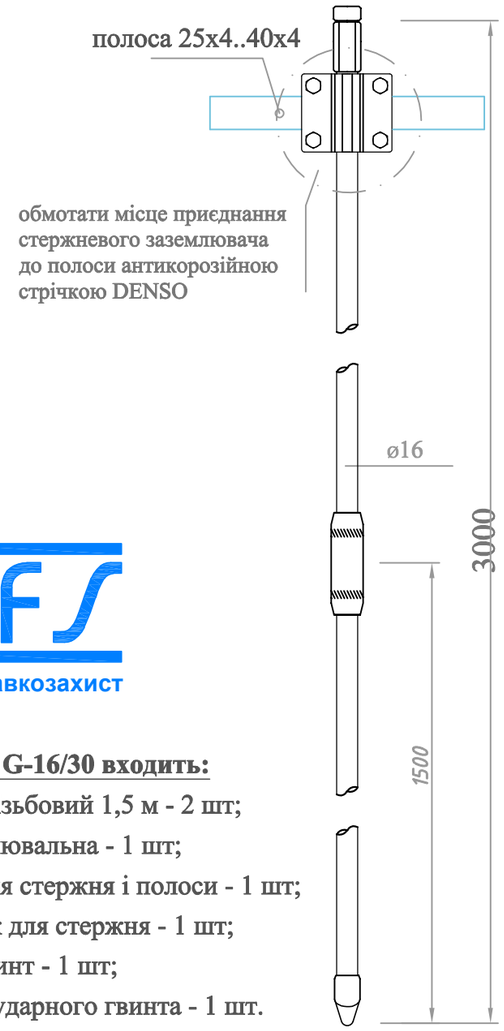

блискавкозахист

В комплект G-16/30 входить:

- стержень різьбовий 1,5 м - 2 шт;
- муфта з'єднювальна - 1 шт;
- затискач для стержня і полоси - 1 шт;
- наконечник для стержня - 1 шт;
- ударний гвинт - 1 шт;
- муфта для ударного гвинта - 1 шт.

Артикул	Назва	А	Ø
G-16/30	Заземлювач стержневий D16, комплект 3 м	3000	16

Стержні заглиблювати в землю за допомогою кувалди або ударного інструменту (додатково потрібна ударна насадка SDS-Max G-160)

Влаштування контрольного з'єднання в коробці арт. К-681 (FS)

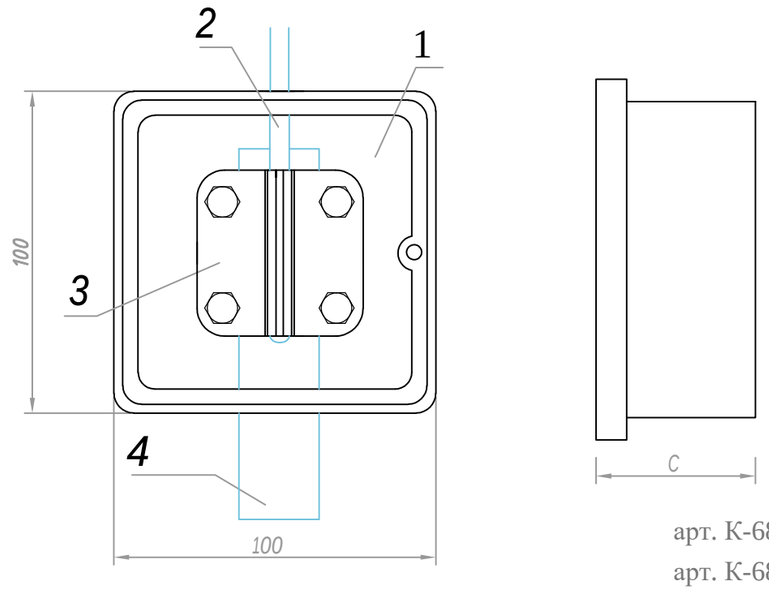

арт. К-681: С=60 мм
арт. К-682: С=100 мм

	Назва	Артикул	К-сть
1	Коробка пластикова для контрольного з'єднання	К-681	1
2	Дріт оцинкований для блискавкозахисту Ø 08 мм	W-08/ST	1
3	Затискач контрольний для полоси В40	С-034	1
4	Полоса оцинкована для блискавкозахисту 40х4мм	W-40х4/ST	1

Коробку монтувати до стіни за допомогою 2-х гвинтів з дюбелем розпірним

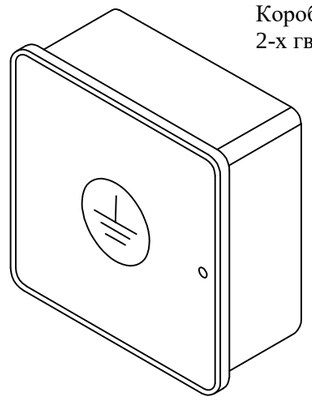

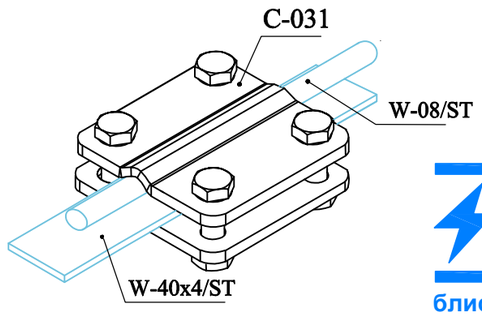

блискавкозахист

Зм.	Кільк.	Арк.	№док.	Підпис	Дата
ГІП		Петелько Н.В.			
Перевір.		Лисиця Т.Д.			
Розробив		Засоріна І.А.			
Н.контр.		Лисиця Т.Д.			

П2020-03/01-БЗ

Нове будівництво адміністративної будівлі центру надання адміністративних послуг Новосанжарської селищної ради за адресою: вул. Центральна, 12, смт Нові Санжари, Новосанжарського району, Полтавської області

Адміністративна будівля

Стадія	Аркуш	Аркушів
РП	3	

Влаштування одиничного модульного заземлювача арт. G-16 (FS)
Влаштування контрольного з'єднання в коробці арт. К-681 (FS)

ТОВ "ПК "Інжгруп"
Кваліфікаційний сертифікат інженера-проектувальника АР №012343 від 07.09.2016р

Погоджено:
Зам.інв.№
Підпис і дата
Інв.№ ор.
Копіював
Формат А3

Програма не несе відповідальності за проектну документацію у разі її використання без погодження з Програмою

U-LEAD
з європою
Проект реалізовано за рахунок коштів Програми «U-LEAD з Європою»

Прокладання провідника по стіні чи конструкції на ізоляційних стержнях арт. К-752 (FS)

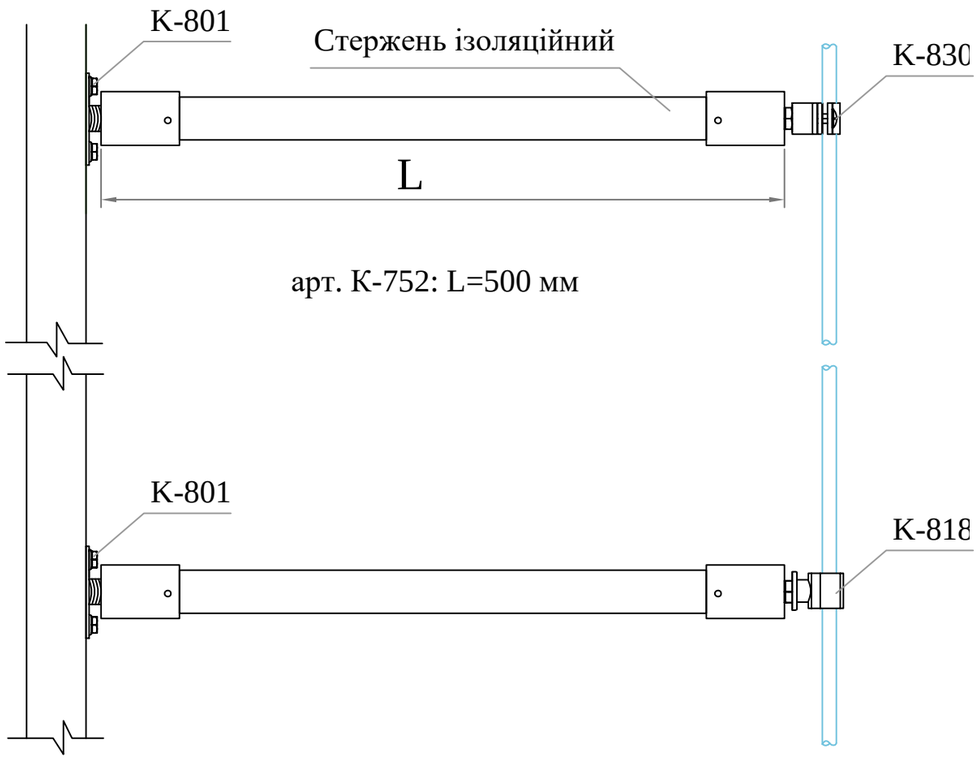

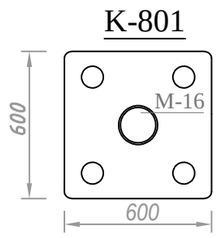

	Назва	К-сть
1	Ізоляційний стержень арт. **К-752**	1
2	Тримач ізоляційного стержня арт. **К-801**	2
3	Тримач дроту металевий до ізол.ст. арт. К-**830**	1
4	Тримач пластиковий до ізол.ст. арт. К-**818**	1
5	Дріт оцинкований Ø8 мм арт. **W-08**/ST	1

Тримач арт. К-801 кріпити до конструкцій гвинтами М8 або шурупами.

Прокладання провідників за допомогою тримачів конькових Н-044 (FS)

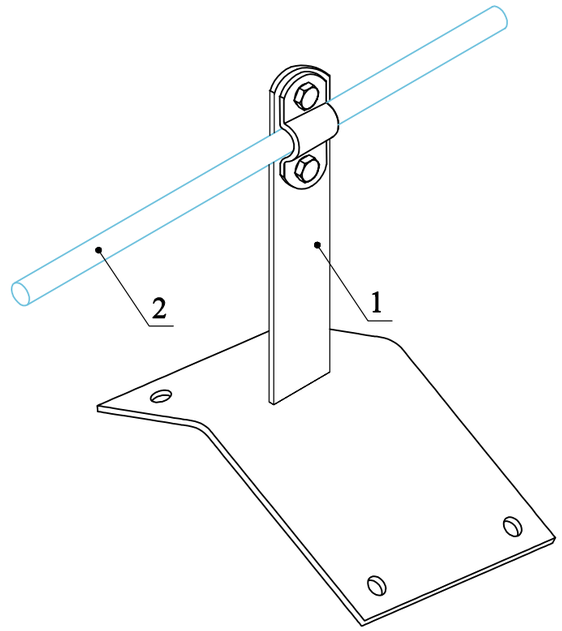

	Назва	Артикул	К-сть
1	Тримач коньковий прямий металевий на закруч.	Н-044	1
2	Дріт оцинкований для блискавкозахисту Ø 08 мм	W-08/ST	1

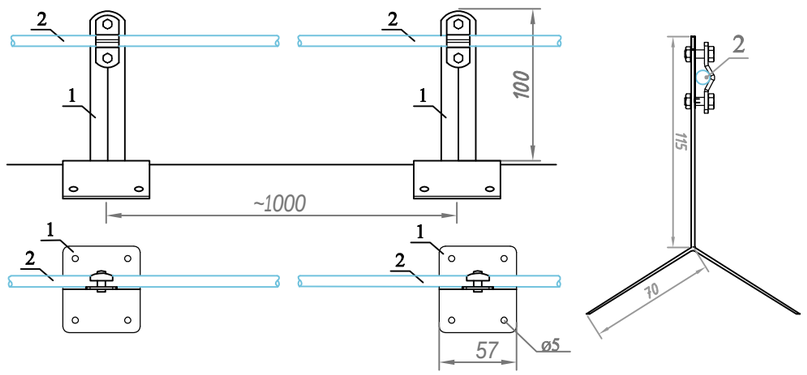

Погоджено:

Зам.Інв.№

Підпис і дата

Копіював

Формат А3

Інв.№ ор.

Зм.	Кільк.	Арк.	№док.	Підпис	Дата
ГІП		Петелько Н.В.			
Перевір.		Лисиця Т.Д.			
Розробив		Засоріна І.А.			
Н.контр.		Лисиця Т.Д.			

П2020-03/01-БЗ

Нове будівництво адміністративної будівлі центру надання адміністративних послуг Новосанжарської селищної ради за адресою: вул. Центральна, 12, смт Нові Санжари, Новосанжарського району, Полтавської області

Адміністративна будівля

Стадія	Аркуш	Аркушів
РП	4	

Прокладання провідника по стіні чи конструкції на ізоляційних стержнях арт. К-752 (FS).Прокладання провідників за допомогою тримачів конькових Н-044 (FS)

ТОВ "ПК "Інжгруп"
Кваліфікаційний сертифікат інженера-проектувальника АР №012343 від 07.09.2016р

Програма не несе відповідальності за проєктну документацію у разі її використання без погодження з Програмою

U-LEAD
з Європою

Проект реалізовано
за рахунок коштів
Програми «U-LEAD
з Європою»

Хрестове з’єднання провідників за допомогою затискача арт. С-011 (FS)

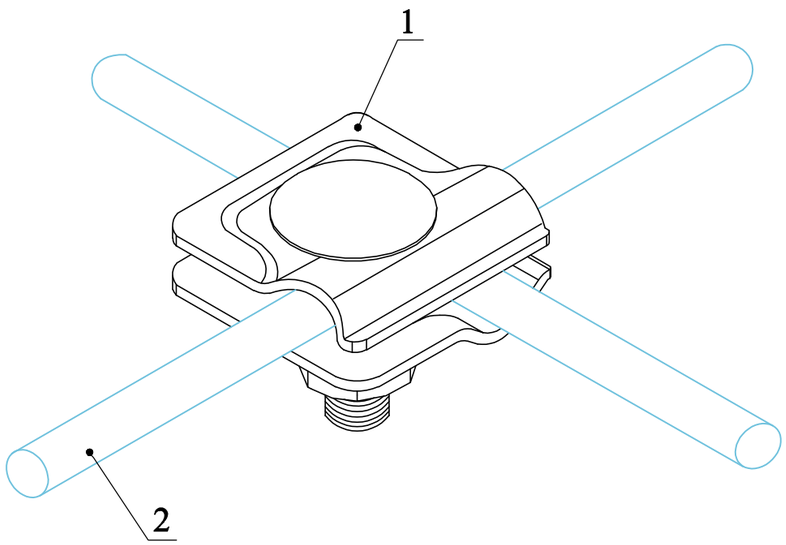

	Назва	Артикул	К-сть
1	Затискач для дроту універсальний	С-011	1
2	Дріт оцинкований для блискавкозахисту Ø 08 мм	W-08/ST	2

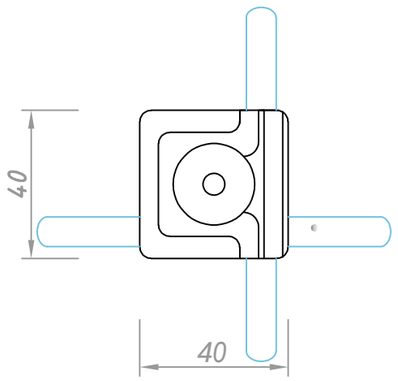

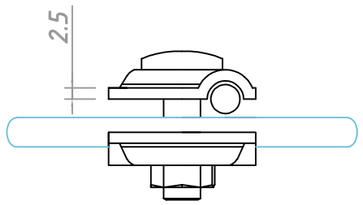

блискавкозахист

Клема фальцева з пластиком арт. С-091 (FS)

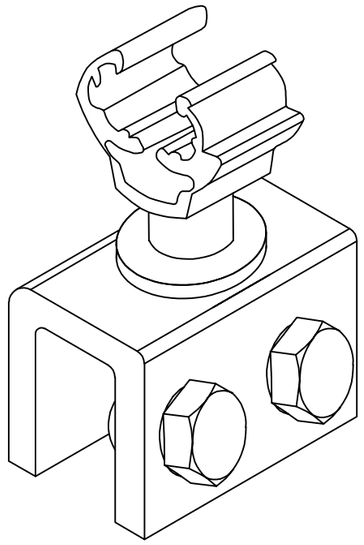

	Назва	Артикул	К-сть
1	Клема фальцева з пластиком	С-091	1
2	Дріт оцинкований для блискавкозахисту Ø 08 мм	W-08/ST	1

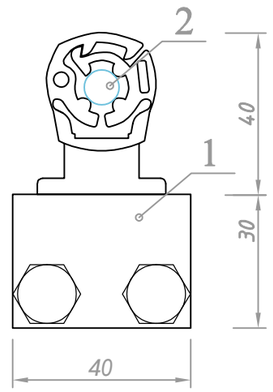

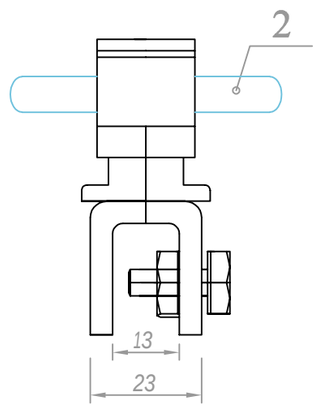

Зм.	Кільк.	Арк.	№док.	Підпис	Дата	П2020-03/01-БЗ		
						Нове будівництво адміністративної будівлі центру надання адміністративних послуг Новосанжарської селищної ради за адресою: вул. Центральна, 12, смт Нові Санжари, Новосанжарського району, Полтавської області		
ГІП		Петелько Н.В.				Адміністративна будівля	Стадія	Аркуш	Аркушів
Перевір.		Лисиця Т.Д.					РП	5	
Розробив		Засоріна І.А.				Клема фальцева з пластиком арт. С-091 (FS)Хрестове з’єднання провідників за допомогою затискача арт. С-011 (FS)	ТОВ "ПК "Інжгруп" Кваліфікаційний сертифікат інженера-проектувальника АР №012343 від 07.09.2016р	
Н.контр.		Лисиця Т.Д.						

Погоджено:

Зам.Інв.№

Копіював

Підпис і дата

Інв.№ ор.

Формат А3

Програма не несе відповідальності за проєктну документацію у разі її використання без погодження з Програмою

U-LEAD
з Європою
Проект реалізовано за рахунок коштів Програми «U-LEAD з Європою»

Позиція	Найменування та технічна характеристика	Тип, марка позначення документа опитувального аркуша	Код устаткування, виробу, матеріалу	Завод-виробник	Одиниця виміру	Кількість	Маса одиниці, кг	Примітка
1	2	3	4	5	6	7	8	9
	Блискавкоприймачі							
	1. Дріт оцинкований для блискавкозахисту D 8мм	W-08/st		FS	м	45	0,39	
	2.Коньковий зажим регулюємий Н-044 (оцинкований)			FS	шт.	15		64,50грн./шт.
	Дахові шурупи з підкладкою К-901			FS	шт.	60		2,70грн./шт.
	3.Клема фальцева з пластиком арт. С-091 (FS)			FS	шт.	35		78,60грн./шт.
	4.Хрестове з'єднання провідників за допомогою затискача арт. С-011 (FS)			FS	шт.	2		28,86грн./шт.
	5.Прокладання провідника через ринву за допомогою зажиму арт. С-061 (FS)			FS	шт.	4		48,30грн./шт.
	Струмовідводи							
	1. Дріт оцинкований для блискавкозахисту D 8мм	W-08/st	1108001	FS	м	10	0,39	
	2. Ізоляційний стержень арт. К-752			FS	шт.	10		http://elkobis.com.pl 660 грн./шт.
	Тримач ізоляційного стержня арт. К-801			FS	шт.	20		294 грн./шт.
	Тримач дроту металевий до ізол.ст. арт. К-830			FS	шт.	10		44,0грн./шт.
	Тримач пластиковий до ізол.ст. арт. К-818			FS	шт.	10		21,60грн./шт.
	3. Коробка для контрольного фасадного з'єднання К-681			FS	шт.	4		273,56грн./шт.
	Затискач контрольний для полоси В40 С-034			FS	шт.	4		66,00грн./шт.
	Заземлювачі							
	1. Заземлювач стержневий 3м в комплекті (3м стержень металевий ф 16мм,			FS	шт.	4		768грн./шт.
	з'єднувач стержня з полосою, наконечник та гвинт-заглушка)							
	2. Полоса металева оцинкована для заземлення 40х4мм			FS	м	55	1,28	68,54грн./кг.

Погоджено:

Зам.Інв.№

Копіював

Підпис і дата

Формат А3

Інв.№ ор.

Зм.	Кільк.	Арк.	№док.	Підпис	Дата
ГІП		Петелько Н.В.			
Перевір.		Лисиця Т.Д.			
Розробив		Засоріна І.А.			
Н.контр.		Лисиця Т.Д.			

П2020-03/01-БЗ

Нове будівництво адміністративної будівлі центру надання адміністративних послуг Новосанжарської селищної ради за адресою: вул. Центральна, 12, смт Нові Санжари, Новосанжарського району, Полтавської області

Адміністративна будівля

Стадія	Аркуш	Аркушів
РП	1	1

Специфікація обладнання, виробів та матеріалів

ТОВ "ПК "Інжгруп"
Кваліфікаційний сертифікат інженера-проектувальника АР №012343 від 07.09.2016р

Програма не несе відповідальності за проектну документацію у разі її використання без погодження з Програмою

Програма не несе відповідальності за проектну документацію у разі її використання без погодження з Програмою

ТОВ "ПК "Інжгруп"
Кваліфікаційний сертифікат інженера-проектувальника
АР № 001795 від 30.07.2012р.
АР №012343 від 07.09.2016р.
Кваліфікаційний сертифікат архітектора
АА №003587 від 30.12.2016р.

U-LEAD в Європі
Проект реалізовано за рахунок коштів Програми «U-LEAD з Європою»

Нове будівництво адміністративної будівлі центру надання адміністративних послуг Новосанжарської селищної ради за адресою: вул. Центральна, 12, смт Нові Санжари, Новосанжарського району, Полтавської області

РОБОЧИЙ ПРОЕКТ

ТОМ 7

Проект організації будівництва

П2020-03/01-ПОБ

Директор _____ Ющенко С.О.

Головний архітектор проекту _____ Засоріна І.А.

Головний інженер проекту _____ Петелько Н.В.

Київ-2020р.

Зам. інв. №

Підпис і дата

Інв. № ор.

Програма не несе відповідальності за проектну документацію у разі її використання без погодження з Програмою

U-LEAD
Створено за рахунок коштів Програми «U-LEAD з Європою»

№ тому	Позначення	Найменування	Примітка
1	П2020-03/01-ПЗ.ЗП;-ТЕП;-ГП;-АБ;	Вихідні дані. Загальна пояснювальна записка.	
	-МГН;-ВК,ЗВК;-БЗ; -ЕТР,ЕЗ;-ОВНС;-ІЗ;-ЦЗ;-НБ;-КВ		
	П2020-03/01-ГП	Креслення: Генеральний план.	
	П2020-03/01-АР	Архітектурні рішення	
2	СНЖ-ЦНП-03/2020 -Кб	Конструкції будівельні	
3	П2020-03/01-ПЗО	Паспорт зовнішнього опорядження	
4	П2020-03/01-ВК; П2020-03/01-ЗВК;	Водопровід та каналізація. Зовнішні мережі водопроводу та каналізації.	
	П2020-03/01-ЕТР; П2020-03/01-ЕЗ; П2020-03/01-БЗ	Електротехнічні рішення. Електроосвітлення зовнішнє. Блискавкозахист	
5	13032020ЛТВ-ОВ-1, 13032020ЛТВ-ОВ-2, 13032020ЛТВ-ТМ/ТОВ "Сахара"	Система опалення та вентиляції; Система вентиляції та кондиціонування; Тепломеханічна частина	
6	П2020-03/01-ПС/ ПНВП «Прометей-Сервіс»	Пожежна сигналізація	
7	П2020-03/01-ПОБ	Проект організації будівництва	
8	П2020-03/01-ЕЕ	Енергоефективність	
9	П2020-03/01-К	Кошторисна документація	

Зам. інв. №

Підпис і дата

Інв. № ор.

Зм.	Кільк.	Арк.	№док.	Підпис	Дата
Розробив		Петелько Н.В.			05.20
Н.контр.		Лисиця Т.Д.			05.20

П2020-03/01-СП

Склад проекту

Стадія	Аркуш	Аркушів
РП		1

ТОВ "ПК "Інжгруп"
Кваліфікаційний сертифікат інженера-проектувальника АР №012343 від 07.09.2016р.

Програма не несе відповідальності за проектну документацію у разі її використання без погодження з Програмою

U-LEAD з е в р о п о ю
Проектно-кошторисна документація виготовлена за рахунок коштів Програми «U-LEAD з Європою»

ЗМІСТ

№№ пп.	Назва матеріалу	Сторінка	Прим.
	Зміст	1	
	Пояснювальна записка		
1.	Загальні положення	2	
2.	Характеристика будмайданчика і умов будівництва	5	
3.	Архітектурно-конструктивна характеристика будинку	6	
4.	Організаційно-технологічні схеми будівництва	10	
5.	Обґрунтування тривалості будівництва	18	
6.	Заходи по охороні оточуючого середовища	19	
7.	Контроль якості будівельно-монтажних робіт	21	
8.	Техніка безпеки і протипожежна безпека	22	
9.	Потреба в кадрах	29	
10.	Потреба в побутових приміщеннях	30	
11.	Потреба в енергоресурсах	31	
12.	Потреба в воді	33	
13.	Потреба у стиснутому повітрі	35	
14.	Техніко-економічні показники	35	
15.	Потреба в основних будівельних машинах, механізмах, пристосуваннях для будівництва	36	
16.	Перелік актів прихованих робіт, які оформляються в процесі виконання робіт	38	
17.	Календарний план будівництва	40	
	Креслення		
1.	Будгенплан М 1:500	1	

Зам. Інв. №

Підпис і дата

Інв. № ориг.

Зм	Кільк	Арк.	№док	Підпис	Дат

П2020-03/01-ПОБ

ГІП	Петелько Н.В.		
ГАП	Засоріна І.А.		
Розробив	Лисиця Т.Д.		
Н. контр.	Лисиця Т.Д.		

Адміністративна будівля.

Стадія	Аркуш	Аркушів
РП	1	40

ТОВ "ПК "Інжгруп" АР №012343 від 07.09.2016 р

Програма не несе відповідальності за проектну документацію у разі її використання без погодження з Програмою

U-LEAD з Європою
Проект розроблено за рахунок коштів програми «U-LEAD з Європою»

1. ЗАГАЛЬНІ ПОЛОЖЕННЯ

Проектування об'єкта «Нове будівництво адміністративної будівлі центру надання адміністративних послуг Новосанжарської селищної ради за адресою: вул. Центральна, 12, смт Нові Санжари, Новосанжарського району, Полтавської області» здійснено на підставі:

- *Завдання на проектування;*
- *Містобудівні умови та обмеження № 2 від 09.04.2020р. затверджені Рішенням виконкому Новосанжарської селищної ради;*
- *ТУ стандартного приєднання №20/708 до електричних мереж електроустановок від 14.04.2020р.;*
- *ТУ на водопостачання від 17.03.2020р. виданими КП "Джерело" Новосанжарської селищної ради;*
- *ТУ №2/136 на каналізування від 07.05.2020р. виданими КП "Полтававодоканал".*

Кадастровий номер земельної ділянки: 5323455100:30:004:0504.

Тип власності: Комунальна власність.

Цільове призначення: 03.01 Для будівництва та обслуговування будівель органів державної влади та місцевого самоврядування Для будівництва та обслуговування будівель органів державної влади та місцевого самоврядування.

Площа ділянки: 0.13 га.

Проект розроблено відповідно до чинних норм та стандартів:

-ДБН Б.2.2-9:2018 «Громадські будинки та споруди»;

-ДБН Б.2.2-12:2019 «Планування та забудова територій»;

Топографічні вишукування М 1:500 з горизонталями виконано ФОП «Неділько С.І.» в лютому 2020 року. Геологічні вишукування здійснено ТОВ «Інженерний центр «Геобест» у лютому-березні 2020 року.

Будівництво центру надання адміністративних послуг (ЦНАП) відповідає цільовому призначенню земельної ділянки (Для будівництва та обслуговування будівель органів державної влади та місцевого самоврядування Для будівництва та обслуговування будівель органів державної влади та місцевого самоврядування).

Центр надання адміністративних послуг (ЦНАП) в ОТГ створюється для надання мешканцям громади у комфортних умовах необхідних адміністративних послуг у зручний та доступний способи. Інтеграція надання адміністративних послуг - дуже важливий

Програма не несе відповідальності за проектну документацію у разі її використання без погодження з Програмою

U-LEAD з Європою
Проект реалізовано за рахунок коштів програми «U-LEAD з Європою»

компонент пакету реформ з децентралізації. Зокрема, вона пов'язана з покращенням доступу до послуг та підвищенням якості послуг для населення.

Передбачається будівництво одноповерхова будівля з вальмовим дахом.

Передбачається запроектувати такий склад приміщень (функціональних зон):

- *зона очікування;*
- *інформаційна зона;*
- *зона обслуговування;*
- *зона розміщення супутніх послуг (POS-термінал);*
- *дитячий куточок;*
- *приміщення для роботи з документами;*
- *кімната персоналу;*
- *санвузол (в тому числі з урахуванням потреб осіб з обмеженими фізичними можливостями);*
- *громадська приймальня;*
- *технічні приміщення.*

Водопостачання, каналізування, електропостачання, інтернет-мережі передбачається від існуючих інженерних мереж селища.

Опалювати будівлю передбачається повітряним тепловим насосом. У випадку настання температур, що не дозволяють використовувати тепловий насос, передбачається опалення від електричного котла.

Електропостачання передбачається відводом від повітряної лінії ПЛ-0,4кВ, що йде вздовж ділянки будівництва. Встановлення лічильника передбачається на фасаді будівлі.

Водопостачання передбачається від мережі, що йде по вул.Центральній. Каналізування в централізовану каналізацію, що йде по вулиці Центральній.

Згідно з п.п.4.6 таблиці А.1 ДБН В 2.5-56:2014 "Системи протипожежного захисту" усі приміщення ЦНАП обладнуються системами пожежної сигналізації. Після вводу в експлуатацію на Замовника покладена відповідальність щодо обслуговування системи протипожежного захисту.

Програма не несе відповідальності за проектну документацію у разі її використання без погодження з Програмою

U-LEAD з Європою
Проект реалізовано за рахунок коштів програми «U-LEAD з Європою»

Будівля III ступеня вогнестійкості підлягає обладнанню системою блискавкозахисту.

- ДБН А3.1-5:2016 «Організація будівельного виробництва»;

- НПАОП 0.00-1.80-18 «Правила охорони праці під час експлуатації вантажопідіймальних кранів, підіймальних пристроїв і відповідного обладнання»

- ДБН В.1.1-7:2016 «Пожежна безпека об'єктів будівництва»

- ДБН В.1.2-12-2008 СНББ «Будівництво в умовах ущільненої забудови. Вимоги безпеки.»

- ДБН А.3.2-2-2009 «Охорона праці і промислова безпека у будівництві»;

- ДСТУ Б А.3.1-22:2013 «Визначення тривалості будівництва»;

- СНиП 1.04.03-85 "Нормы продолжительности и задела в строительстве";*

- ДСТУ-Н Б В.2.1-28:2013. Настанова щодо проведення земляних робіт та улаштування основ і спорудження фундаментів;

- ДБН В.1.3-2-2010 «Геодезичні роботи у будівництві»;

- НПАОП 0.00-7.11-12 «Загальні вимоги стосовно забезпечення роботодавцями охорони праці працівників».

- НАПБ А.01.001-2014 «Правила пожежної безпеки в Україні»;

Програма не несе відповідальності за проектну документацію у разі її використання без погодження з Програмою

2. ХАРАКТЕРИСТИКА БУДМАЙДАНЧИКА І УМОВ БУДІВНИЦТВА

Ділянка будівництва вільна від забудови. Поверхня землі на більшості території ускладнена відсипанням та плануванням грунтів невитриманої потужності. Зелені насадження на момент будівництва представлені трав'яним покривом.

Ділянка будівництва має пологий рельєф зі значним ухилом в південно-східному напрямку, позначки в межах 88,62-83,37 м у Балтійській системі висот.

Майданчик будівництва знаходиться в І (Північно-Західному) архітектурно-будівельному кліматичному районі, в лісостеповій зоні. Клімат району помірно-континентальний, що характеризується посушливим літом, затяжною весною, короткою зимою з частими відлигами і примхливими коливаннями температури навесні. Характерні різкі зміни температури, сильні вітри, снігові замети.

На південному заході ділянка межує з магістральною вулицею Центральною, південному сході – з провулком Підгірним, на північному заході ділянка межує з житловою чотириповерховою забудовою, на північному сході – з житловою садибною забудовою. Також на північному сході є вихід до провулка 8-го Березня.

На ділянці забудови знаходяться дві анкерні опори 0,4кВ. Також опори 0,4кВ проходять вздовж південно-східної межі ділянки по провулку Підгірному. Проектом передбачено дотримання охоронних зон ПЛ-0,4кВ.

Вздовж ділянки будівництва по вулиці Центральній проходить водопровід, мережа побутової каналізації, КЛ-10кВ, газопровід середнього тиску.

Програма не несе відповідальності за проектну документацію у разі її використання без погодження з Програмою

U-LEAD з Європою
Проект реалізовано за рахунок коштів Програми «U-LEAD з Європою»

3. АРХІТЕКТУРНО-КОНСТРУКТИВНА ХАРАКТЕРИСТИКА ОБ'ЄКТА

3.1. АРХІТЕКТУРНО-ПЛАНУВАЛЬНІ РІШЕННЯ

Адміністративний будинок – одноповерхова будівля з газоблоку, без підвалу, з розмірами в осях 18,95х7,8м. Дах вальмовий. Висота до балки перекриття становить 2,3 м. Відмітка покрівлі –+7,250.

Планувально будівля складається з:

- *офісного приміщення;*
- *дитячого куточка;*
- *переговорної;*
- *кімнати прийому їжі;*
- *санвузла (в т.ч. для МГН);*
- *приміщення для розташування інженерного обладнання.*

На вході в будівлю передбачається тамбур.

3.2. ОСНОВНІ КОНСТРУКЦІЇ ТА МАТЕРІАЛИ

Зовнішні стіни – газобетонні блоки щільністю 400 кг/м³, розміром 600х375х200мм на клейовій суміші з армуванням кладки: армування 1 ряду блоків на фундаменті, армування ряду під вікном на ширину віконного прорізу плюс 900мм в кожну сторону від прорізу; армування кожного 4 ряду блоків; зона спирання перемичок. Використати арматуру А-400с діаметр 8мм. Зовнішні стіни утеплити мінераловатними плитами – 50мм з подальшим опорядженням декоративним фасадним каменем Рустик 250х100х65мм.

Перегородки газобетонні блоки щільністю 400 кг/м³, розміром 600х250х200мм та 600х100х200мм.

Покрівля – з фальцева по дерев'яній обрешітці. Каркас даху з дерев'яних кроків та балок (див. розділ КБ). Покрівлю утеплити мінераловатним утеплювачем – 250мм,який влаштувати між кроквами та між брусками 50х50мм товщиною 50мм. Бруски виконати з кроком 650мм.

На покрівлі передбачити водостічну систему.

Підлогу у всіх приміщеннях передбачити утеплену екструдованим пінополістиролом 100 мм та опоряджену керамічною плиткою.

Програма не несе відповідальності за проектну документацію у разі її використання без погодження з Програмою

Проектна документація розроблена в програмному комплексі U-LEAD Україна

Вікна, двері - металопластикові, склопакет, з коефіцієнтом опору теплопровідності не менше 0,75 м²хК/Вт. Профіль Rehau, колір з обох сторін сірий, 701205-167 MBAS-200 MY. Передбачається виносний теплий монтаж вікон в зону утеплювача фасаду, що забезпечує високий рівень енергоефективності будівлі. Віконна конструкція монтується на виносних високоміцних профілях, які виносяться за переріз в зону утеплювача і закріплюються з зовнішньої сторони по периметру віконного прорізу. Профіля, на які монтується вікно, зроблені з високощільного вспіненого полістиролу.

3.3. РІШЕННЯ ЩОДО ОПОРЯДЖЕННЯ

Зовнішнє опорядження

Стіни,в т.ч. цоколь облицювати фасадним каменем Рустик 250х100х65 мм, який кріпиться до газоблоку на гнучких в'язях.

Цоколь утеплити екструдованим пінополістиролом 50 мм та гідроізолювати.

Покриття покрівлі – фальц сірого кольору.

Внутрішнє опорядження

виконати згідно з Дизайн-проектом.

Стіни та перегородки з газоблоку поштукатуреного та пофарбованого, в санвузлах – керамічна плитка на висоту 1,2м. Переговорна та кімната прийому їжі передбачаються з алюмінієвими вітражами.

У всіх приміщення передбачається підшивка покрівлі гіпсокартонними плитами 9,5мм по металевому каркасу. В санвузлі, кімнаті для роботи з документами, приміщенні для розташування інженерного обладнання, дитячому куточку стелю підшити горизонтально гіпсокартонними плитами по металевому каркасу. В санвузлах застосувати вологостійкий гіпсокартон.

3.4. БУДІВЕЛЬНА ХАРАКТЕРИСТИКА ДІЛЯНКИ БУДІВНИЦТВА

Ділянка робіт по сукупності факторів відповідно до «Технічного звіту про інженерно-геологічні вишукування» відноситься до II (середньої складності) категорії складності інженерно-геологічних умов.

Програма не несе відповідальності за проектну документацію у разі її використання без погодження з Програмою

U-LEAD з Європою
Проект реалізовано за рахунок коштів Програми «U-LEAD з Європою»

Інтенсивність сейсмічних дій у балах шкали MSK-64 для району будівництва ЗСР-2004-А складає 5 балів.

В геологічному розрізі на розвідану глибину до 11 метрів виділено 4 інженерно-геологічних елементи:

ІГЕ-1 – Насипний грунт (ГРШ, суглинок з включенням будівельного сміття);

ІГЕ-2 – Грунтово-рослинний шар;

ІГЕ-3 – Суглинок легкий, лесовий, твердий, в крівлі напівтвердий, світло-коричневого кольору;

ІГЕ-4 – Суглинок легкий, тугопластичний, коричневого кольору.

На період вишукувань (лютий 2020р.) до глибини буріння 11,0 м грунтові води не розкриті.

Грунти за найгіршими характеристиками середньоагресивні до бетону марки W4 та неагресивні до залізобетонних конструкцій. Корозійна агресивність грунтів до алюмінієвих оболонок – середня, до свинцевих оболонок – середня, до сталі – середня.

Нормативна середньобагаторічна глибина сезонного промерзання грунтів становить 0,9м.

Із несприятливих сучасних фізико-геологічних процесів і явищ у межах описуваної території слід зазначити наявність у геологічний будові значної товщі лесоподібних грунтів, здатних проявляти просадні властивості при замочуванні.

Ділянка робіт у природних умовах залягання відноситься до II типу грунтових умов по просіданню.

3.5. КОНСТРУКЦІЇ БУДІВЕЛЬНІ

Основою для стрічкового фундаменту слугує грунт ІГЕ-3, так як насипний грунт (ІГЕ-1) та грунтово-рослинний шар (ІГЕ-2) у зв'язку із нерівномірною щільністю, гумусованістю та низькими механічними характеристиками не рекомендується в якості основи проектованих споруд.

Вертикальне планування ділянки передбачає виїмку насипного грунту в місці посадки будівлі.

Конструктивна схема будівлі прийнята безкаркасна з стінами із газобетонної кладки марки D400 на клейовому розчині. Просторова жорсткість будинку забезпечується за допомогою шарнірного сполучення дерев'яних конструкцій покрівлі об'єднаних в жорсткий диск і стін через монолітний пояс, та шарнірного сполучення стін та

Програма не несе відповідальності за проектну документацію у разі її використання без погодження з Програмою

U-LEAD з Європою
Проект реалізовано за рахунок коштів Програми «U-LEAD з Європою»

монолітних стрічкових фундаментів. Будівля безпідвальна (і без цоколю). Відмітка покрівельного коника: +7.250м.

За умовну відмітку 0,000 прийнято рівень верху підлоги першого поверху що відповідає абсолютній відмітці 84,550.

Прийняті конструктивні рішення зведені в таблицю.

№ п/п	Найменування	Опис конструкцій
1	2	3
2	Фундамент	Стрічковий монолітний залізобетонний, не глибокого залягання. З бетону кл. С16/20 W4, F150 армований арматурою кл.А500С та А240С за ДСТУ 3760:2019.
4	Стіни несучі зовнішні та внутрішні.	Із газобетонної кладки марки D400 на клейовому розчині. Зовнішні товщиною 375мм., внутрішні - 250мм.
5	Монолітний пояс (пояс-перемичка)	Монолітний залізобетонний. З бетону кл. С16/20 W4, F100 армований арматурою кл.А500С та А240С за ДСТУ 3760:2019. Також використовується як перемичка над отворами.
	Покрівля	Вальмова по дерев'яним кроквам з хвойних порід деревини 2-го сорту. Крокви опираються на мауерлат та дерев'яні балки покрівлі під коником.
	Перегородки	З повнотілої керамічної цегли КРПв-1НФ-М100-1600-F25-1 за ДСТУ Б.В.2.7-61-2008 на розчині М75. Кріплення перегородок до несучих елементів будівлі виконується анкерами d8A500c через 500мм.
	Ганки	Монолітні залізобетонні із бетону кл. С16/20, армовані арматурою кл. А500С та А240С згідно з ДСТУ 3760:2006.

Монолітні конструкції в місцях перетину кріпляться в'язальним дротом діаметром 0.8-1.2 мм в шаховому порядку.

Програма не несе відповідальності за проектну документацію у разі її використання без погодження з Програмою

U-LEAD з Європою
Проект реалізовано за рахунок коштів Програми «U-LEAD з Європою»

4. ОРГАНІЗАЦІЙНО-ТЕХНОЛОГІЧНІ СХЕМИ БУДІВНИЦТВА

Для організації підготовки будівництва і додержання технологічної послідовності виконання робіт встановлюється два періоди будівництва: підготовчий і основний.

4.1. ПІДГОТОВЧИЙ ПЕРІОД

4.1.1 До початку виконання робіт по спорудженню центру надання адміністративних послуг Новосанжарської селищної ради за адресою: вул. Центральна, 12, смт Нові Санжари, Новосанжарського району, Полтавської області виконати заходи підготовчого періоду згідно з вимогами ДБН А.3.1-5-2016, а також організаційні заходи, що наводяться нижче.

4.1.2 Забезпечити розроблення організаційно-технологічної документації в складі ПВР на підготовчий період.

4.1.3 Створити геодезичну основу будівництва, виконати геодезичне розбивання.

4.1.4 Влаштувати захисно-охоронну огорожу будівельного майданчика.

4.1.5 Влаштувати побутові приміщення на будівельному майданчику згідно будгенплану.

4.1.6 Влаштувати тимчасову дорогу зі збірних з. б. плит та монолітних ділянок;

4.1.7 Доставити на об'єкт інвентар, інструмент, механізми, виготовлені допоміжні пристосування для забезпечення техніки безпеки.

4.1.8 Виконати роботи по ревізії існуючого пожежного гідранту та виконати тимчасове підключення водозабезпечення будівельного майданчика.

4.1.9 Виконати підключення тимчасового енергозабезпечення згідно з технічними умовами.

4.1.10 Виконати зрізання родючого шару землі та скласти його у відведеному місці на будгенплані.

4.1.11 Після отримання дозволу на будівництво отримати АКТ про відповідність виконаних підготовчих робіт вимогам безпеки праці і готовності об’єкта до будівництва.

4.1.12 Для потреб будівельників доставити на об’єкт питну воду.

Програма не несе відповідальності за проектну документацію у разі її використання без погодження з Програмою

U-LEAD з Європою
Проект реалізовано за рахунок коштів Програми «U-LEAD з Європою»

4.2. ОСНОВНИЙ ПЕРІОД

Після виконання робіт підготовчого періоду, та отримання декларації на будівельні роботи основного періоду, дозволяється виконання робіт основного періоду будівництва, згідно з технічними рішеннями, що прийняті в проектній документації. До початку виконання основних робіт Підрядник розробляє Проект виконання робіт (ПВР), котрий з врахуванням фактичного стану будівельного майданчика, уточнює організаційно-технологічні рішення, що прийняті в даному проекті.

При виконанні земляних робіт необхідно передбачити заходи по непопаданню дощових вод з прилеглих територій в котлован та траншеї.

Виконати відкопування котлована та траншей під фундаменти за допомогою екскаватора JCB 3CX.

При появі води на дні котловану відкачку виконувати насосами типу «Гном» з застосовуванням зумфів. Відкачку води виконувати в зливову каналізацію через колодязь відстійник, для запобігання потраплянню мула в зливову каналізацію.

Виконати арматурні роботи по фундаменту та залити фундамент з міксера по жолобам.

Після набуття проектної міцності розпочати будівництво громадської будівлі.

4.3. ЗВЕДЕННЯ КОНСТРУКЦІЙ.

Розвантаження будівельних матеріалів відбувається за допомогою автомобільного маніпулятора типу Volvo CX7.

На будгенплані вказані межі, за які забороняється переміщувати габарити вантажу на гаку маніпулятора.

Подачу бетону виконувати вручну.

Ущільнення бетону виконувати глибинними електровібраторами.

Опалубка для монолітних залізобетонних конструкцій повинна мати паспорт та відповідати вимогам ДСТУ Б В.2.8-41:2011.

Склад бетонної суміші, приготування, правила приймання та методи контролю повинні відповідати вимогам ДСТУ Б В.2.7-96-2000 При бетонуванні необхідно контролювати якість бетонної суміші, відповідність її характеристик вимогам робочого проекту та проводити відбір та випробування контрольних зразків бетону (кубиків).

Після укладання поверхня бетонної суміші повинна бути вкрита для створення температурно-вологістного режиму твердіння бетону.

Програма не несе відповідальності за проектну документацію у разі її використання без погодження з Програмою

U-LEAD з Європою
Проект розроблено за результатами програми U-LEAD з Європою

При проведенні заходів по нагляду за бетоном необхідно витримувати укладений бетон в вологому стані, захищати від струсів, ударів, різкого змінення температури та швидкого висихання.

Контроль за характеристиками бетонної суміші, ступенем набору міцності та умовами твердіння бетону повинен проводитись з залученням будівельної лабораторії.

Мінімальна міцність бетону, при якій дозволяється знімати опалубку, встановлюється в ПВР для кожного з конструктивних елементів.

Зняття опалубки виконувати після досягнення бетоном потрібної міцності з дозволу виконроба.

Влаштування монолітних залізобетонних конструкцій проводити згідно з вимогами розділу 13 ДБН А.3.2-2-2009 п. 13.4.8.

Кладку зовнішніх стін слід виконувати ярусами висотою 1-1,2 м з внутрішніх інвентарних риштувань. Встановлення перемичок, влаштування прорізів і ніш, передбачених робочим проектом, виконувати в процесі кладки стін та перегородок.

Кладку стін з газоблоку слід виконувати з витримкою горизонтальності та вертикальності швів, а також необхідної їх перев'язки.

Опоряджувальні роботи виконувати після завершення комплексу будівельно- монтажних робіт.

В опоряджувальні роботи входять внутрішні (в неповному обсязі по будівлі, згідно умов будівництва): штукатурні, малярні, облицювальні, влаштування підлоги та зовнішні роботи по опорядженню фасадів.

Внутрішні опоряджувальні роботи необхідно проводити в приміщеннях з плюсовою температурою. Температура повітря, виміряна на висоті 0,5 м від полу, при оздобленні приміщень повинна бути не нижче +8 °С. Штукатурні роботи допускається виконувати при температурі повітря не нижче +5 °С.

Виконання малярних робіт допускається в приміщеннях, де закінчені всі будівельні, оздоблювальні та спеціальні роботи, видалене сміття, засклені віконні прорізи для забезпечення рівномірного висихання пофарбованої поверхні.

Опоряджувальні роботи виконувати згідно вимог розділу 15 ДБН А.3.2-2-2009.

Програма не несе відповідальності за проектну документацію у разі її використання без погодження з Програмою

U-LEAD з Європою
Проект розроблено за результатами програми U-LEAD з Європою

4.4. ПРОКЛАДАННЯ ЗОВНІШНІХ ІНЖЕНЕРНИХ МЕРЕЖ

Методи прокладання інженерних мереж уточняються на стадії робочих креслень після погоджень з міськими експлуатаційними службами.

Прокладання інженерних мереж вести в основний період будівництва під час опоряджувальних робіт.

Роботи по розриттю і прокладанню інженерних мереж починають з понижених ділянок трас. Воду, яка поступає, видаляють відкритим водовідливом за допомогою насосів.

Влаштування тимчасових інженерних мереж у складі мереж електропостачання та водо-постачання виконувати механізованим способом, в стислих місцях – вручну. Улаштування мереж електропостачання виконувати в землі – у траншеях з вертикальними стінками без кріплень при глибині укладання до 1м від поверхні землі, на обмежених ділянках і при перетині вулиць – в азбоцементних трубах.

Прокладання водопроводу, побутової та дощової каналізації виконувати у траншеях, закріпленням вертикальних стінок, глибиною до 2,5м, що розробляються екскаватором, типу JCB 3CX, обладнаного «зворотною лопатою», поблизу комунікацій, чи в стислих місцях – вручну, на ділянках перетину з діючими комунікаціями, коли існуючі мережі попадають у призму укосів, для зменшення площі асфальтобетонного покриття, що розривається, для збереження зелених насаджень – з кріпленням вертикальних стінок дерев'яними інвентарними щитами і металевими розпірними рамами. Визначення місця тимчасового складування ґрунту зворотного насипу траншей виконується у ПВР підрядною організацією, що виконує роботи, по узгодженню з замовником. Грунт для зворотного насипу траншей (при відсутності місць тимчасового складування в стислих умовах існуючої забудови) завозиться з піщаного кар'єру.

Виконання робіт і остаточний вибір методів виконання робіт та способу кріплень траншей здійснювати згідно з проектом виконання робіт, що розробляється підрядною будівельною організацією.

Роботи по прокладанню мереж виконувати комплексними бригадами. Улаштування збірних елементів колодязів і монтаж труб інженерних мереж проводити із застосуванням автомобільного крана типу КС-3562 максимальною вантажопідйомністю 10,0т.

Зварювання і закладання стиків, ізоляційні роботи і випробування трубопроводів проводити до засипки траншей. У разі виявлення при виконанні земляних робіт не вказаних у проекті комунікацій, підземних споруд або знаків, які їх позначають, земляні роботи повинні бути

Програма не несе відповідальності за проектну документацію у разі її використання без погодження з Програмою

U-LEAD з Європою
Проектна документація розроблена в програмному комплексі «U-LEAD з Європою»

припинені, на місце роботи викликані представники замовника і організацій, що експлуатують виявлені комунікації, прийняті заходи по запобіганню пошкоджень виявлених підземних пристроїв.

Ті комунікації, що зустрілися при виконанні робіт, повинні бути розкриті і підвішені, щоб уникнути пошкодження, в присутності представників тих організацій, які відають цими спорудами. Якщо при перетині трубопроводу розкривають цілу трубу, вона повинна бути підвішена на двох підвісках, не враховуючи підвісок на частково виступаючих із-за розпорів труб. Підвіски встановлюють відразу ж по розкритті труби за допомогою форкопів, щоб не допускати прогинання трубопроводу. При перетині кабелів вони повинні бути взяті в закритий короб, щоб уберегти їх від пошкодження предметами, які випадково впали, або, при опусканні труб.

В місцях перехрестя проектних мереж з іншими мережами розробку грунту необхідно виконувати вручну. Грунт, який непридатний для зворотної засипки, відвозиться в тимчасовий резерв на відстань, яка вказана в довідці комунальних служб району (зворотнє засипання траншей під дорогами згідно інженерних рішень передбачається виконувати піщаним грунтом).

Зворотне засипання ґрунту виконується після перевірки правильності укладання трубопроводів екскаватором JCB 3CX з пошаровим ущільненням пневмотрамбовками. Траншеї засипаються у два прийоми: спочатку присипають трубопроводи вручну на висоту 0,2м, потім засипають бульдозером. Метод прокладання мереж уточнюється на стадії робочих креслень після погоджень з міськими експлуатуючими службами і розробляється окремим проектом.

Перед початком робіт механізмів і землерийної техніки для розриття траншей під інженерні комунікації поблизу підземної тепломережі проводиться шурфування вручну і в присутності представника електромережі»

Прокладання інженерних мереж до будинку мають перетини з існуючим газопроводом.

Для збереження мереж газопроводу при прокладанні проектом передбачаються заходи щодо захисту існуючих газопроводів :

-розроблення траншей проводиться вручну в присутності представника газової служби без застосування ударних та землерийних машин;

-кріплення траншей інвентарними дерев'яними щитами, підвішування газопроводу;

Програма не несе відповідальності за проектну документацію у разі її використання без погодження з Програмою

U-LEAD з Європою
Проект розроблено за результатами Програми U-LEAD з Європою

-влаштування вздовж робіт по трасі застережливих табличок;

-зворотне засипання газопроводу шарове здійснюється, використовуючи ручні пневмотрамбівки в присутності представника ВАТ «Київ газ»

-на відстані 2.0м по обидва боки від газопроводу витримується охорона зона в межах яких не передбачається складування та розміщення будь чого.

-проведення зварювальних робіт та робота ударних механізмів не передбачається на відстані 3.0м і менше.

Тимчасову дорогу де потрапляють існуючі інженерні мережі вирішують з обов'язковим покриттям дорожніми плитами на щебеневій основі.

Заходи захисту підземних інженерних мереж прийнято і при перетині мереж електрики, зв'язку, водопостачання, каналізування, дренажу з урахуванням відповідних охоронних зон.

4.5. ЗЕМЛЯНІ РОБОТИ

Розроблення грунту виконується екскаватором JCB 3CX, обладнаним „зворотною лопатою" і ковшем місткістю 0,33м³.

Зайвий грунт вивозиться згідно з довідкою замовника, місце і відстань визначається на стадії робочої документації. При виконанні земляних робіт необхідно передбачити заходи по захисту основи споруди від замочування поверхневими водами (тимчасовий водовідвід, влаштування ґрунтових валиків на брівках виїмок та ін).

Рекомендується виконувати земляні роботи не в паводковий період. Всі роботи нульового циклу повинні проводитися в стислі терміни. Засипка пазух котлованів здійснюється місцевим грунтом з пошаровим ущільненням. Зворотнє засипання виконується, екскаватором JCB 3CX і частково вручну з пошаровим ущільненням пневматичними трамбівками, або віброзанурювачами.

Для захисту від ґрунтових та поверхневих вод організувати вертикальне планування на будмайданчику, влаштувати відвалування по межі перспективного котлована, з колтована збирати воду в приямки та відкачувати воду за допомогою насосів типу «Гном» та скидати в існуючу каналізацію.

Програма не несе відповідальності за проектну документацію у разі її використання без погодження з Програмою

U-LEAD з Європою
Проект реалізовано за рахунок коштів програми «U-LEAD з Європою»

4.6. ГЕОДЕЗИЧНІ РОБОТИ

Геодезичні роботи повинні виконуватися в об'ємі і з точністю, яка забезпечує відповідність геометричних параметрів і розміщенню об'єкту будівництва проекту і вимогам будівельних норм і правил.

Розпланувальні роботи на будівельному майданчику виконуються згідно з проектом виробництва геодезичних робіт, який розроблюється на підставі ДБН В.1.3-2:2010 «Геодезичні роботи в будівництві». Виніс всієї будівлі виконується від наявної забудови або червоних ліній.

Закріплення на місцевості виконується тимчасовими знаками, які закопуються на глибину 1,5м з бетонуванням. Знаки планової та висотної основи, закладені на території будівництва, підлягають здаванню за актом на зберігання замовнику та керівнику будівельної ділянки.

В процесі зведення будівлі та прокладання інженерних мереж необхідно здійснювати геодезичний контроль точності їх геометричних параметрів, який є невід'ємною складовою частиною виробничого контролю якості та полягає у геодезичній (інструментальній) перевірці відповідності положення елементів, конструкцій та частині будівлі та інженерних мереж проектним вимогам в процесі їх монтажу та тимчасового закріплення. Геодезичний контроль планового положення конструкцій та контроль вертикальності конструкцій здійснюється вимірюванням шаблонами, рейкою, теодолітом, нівеліром.

4.7. ВИКОНАННЯ РОБІТ В ЗИМОВИЙ ПЕРІОД

Виконання робіт в зимовий період дуже ускладняється, тому під час ведення робіт треба дуже ретельно дотримуватись технології виконання робіт в зимових умовах.

Під час будівництва споруди в зимовий період основними роботами повинні бути:

- улаштування монолітних залізобетонних та бетонних конструкцій;

- монтаж залізобетонних конструкцій;

- монтаж керамзитобетонних блоків.

При виконанні бетонних робіт необхідно керуватись ДБН В.2.6-98:2009.

В проекті виконання робіт повинні бути обговорені:

- методи приготування та транспортування бетону;

- засіб укладання та температурний режим витримання;

- утеплювач та вид опалубки;

-міцність бетону на час зняття опалубки, строк зняття;

Програма не несе відповідальності за проектну документацію у разі її використання без погодження з Програмою

U-LEAD з Європою
Проект розроблено за результатами програми «U-LEAD з Європою»

-техніка безпеки під час виконання робіт.

Під час зведення кам'яних конструкцій в зимових умовах необхідно дотримуватись ДБН В.2.6-162:2010.

Зимові умови визначаються середньодобовою температурою зовнішнього повітря – 5С та нижче.

Загальномайданчиковими заходами в зимовий період повинні бути:

- улаштування приміщення для обігріву робітників;

- утеплення пристосувань під бетон та розчин;

- постійне очищення робочих місць та конструкцій від снігу та льоду;

- улаштування обладнання та електропрогріву.

Влаштування асфальтобетонного покриття у зимових умовах здійснюється відповідно до вимог ДБН В.2.3-5-2001 «Вулиці та дороги населених пунктів»

Програма не несе відповідальності за проектну документацію у разі її використання без погодження з Програмою

U-LEAD з Європою
Проект реалізовано за рахунок коштів Програми «U-LEAD з Європою»

5. ОБГРУНТУВАННЯ ТРИВАЛОСТІ БУДІВНИЦТВА

5.1 Термін будівництва на об'єкті «Нове будівництво адміністративної будівлі центру надання адміністративних послуг Новосанжарської селищної ради за адресою: вул. Центральна, 12, смт Нові Санжари, Новосанжарського району, Полтавської області» згідно ДСТУ Б А.3.1-22:2013 та СНиП 1.04.03-85* „Нормы продолжительности строительства и задела в строительстве предприятий, зданий и сооружений" часть I, II.

5.2 Нормативну тривалість будівництва визначаємо враховуючи такі вихідні дані:

Загальна площа офісної будівлі – 148м²;

5.3 Визначаємо тривалість будівництва офісних приміщень В табл. усереднених показників тривалості будівництва (дод.А ДСТУ Б А.3.1-22:2013) площа будинку 500м² 6міс. Застосувавши метод екстраполяції визначаємо заменшення площі:

(500-148)/500х100= 70,4%

Приріст до норми тривалості складає: 70,4х0,3 ≈ 21,1%

Тривалість будівництва Т з урахуванням інтерполяції буде дорівнювати:

Т= 6х((100-21,1)/100)= 5міс..

Тривалість згідно з ДСТУ Б А.3.1-22:2013 визначається за формулою:

$$T = \frac{T_c \cdot K_1 \cdot K_2}{K_3}$$

де: Тс -усереднений показник тривалості будівництва, згідно з дод.А (ДСТУ Б А.3.1-22:2013) або СНиП 1.04.03-85*, міс.

К1 - коефіцієнт, який враховує сукупність конкретних умов зведення об'єкта;

К2 - коефіцієнт, який враховує сукупність конструктивних особливостей будівлі;

К3 - коефіцієнт, який враховує змінність роботи;

$$Тб. = \frac{T_c \cdot K_1 \cdot K_2}{K_3} = \frac{5 \cdot 1{,}1 \cdot 1}{1{,}1} = 5\ (міс)$$

Загальна тривалість будівництва – 5міс.

В тому числі підготовчий період – 1міс.

Програма не несе відповідальності за проектну документацію у разі її використання без погодження з Програмою

U-LEAD з Європою
Проект реалізовано за рахунок коштів програми «U-LEAD з Європою»

6. ЗАХОДИ ПО ОХОРОНІ ОТОЧУЮЧОГО СЕРЕДОВИЩА

6.1 Територію будмайданчика потрібно прибирати від бруду. У літній період територію будмайданчика поливати водою один чи два рази на зміну. Зелені насадження, які не підлягають зносу, повинні бути захищені від пошкоджень.

6.2 В період виконання земляних, будівельних, опоряджувальних і упоряджувальних робіт, вивозу сміття, автотранспорт очищається від грязі на спеціальному майданчику, який обладнується водопроводом та інвентарним відстійником грязі.

6.3 На території будмайданчика передбачено використання біотуалетів.

6.4 Скидати сміття з поверхів будинку забороняється. Під час прибирання сміття на поверхах будинку необхідно використовувати закриті контейнери і бункери, а також закриті лотки.

6.5.Складування відходів будівельного виробництва повинно виконуватись у контейнери. Закопувати відходи суворо забороняється. Відходи повинні регулярно вивозитись з території будівельного майданчика на відведені і узгоджені замовником зі спеціальною організацією місця або звалище.

6.6. Будівельне сміття потрібно вивозити з будмайданчика у самоскидах, кузови яких повинні накриватися брезентом, а сміття змочуватися водою для запобігання роздування пилу під час його перевезення по вулицях міста.

6.7 З урахуванням близького розташування існуючих будинків та деревонасаджень, підігрівання і виготовлення гідроізоляційних мастик провадиться на централізованих базах будівельних організацій і поставляється на об'єкт в спеціальних герметичних контейнерах в обсягах їх змінного виробітку.

6.8 Особливо шумні роботи проводяться тільки в денні години.

6.9 Для зменшення небезпечних викидів в повітряний простір не дозволяється будівельній техніці в період простою та технічної перерви в роботі залишати двигун працюючим.

6.10 Обов’язково підлягає зрізуванню рослинний шар (якщо він існує) ґрунту для використання його на роботах по благоустрою території, категорично забороняється зрізувати якісні дерева на місцях, що використовуються для розміщення тимчасових побутовок і складування конструкцій і матеріалів. Повинно розробити дендроплан, яким передбачається відновлення зелених насаджень після завершення будівництва. Захист землі від забруднення забезпечується

раціональним рішенням генплану та будгенплану, вертикальним плануванням, влаштуванням дощової каналізації та іншими інженерними рішеннями.

6.11 Будівельно-монтажні роботи із спорудження об'єкта здійснюються із дотриманням вимог чинного законодавства щодо охорони та збереження навколишнього природного середовища, забезпечення санітарного та епідемічного благополуччя населення та безпеки прилеглих об'єктів техногенного середовища.

Припустимі рівні шуму, вібрації, інфразвуку і низькочастотного шуму в приміщеннях житлових і цивільних будинків та на території, що прилягає до будівельного майданчика, мають відповідати ДСН 3.3.6.039-99, ДСН 3.3.6.037-99. Санітарні норми мікроклімату робочої зони в Україні ДСН 3.3.6.042-99.

Програма не несе відповідальності за проектну документацію у разі її використання без погодження з Програмою

U-LEAD з Європою
Проект реалізовано за рахунок коштів програми «U-LEAD з Європою»

Програма не несе відповідальності за проектну документацію у разі її використання без погодження з Програмою

7. КОНТРОЛЬ ЯКОСТІ БУДІВЕЛЬНО-МОНТАЖНИХ РОБІТ

7.1 При виконанні будівельно-монтажних робіт повинен бути забезпечений контроль якості згідно до вимог ДБН А.3.1-5-2016.

Контроль якості будівельно-монтажних робіт повинен проводитися на всіх стадіях виконання робіт спеціальними службами, які входять до будівельних організацій, або залучаються зі сторони.

7.2 Контроль якості будівельно-монтажних робіт здійснюється також Замовником у порядку технічного нагляду, проектними організаціями в порядку авторського нагляду, органами державного архітектурно-будівельного контролю, іншими органами державного нагляду та контролю.

7.3 Контроль якості будівельно-монтажних робіт включає:

- вхідний контроль робочої документації, конструкцій, виробів, матеріалів;
- операційний контроль окремих будівельних процесів та операцій;
- приймальний контроль будівельно-монтажних робот.

7.4 При виконанні усіх видів будівельно-монтажних та спеціальних робіт необхідно постійне ведення технічної документації, до якої відносяться:

- журнали по окремих видах робіт (загальний журнал робіт, журнал зварювальних робіт, журнал виконання антикорозійних робіт та інші);
- журнал авторського нагляду проектної організації;
- акти огляду прихованих робіт;
- акти проміжного прийняття відповідальних конструкцій;
- акти випробування інженерних мереж та пристроїв.

Заборонено виконання наступних робіт при відсутності актів огляду попередніх прихованих робіт.

7.5 При приймальному контролі необхідно проводити перевірку якості виконаних будівельно-монтажних робіт та відповідальних конструкцій.

7.6 Більш детально питання управління якістю будівельної продукції повинні розроблятися в ПВР.

Програма не несе відповідальності за проектну документацію у разі її використання без погодження з Програмою

Проект реалізовано за рахунок коштів програми «U-LEAD з Європою»

8. ТЕХНІКА БЕЗПЕКИ І ПРОТИПОЖЕЖНА БЕЗПЕКА

8.1. ОСНОВНІ РІШЕННЯ ПО ОХОРОНІ ПРАЦІ

На будівельному майданчику повинен бути:

- *План з охорони праці;*
- *Нагляд за охороною праці при виконанні будівельних робіт повинен здійснювати фахівець з відповідною освітою. Підстава – наказ Мінсоцполітики України від 23.06.2017 № 1050 «Про задвердження Мінімальних вимог з охорони праці на тимчасових або мобільних будівельних майданчиках».*

Організація будівництва в заходах в охороні праці працівників розроблена згідно пунктом Е, ДБН А.2.2-3-2014 «Склад та зміст проектної документації на будівництво» та ДБН А.3.2-2-2009 «Охорона праці і промислова безпека у будівництві», ДБН 3.А.1-5-2016 «Організація будівельного виробництва», ДБН В.1.2-12-2008 «Будівництво в умовах ущільненої забудови» Вимоги безпеки», ДБН В.1.2-14-2009 «Загальні принципи забезпечення надійності та конструктивної безпеки будівель та споруд, будівельних конструкцій та основ», ДБН В.1.2-9-2009 «0сновні вимоги будівель та споруд. Безпека експлуатації».

Охорона праці працівників забезпечується:

- створенням умов для дотримання комплексної безпеки будівництва;

- дотриманням з боку генеральної і субпідрядних організацій трудового законодавства, зокрема щодо створення безпечних умов праці, здорових умов відпочинку працівників, тривалості робочого тижня, розпорядку робочого часу тощо;

- додержанням заходів із забезпечення безпеки під час облаштування і утримання будівельних майданчиків і виконання будівельно-монтажних робіт, передбачених у нормативних документах з безпеки будівництва (ДБН А.3.2-2, ДБН В.1.2-12) та у ПОБ і ПВР на будівництво об'єкта;

Територія будівництва огороджена парканом. Межі небезпечних зон зведення споруди та переміщення кранами вантажів огороджується захисним огородженням висотою 1.20 м згідно вимогам ДСТУ Б В.2.8-43:2011.

Біля в'їзду до будови встановлюється схема руху транспорту. Швидкість руху транспорту біля місць виконання робіт не повинна перевищувати 10 км/год на прямих ділянках та 5 км/год на поворотах.

Проїзди, проходи та робочі місця необхідно регулярно чистити, не загороджувати, а в зимовий період посипати піском.

Програма не несе відповідальності за проектну документацію у разі її використання без погодження з Програмою

U-LEAD з Європою
Проект розроблено за результатами Програми U-LEAD з Європою

Майданчики для вантажних та розвантажувальних робіт повинні бути сплановані та мати уклін не більше 5. Входи до споруди повинні бути захищені зверху суцільним піддашком шириною не менш ширини входу та з вилітом на відстань не менш 2 м від стіни будинку.

Робочі місця і проходи до них на висоті 1.3 м і більше та відстані менш 2 м від межі перепаду по висоті повинні бути огороджені тимчасовим огородженням згідно вимогам ДСТУ Б В.2.8-43:2011.

При неможливості влаштування цих огороджень роботи на висоті повинні виконуватись з використанням охоронних поясів та страховочних канатів . Згідно п.13.4.8 ДБН А.3.2-2-2009 під час зведення будівель і споруд висотою більш 20 м робочі горизонти повинні бути огороджені вертикальними сітчастими або суцільними системами, які захищають останні три поверхи.

При неможливості влаштування цих огороджень роботи на висоті повинні виконуватись з використанням охоронних поясів та страховочних канатів .

Рекомендовано -згідно НПАОП 0.00-5.28-03-інструкції з охорони праці під час виконання робіт на висоті- спеціальні страхувальні засоби ССЗ, запобіжні поясами типу: ПБ,ПЛ; згідно ДБН А.3.1-5-2016-детально на стадії ПВР.

Під час виконання земляних та інших робіт, пов'язаних з розміщенням робочих місць у виїмках (котлованах і траншеях), необхідно передбачати заходи щодо попередження впливу на працівників наступних небезпечних і шкідливих виробничих факторів, пов'язаних з характером роботи:

1) обвалення ґрунтів;

2) предмети (шматки породи), що падають;

3) машини, що рухаються, їхні робочі органи, предмети, що ними переміщуються;

4) електричний струм, що може створювати електричні ланцюги, замикання яких може відбутися через тіло людини;

5) недостатнє освітлення робочої зони;

6) підвищений рівень шуму та вібрації на робочому місці;

7) підвищена запиленість та загазованість повітря робочої зони;

8) хімічно-небезпечні і шкідливі виробничі фактори;

9) патогенні мікроорганізми.

Планування, організацію і виконання земляних робіт слід проводити згідно з ДБН В.2.1-10-2009.

Безпека земляних робіт повинна бути забезпечена на основі виконання рішень з охорони праці, що базуються на вимогах цього

Програма не несе відповідальності за проектну документацію у разі її використання без погодження з Програмою

U-LEAD з Європою
Проект реалізовано за рахунок коштів програми «U-LEAD з Європою»

документа і повинні міститися в організаційно-технологічній документації на виконання цих робіт:

На будівництві повинні бути спеціальні місця для улаштування пожежного інвентаря, бочок з водою, піском та місця для куріння.

Пожежна безпека споруди, що будується повинна забезпечуватись згідно вимогам Правил пожежної безпеки при виконанні будівельно-монтажних робіт – НАПБ А.01.001-2014, узгоджених ДУПО МНС, а також усі люди, які перебувають на будівельному майданчику, повинні знаходитися в захисних касках.

З усіма працівниками, відповідно до НПАОП 0.00-4.12, НАПБ А.01.001, НАПБ Б.02.005, НАПБ Б.06.001, проводять усі види інструктажу і перевірки знань з вимог техногенної і пожежної безпеки, безпеки праці та виробничої санітарії під час виконання робіт (з фіксацією у відповідних журналах). Працівники, зайняті на роботах з підвищеною пожежною небезпекою, попередньо, перед призначенням на таку роботу, проходять спеціальне навчання, а згодом – щорічну перевірку знань нормативних актів з пожежної безпеки.

Працівники, що виконують роботи в умовах дій небезпечних і/або шкідливих виробничих факторів, повинні проходити обов'язкові попередні при вступі на роботу і періодичні медичні огляди відповідно до «Порядку проведення періодичних медичних оглядів» (Наказ МОЗ України від 21.05.2007 р. №246, зареєстрованим Мінюстом України 20.07.2007 р. № 846/14113).

При залученні до трудового процесу жінок слід додержуватись встановлених для них норм допустимих навантажень при підніманні та переміщенні вантажів вручну згідно з «Пере- ліком важких робіт та робіт із шкідливими і небезпечними умовами праці, на яких забороняється застосування праці жінок» (ДНАОП 0.00-8.08).

При залученні до трудового процесу підлітків слід додержуватись гранично допустимих навантажень при підніманні та переміщенні вантажів вручну згідно з «Переліком важких робіт та робіт із шкідливими і небезпечними умовами праці, на яких забороняється застосування праці неповнолітніх» (ДНАОП 0.00-8.07).

Порядок трудового і професійного навчання неповнолітніх осіб професіям, пов'язаним з роботами із шкідливими та важкими умовами праці, а також з роботами підвищеної небезпеки визначений НПАОП 0.00-4.24.

При використанні праці учнів середньої, початкової професійної освіти і освітніх установ основної загальної освіти, а також студентів

Програма не несе відповідальності за проектну документацію у разі її використання без погодження з Програмою

U-LEAD з Європою
Проект реалізовано за рахунок коштів програми «U-LEAD з Європою»

вузів під час проходження ними виробничої практики або проведення робіт за договором роботодавець зобов'язаний:

- провести до початку виконання робіт навчання зазначених осіб безпечним методам та прийомам праці за типовими програмами;

- провести інструктаж з безпеки праці в установленому в організації порядку;

- допускати зазначені особи до роботи з дотриманням вимог ст. 11 Закону України «Про охорону праці», «Граничних норм підіймання і переміщення важких речей неповнолітніми» (наказ МОЗ України від 22.03.1996 р. № 59), а також положень НПАОП 0.00-8.24;

- забезпечити необхідне санітарно-побутове обслуговування зазначених осіб і видавання їм засобів індивідуального захисту згідно з діючими нормами;

- не допускати використання праці зазначених осіб на роботах, що не передбачені умовами договору.

Експлуатацію будівельних машин (механізмів, засобів малої механізації), включаючи технічне обслуговування, повинно здійснювати згідно вимогам ДБН 3.А.1-5-2016 і інструкцій заводів-виробників. Місце роботи машин повинно бути визначено таким чином, щоб було забезпечено простір, достатній для огляду робочої зони і маневрування.

Технічне обслуговування машин повинно здійснюватися тільки після зупинення і зняття тиснення в гідравлічній та пневматичній системах, крім тих випадків, які передбачені інструкцією завода-виробника.

Електробезпека на будівельному майданчику, ділянках робіт та робочих місцях повинна забезпечуватись згідно з вимогами ДСТУ Б.А.2.2-13:2011.

Робочі, інженерно-технічні працівники повинні бути забезпечені спецодягом, спецвзуттям та іншими засобами індивідуального захисту згідно ГОСТ 12.4.011-87.

Експлуатацію будівельних машин (механізмів, засобів малої механізації), включаючи технічне обслуговування, повинно здійснювати згідно вимогам ДБН 3.А.1-5-2016 і інструкцій заводів-виробників. Місце роботи машин повинно бути визначено таким чином, щоб було забезпечено простір, достатній для огляду робочої зони і маневрування.

Технічне обслуговування машин повинно здійснюватися тільки після зупинення і зняття тиснення в гідравлічній та пневматичній системах, крім тих випадків, які передбачені інструкцією завода-виробника.

Експлуатацію будівельних машин (механізмів, засобів малої механізації), включаючи технічне обслуговування, повинно здійснювати

Програма не несе відповідальності за проектну документацію у разі її використання без погодження з Програмою

згідно вимогам ДБН 3.А.1-5-2016 і інструкцій заводів-виробників. Місце роботи машин повинно бути визначено таким чином, щоб було забезпечено простір, достатній для огляду робочої зони і маневрування.

При застосуванні ручних машин належить дотримуватись правил безпечної експлуатації, які передбачені ДСТУ Б.А3.2-13:2011, а також інструкціями заводів-виготовлювачів.

Засоби підмощування та інші пристосування, які забезпечують безпеку виконання робіт, повинні відповідати вимогам ДБН А.3.2-2-2009 „Охорона праці і промислова безпека у будівництві", ДСТУ Б.В.2.8-47:2011, ДСТУ Б В.2.8-39:2011.

Конструкція підйомних помостів (люльок), які застосовуються під час виконання будівельно-монтажних робіт, повинна відповідати вимогам ГОСТ 27372-87.

При проведенні електрозварювальних і газополум'яних робіт необхідно виконувати вимоги цього розділу, норм, НАПБ А.01.001, ГОСТ 12.3.003 і з урахуванням ПУЕ, а також вимог, викладених в розділі цих норм.

До виконання зварювальних та газополум'яних робіт допускаються особи, що пройшли навчання, інструктаж, перевірку знань вимог безпеки, мають кваліфікаційну групу з електробезпеки не нижче III і відповідне посвідчення.

До зварювальних робіт на висоті 5 м і більше допускаються зварювальники, які пройшли спеціальний медичний огляд, мають стаж верхолазних робіт не менше 1 року і розряд зварювальника не нижче III. При зварювальних роботах в стаціонарних і мобільних умовах слід застосовувати механізоване обладнання з вбудованими місцевими приймачами повітря витяжної вентиляції.

Проводити зварювання, різання і нагрівання відкритим полум'ям апаратів, посудин та трубопроводів, які містять будь-які рідини або гази під тиском, а також заповнених займистими чи шкідливими речовинами, або таких, що відносяться до електротехнічних пристроїв, не допускається без узгодження заходів щодо забезпечення безпеки праці з експлуатаційною організацією і без наряду-допуску.

Виконання робіт в охоронній зоні повітряних ліній, а також за їх межами, але в зоні впливу діючої лінії дозволяється тільки під керівництвом відповідального за безпечне виконання робіт та наявності письмового дозволу власника лінії і оформлення наряду-допуску.

Програма не несе відповідальності за проектну документацію у разі її використання без погодження з Програмою

U-LEAD з Європою
Проект реалізовано за рахунок коштів Програми «U-LEAD з Європою»

8.2. ОСНОВНІ ЗАХОДИ ПО ЗАБЕЗПЕЧЕННЮ ПОЖЕЖНОЇ БЕЗПЕКИ

8.2.1 При організації будівельного майданчику та виконанні будівельно-монтажних робіт необхідно виконувати вимоги, вказівки та рекомендації офіційних нормативних документів з пожежної безпеки: НАПБ А.01.001-2014 "Правила пожежної безпеки в України"; ДБН В.1.1.7–2016 "Пожежна безпека об'єктів будівництва".

8.2.2 Заходами по забезпеченню пожежної безпеки повинно передбачатися:

- розташування тимчасових та складських приміщень з врахуванням протипожежних розривів;

- влаштування потрібних проходів та проїздів на випадок пожежі;

- влаштування шляхів евакуації в будинках, що споруджуються на кожному поверсі, де виконуються роботи;

- збереження легкозаймистих і горючих речовин, клею, вогненебезпечних мастик, бітуму, полімерних матеріалів в спорудах вогнетривкого типу;

- забезпечення будмайданчика, тимчасових споруд та робочих місць на поверхах будинків, що споруджуються, первинними засобами пожежогасіння.

8.2.3 Відповідальність за пожежну безпеку об'єктів, що будуються, та будівельного майданчика несе керівник робіт від Генпідрядної будівельної організації.

8.2.4 При виконанні робіт субпідрядними організаціями відповідальність за дотримання заходів пожежної безпеки покладається на керівників робіт цих організацій та керівників окремих дільниць.

8.2.5 До початку робіт з працюючими на будівництві необхідно проводити спеціальне навчання, інструктажі та перевірки знань з питань пожежної безпеки.

8.2.6 Виконати ревізію існуючого пожежного гідранта, організувати пожежні пункти з протипожежним інвентарем в місцях, зазначених на будгенплані. Пожежні щити необхідно облаштувати первинними засобами пожежогасіння згідно з вимогами пункту 7 додатку 2 НАПБ А.01.001-2014.

8.2.7 Тимчасові споруди повинні бути забезпечені порошковими вогнегасниками: на кожну споруду не менш двох вогнегасників зарядом не менш 5,0 кг. На кожній тимчасовій споруді необхідно вивішувати таблички із зазначенням її призначення, інвентарного номера, прізвища особи, відповідальної за експлуатацію та протипожежний стан.

Програма не несе відповідальності за проектну документацію у разі її використання без погодження з Програмою

U-LEAD з Європою
Проект реалізовано за рахунок коштів програми «U-LEAD з Європою»

8.2.8 Забороняється розводити багаття на території будівництва, палити на робочих місцях та в тимчасових приміщеннях. На території будмайданчика необхідно облаштувати місце для паління.

Програма не несе відповідальності за проектну документацію у разі її використання без погодження з Програмою

U-LEAD з Європою
Проект реалізовано за рахунок коштів програми «U-LEAD з Європою»

9. ПОТРЕБА В КАДРАХ

Згідно кошторисної документації трудомісткість становить 15734 л/год.

Кількість робочих на будівельному майданчику:

$$\frac{15734}{5 \times 8 \times 1{,}5 \times 20{,}83} \approx 13 \text{ чол.}$$

Загальна кількість працюючих на будівництві: 16 чол.

Потреба будівництва в робочих кадрах

Найменування категорії	Типова структура, %	Кількість, чол.
Робітники	84,5	13
ІТП	11	1
Службовці	3,2	1
МОП і охорона	1,3	1
Всього працюючих	100	16

Програма не несе відповідальності за проектну документацію у разі її використання без погодження з Програмою

U-LEAD з Європою
Проект реалізовано за рахунок коштів Програми «U-LEAD з Європою»

10. **ПОТРЕБА В ПОБУТОВИХ ПРИМІЩЕННЯХ**

Кількість робітників, ІТП, службовців і МОП в найбільш чисельну зміну становить:

- *70% від загальної кількості робітників = 9*
- *80% від ІТП, службовців і МОП = 2*
- *Кількість працюючих в найбільш чисельну зміну = 13*

Розрахунок площі санітарно-побутових приміщень згідно таблиці 6.1 ДБН А.3.2-2-2009.

Найменування тимчасових будівель	Розрахункова кількість працюючих корист. приміщ.		Площа будівель, м²	
	Категорія, %	Кількість чоловік	Норма на 1 чол.	Повна потреба
Контора	100% ІТП, служб.	3	4	12
Гардеробна	100% від к-ті робочих в найб. чис. зміну	9	0,6	5,4
Душова	100% від к-ті робочих в найб. чис. зміну	9	0,54	4,9
Умивальна	100% від к-ті працюючих в найб. чис. зміну	16	0,2	3,2
Сушилка для одягу і взуття	100% від к-ті працюючих в найб. чис. зміну	9	0,2	1,8
Приміщення для обігрівання працюючих (захист від сонячної)	100% від к-ті робочих в найб. чис. зміну	9	0,1	0,9
Приміщення для приймання їжі і відпочинку	100% від к-ті робочих в найб. чис. зміну	9	0,1	0,9
Приміщення для особистої гігієни жінок	20% від к-ті працюючих в найб. чис. зміну	1	0,035	0,04
Туалет	100% від к-ті працюючих в найб. чис. зміну	9	0,1	0,9
Разом				18,04

Програма не несе відповідальності за проектну документацію у разі її використання без погодження з Програмою

U-LEAD з Європою
Проект реалізовано за рахунок коштів програми «U-LEAD з Європою»

11. ПОТРЕБА В ЕНЕРГОРЕСУРСАХ

Потреба в електроенергії розрахована на комплекс будівельно-монтажних робіт і допоміжні потреби згідно з будгенпланом за формулою додатку 2 "Посібника з розробки ПОБ і ПВР (до ДБН А.3.1-5-96)"

$$P = \frac{1,1}{\cos\varphi} \times (K_1 \sum P_1 + K_2 \sum P_2 + K_3 \sum P_3 + K_4 \sum P_4)$$

де:

Р - загальна потреба у потужності, кВА;

1,1 - коефіцієнт, що встановлює втрати потужності в мережах;

коефіцієнти одночасності в залежності від виду і кількості споживачів:

К1= 0,6-1;

К2= 0,6-1;

К3= 0,6-1;

К4= 0,6-1;

Р1 - силова потужність, що споживається будівельними машинами, інструментами, механізмами, кВт;

Р2 - споживана потужність на технологічні потреби, кВт;

Р3 - споживана потужність для внутрішнього освітлення приміщень, кВт;

Р4 - споживана потужність для зовнішньогоо освітлення, кВт;

$\cos\varphi$ *= 0,75 - коефіцієнт потужності;*

Основними споживачами електроенергії на будівельному майданчику є будівельні машини, механізми і установки, технологічні потреби, а також освітлення побутових приміщень, зон виконання робіт та освітлення майданчика. Розрахунок виконано на основі потужності прийнятих будівельних машин і механізмів з врахуванням коефіцієнта одночасності (К1, К2, К3), коефіцієнта потужності ($\cos\varphi$*).*

Програма не несе відповідальності за проектну документацію у разі її використання без погодження з Програмою

U-LEAD з Європою
Проект реалізовано за рахунок коштів Програми «U-LEAD з Європою»

Потреба по виду споживачів зведена в таблицю

№пп	Найменування	Кільк.	Р один., кВт	Р на об'єм., кВт	К	КхР
1	Електрозварювальний трансформатор, шт	1	16,3	16,3	0,6	9,8
2	Станки (рубання, згинання), шт	1	3,0	3,0	0,6	1,8
3	Вібратор поверхневий, шт.	1	0,65	1,3	0,8	1
4	Вібратор глибинний, шт.	1	1,5	3	0,8	2,4
5	Побутові приміщення, м²	22,3	0,015	0,33	0,8	0,3
6	Внутрішнє освітлення, м²	148	0,0008	0,12	0,6	0,1
7	Зовнішнє освітлення:					
	проїзди, м²	52	0,005	2,6	0,8	2,1
	склади, м²	147	0,003	0,44	0,8	0,4
	охоронне, м²	1300	0,0015	1,95	0,7	1,4
	Всього					19,3

$$P = \frac{1,1}{\cos\varphi} \times (К_1\sum P_1 + К_2\sum P_2 + К_3\sum P_3 + К_4\sum P_4 = \frac{1,1}{0,75} \times 19,3 = 28,3(кВА)$$

Потреба електроенергії в кількості 28,3 *кВА потребує уточнення на стадії ПВР після визначення конкретних будівельних енергоємних машин і механізмів.*

Програма не несе відповідальності за проектну документацію у разі її використання без погодження з Програмою

U-LEAD з Європою
Проект розроблено за рахунок коштів програми «U-LEAD з Європою»

12. ПОТРЕБА В ВОДІ

Водою на виробничі та побутові потреби будівельники забезпечуються від існуючої водопровідної мережі.

Добова витрата води складає:

$$Q = q_{\text{вир.}} + q_{\text{госп}} + q_{\text{пож.;}}$$

$$q_{\text{вир.}} = \frac{q_1 \cdot n_1 \cdot \text{К}_j}{t_1 \times 3600};$$

$$q_{\text{госп.}} = \text{К}_2 \cdot \frac{q_2 \cdot n_2}{t_1 \times 3600} + \frac{q_2' \cdot n_2'}{t_2 \times 3600};$$

$$q_{\text{пож.}} = 10\text{л/с};$$

Вихідні дані на виробничі витрати за зміну:

1 Витрата води споживачами складає:

компресорна станція - 10л/год;
поливання бетону і залізобетону - 300л/м³ на добу;
бетонні роботи - 210л/м³ (2 м³ в зміну);
мурування - 100л/м³ (2 м³ в зміну);

$$q_{\text{вир.}} = \frac{q_1 \cdot n_1 \cdot \text{К}_j}{t_1 \times 3600};$$

де:

q1 - питома витрата води на виробничі потреби, л;
n1 - число виробничих споживачів в найбільш завантажену зміну;
К1 - коефіцієнт на невраховані витрати води (дорівнює 1,2);
Кj - коефіцієнт годинної нерівномірності споживання води (дорівнює 1,5);
t1 - кількість годин в зміну;

$$q_{\text{вир.}} = \frac{1{,}2 \cdot 10 \cdot 1 \cdot 1{,}5}{3600} + \frac{1{,}2 \cdot 300 \cdot 2 \cdot 1{,}5}{8 \cdot 3600} + \frac{1{,}2 \cdot 210 \cdot 2 \cdot 1{,}5}{8 \cdot 3600} + \frac{1{,}2 \cdot 100 \cdot 2 \cdot 1{,}5}{8 \cdot 3600}$$
$$= 0{,}005 + 0{,}0375 + 0{,}026 + 0{,}0125 = 0{,}08\text{л/с};$$

Витрати води на господарчо-побутові потреби:

$$q_{\text{госп.}} = \text{К}_2 \cdot \frac{q_2 \cdot n_2}{t_1 \times 3600} + \frac{q_2' \cdot n_2'}{t_2 \times 3600};$$

де:

$К_2$- коефіцієнт нерівномірності водопотреби - 1,5;
q_2 - норма потреби на 1людину в зміну - 15л;
n_2 - число працюючих в найбільш завантажену зміну - 10 чол;

Програма не несе відповідальності за проектну документацію у разі її використання без погодження з Програмою

U-LEAD з Європою
Проект реалізовано за рахунок коштів Програми «U-LEAD з Європою»

q_2' - витрата води на приймання душа одним працюючим, л;

n_2' - число працюючих, що користуються душем (40%);

t1 - кількість годин в зміну;

t2 - тривалість використання душової установки (45 хвилин);

$$q_{\text{госп.}} = \text{К}_2 \cdot \frac{q_2 \cdot n_2}{t_1 \times 3600} + \frac{q_2' \cdot n_2'}{t_2 \times 3600} = \frac{1{,}5 \cdot 15 \cdot 10}{8 \cdot 3600} + \frac{30 \cdot 0{,}4 \cdot 10}{8 \cdot 3600} = 0.008 + 0.004 = 0{,}012 \text{л/с};$$

Загальна витрата води:

$$Q = 0{,}012 + 0{,}08 + 10 = 10{,}1(\text{л/с});$$

На основі приведених розрахунків визначаємо діаметр трубопроводу п оформулі:

$$D = \sqrt{\frac{4 \cdot Q \cdot 1000}{\Pi \cdot V}} = \sqrt{\frac{4 \cdot 10{,}1 \cdot 1000}{3.14 \cdot 2}} = 80{,}2\text{мм} \approx 80\text{мм};$$

де: Q - сумарна витрата води на побутові, виробничі та протипожежні потреби, л/с;

V - швидкість руху води по трубопроводу, м/с (приймаємо 2м/с).

Розрахунковий діаметр трубопроводу 80,2мм. Діаметр водопровідної мережі приймаємо рівним 80мм.

Підключення до існуючої мережі водопроводу виконати згідно з узгодженим проектом на водопостачання та ТУ.

Програма не несе відповідальності за проектну документацію у разі її використання без погодження з Програмою

U-LEAD з Європою
Проект реалізовано за рахунок коштів програми «U-LEAD з Європою»

13. ПОТРЕБА У СТИСНУТОМУ ПОВІТРІ

Потужність компресорної установки визначається по формулі:

$$N = m \cdot \Sigma q K0,$$

q = 1,0 м³ / хв. - для відбійного молотка;

K0 = 1;

m = 1,3;

N = 1,3·1,0·1 = 1,3 (м³ / хв.)

Для задоволення потреб будівельного майданчика передбачена пересувна компресорна станція.

14. ТЕХНІКО-ЕКОНОМІЧНІ ПОКАЗНИКИ

Термін будівництва - 5 міс.

В тому числі тривалість підготовчого періоду - 1міс.

Трудомісткість - 15736л/год.

Програма не несе відповідальності за проектну документацію у разі її використання без погодження з Програмою

U-LEAD з е в р о п а
Проектно-технологічний центр «ЮЛЕАД» м. Дніпро, вул. Ю-Т-Е-Ф-Ф-Ф

Програма не несе відповідальності за проектну документацію у разі її використання без погодження з Програмою

U-LEAD з Європою
Проект реалізовано за рахунок коштів програми «U-LEAD з Європою»

бетонування монолітних конструкцій				
17.Технологічний комплект для цегляної кладки		1		
18.Технологічний комплект для штукатурних робіт		1		
19.Комплект інструменту для санітарно-технічних робіт		1		
21.Комплект інструменту для електротехнічних робіт		1		
22.Каток гладковальцевий	XCMG YZ14JC	1	Масою 14т, потужність 73,5кВТ	Благоустрій території
21. Кран	КС-3562	1	Вантажоп. 10т	Монтаж мереж
22. Автомобільний маніпулятор	Volvo CX7	1	Вантажоп. 4т Виліт 9м	Вантажно розвантажувальні роботи

Начальник відділу

Програма не несе відповідальності за проектну документацію у разі її використання без погодження з Програмою

U-LEAD з Європою
Проект реалізовано за рахунок коштів програми «U-LEAD з Європою»

16. ПЕРЕЛІК АКТІВ ПРИХОВАНИХ РОБІТ, ЯКІ ОФОРМЛЯЮТЬСЯ В ПРОЦЕСІ ВИКОНАННЯ РОБІТ

1 Акт огляду якості грунтів основ фундаментів і закладення фундаментів.

2 Акт на підготовлену основу під фундамент з зазначенням розмірів, позначок дна котлована, відповідності фактичного нашарування та властивостей грунту тим, що зазначені в проекті (акт складається до початку робіт по влаштуванню фундаментів).

3 Акт перевірки основ на відсутність порушень їх природних властивостей або якість їх ущільнення в порівнянні з проектними даними.

4 Акт відбору зразків грунту для лабораторних випробувань.

5 Акт відбору контрольних зразків бетону фундаментів.

6 Акт на приймання змонтованої і підготовленої до бетонування опалубки.

7Акт на відповідність арматури та закладних деталей робочим кресленням.

8 Акт відбору контрольних зразків бетону монолітних конструкцій.

9 Акт на перевірку та приймання всіх конструкцій та їх елементів, що закриваються в процесі наступного бетонування.

10 Акт на приймання закінчених бетонних і залізобетонних конструкцій з оцінкою їх якості.

11 Акт на влаштування осадочних і температурних швів в конструкціях.

12 Акт на приймання фундаментів та інших опорних елементів, включаючи геодезичну перевірку відповідності їх фактичного положення проектному (в плані й по висоті) зі складанням виконавчої схеми.

13 Акт на виконання зварювальних робіт (повнота зварних швів, якість зварювання).

14 Акт на антикорозійний захист з'єднань металу.

15 Акт на замонолічування стиків збірних елементів.

16 Акт на приймання змонтованих конструкцій.

17 Акт на гідроізоляцію кам'яної кладки.

18 Акт на укладання в кам'яні конструкції металевих закладних деталей, їх антикорозійний захист.

19 Акт на влаштування в кам'яних стінах вентиляційних каналів та газоходів.

20 Акт на приймання площ спирання сталевих конструкцій на стіни включаючи геодезичну перевірку відповідності їх фактичного положення проектному (в плані й по висоті) зі складанням виконавчої схеми.

Програма не несе відповідальності за проектну документацію у разі її використання без погодження з Програмою

U-LEAD з Європою
Проект реалізовано за рахунок коштів Програми «U-LEAD з Європою»

21 Акт на вибірковий контроль швів зварних з'єднань.

22 Акт на приймання дверних та віконних блоків.

23 Акт на приймання поверхні основи покрівлі під ізоляцію.

24 Акт на приймання рулонного килима покрівлі.

25 Акт на приймання шарів ізоляції покрівлі перед укладанням наступних шарів.

26 Акт на приймання ізоляції на ділянках, що підлягають закриттю кам'яною кладкою.

27 Акт на гідроізоляцію деформаційних швів.

28 Акт на основи під підлоги на грунті.

29 Акт на перевірку виконання конструктивних елементів підлог перед влаштуванням наступних їх шарів.

30 Акт на гідроізоляцію перекриття санвузлів, балконів та лоджій перед укладанням наступних конструкцій.

31 Акт на готовність ніш, каналів та борозден для прокладання в них трубопроводів та встановлення санітарно-технічних приладів.

32 Акт на правильність уклонів, гнуття труб, встановлення санітарно-технічних пристроїв.

33 Акт на правильність встановлення та справну дію арматури, запобіжних пристроїв, автоматики та контрольно.

Програма не несе відповідальності за проектну документацію у разі її використання без погодження з Програмою

U-LEAD з Європою
Проект реалізовано за рахунок коштів програми «U-LEAD з Європою»

17. КАЛЕНДАРНИЙ ПЛАН БУДІВНИЦТВА

Найменування об'єктів і робіт	Коштор. вартість, т. грн		Підготовчий період	Розподіл кап.вкладень по періодах буд-ва	
	всього	в т.ч. БМР		І кв	ІІ кв
1	2	3	4	5	6
Підготовлення території будівництва	-	-	46,922	46,922	-
Основні об`єкти будівництва					
Нове будівництво адміністративної будівлі центру надання адміністративних послуг Новосанжарської селищної ради за адресою: вул. Центральна, 12, смт Нові Санжари, Новосанжарського району, Полтавської області	3948,57	3914,102	-	2916,943	2916,942
ВСЬОГО:	5833,885	5400,562	46,922	2916,943	2916,942
ПДВ 20%	1166,777	1080,112	9,384	583,389	583,388
ВСЬОГО по зведеному кошторисному розрахунку	7000,662	6480,674	46,306	3500,332	3500,330

Головний інженер проекту

Погоджено

Замовник:_____

Проектувальник: _____

U-LEAD
з європою
Проект реалізовано за рахунок коштів Програми «U-LEAD з Європою»

Будгенплан
М 1:500

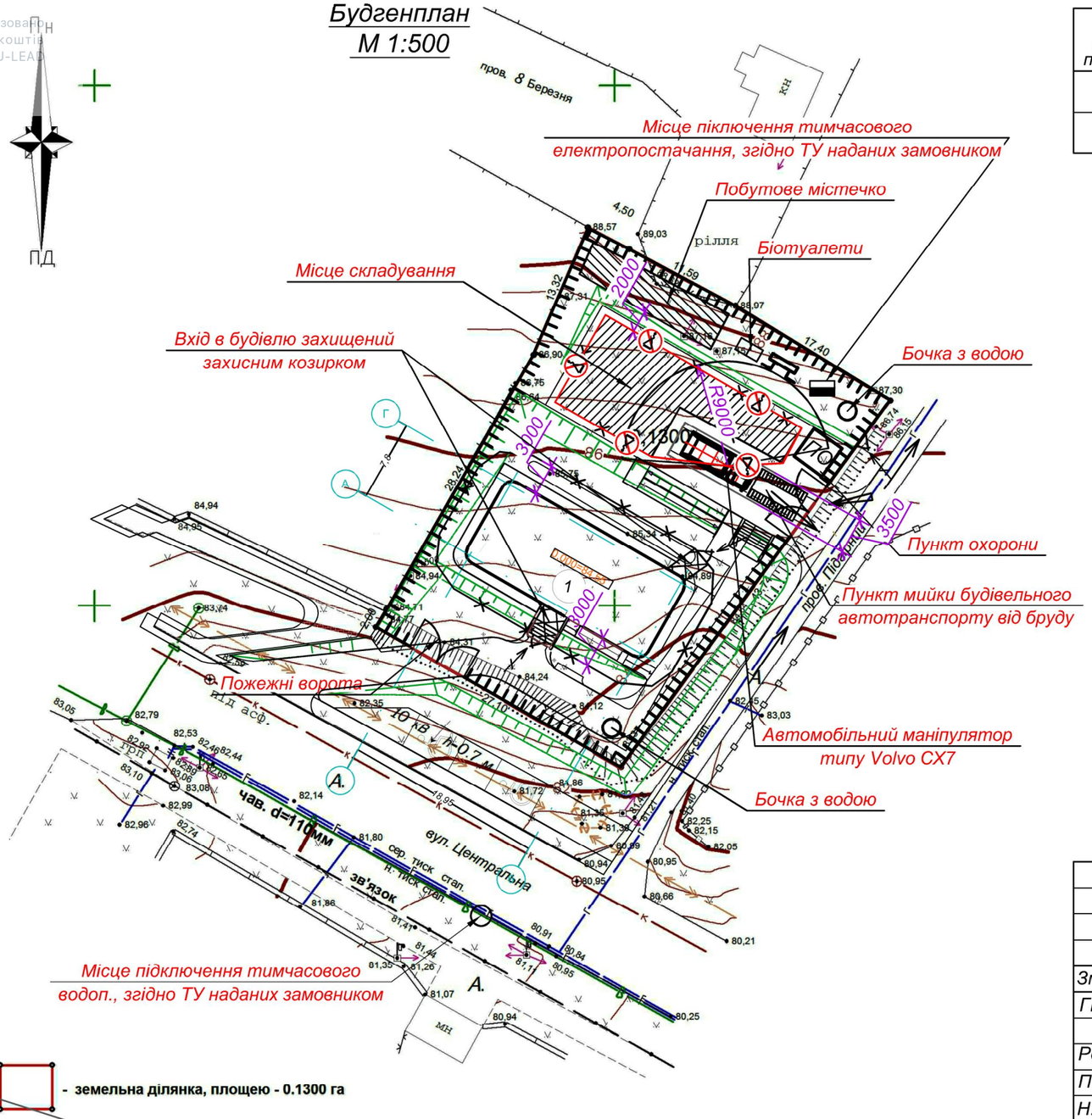

- земельна ділянка, площею - 0.1300 га

Експлікація будівель і споруд

№ на плані	Найменування	Повер-ховість	Площа забудови, м²	Примітки
1	Центр надання адміністративних послуг	1	193,0	
2	Майданчик для автомобілів			

смт Нові Санжари вул. Центральна, 12

Виконав Неділько С.І.

Замовник: Новосанжарська селищна рада

Перевірив Неділько С.І.

Топографо геодезична зйомка	масштаб	Аркуш	Аркушів
	1 : 500	1	1

2020 р

ФОП Неділько С.І.

П2020-03/01-ПОБ

Нове будівництво адміністративної будівлі центру надання адміністративних послуг Новосанжарської селищної ради за адресою: вул. Центральна, 12, смт Нові Санжари, Новосанжарського району, Полтавської області

Зм.	Кільк.	Арк.	№док.	Підпис	Дата
ГІП		Петелько Н.В.			03.2020
Розробив		Лисиця Т.Д.			03.2020
Перевір.		Засоріна І.А.			03.2020
Н.контр.		Лисиця Т.Д.			03.2020

Адміністративна будівля

Стадія	Аркуш	Аркушів
РП	1	

Будгенплан

ТОВ "ПК "Інжгруп" Кваліфікаційний сертифікат інженера-проектувальника АР №012343 від 07.09.2016р.

П2020-03/01-ГП

Нове будівництво адміністративної будівлі центру надання адміністративних послуг Новосанжарської селищної ради за адресою: вул. Центральна, 12, смт Нові Санжари, Новосанжарського району, Полтавської області

Зм.	Кільк.	Арк.	№док.	Підпис	Дата
ГІП		Петелько Н.В.			03.2020
Розробив		Лисиця Т.Д.			03.2020
Перевір.		Засоріна І.А.			03.2020
Н.контр.		Лисиця Т.Д.			03.2020

Адміністративна будівля

Стадія	Аркуш	Аркушів
РП	3	

Креслення розпланування

ТОВ "ПК "Інжгруп" Кваліфікаційний сертифікат інженера-проектувальника АР №012343 від 07.09.2016р.

Погоджено:

Зам.Інв.№ | Підпис і дата | Інв.№ ор.

Копіював | Формат А3

Програма не несе відповідальності за проєктну документацію у разі її використання без погодження з Програмою

Програма не несе відповідальності за проектну документацію у разі її використання без погодження з Програмою

ТОВ "ПК "Інжгруп"
Кваліфікаційний сертифікат інженера-проектувальника
АР № 001795 від 30.07.2012р.
АР №012343 від 07.09.2016р.
Кваліфікаційний сертифікат архітектора
АА №003587 від 30.12.2016р.

U-LEAD з Європою
Проект реалізовано за рахунок коштів Програми «U-LEAD з Європою»

Нове будівництво адміністративної будівлі центру надання адміністративних послуг Новосанжарської селищної ради за адресою: вул. Центральна, 12, смт Нові Санжари, Новосанжарського району, Полтавської області

РОБОЧИЙ ПРОЕКТ

ТОМ 1

Вихідні дані.
Загальна пояснювальна записка.
П2020-03/01-ПЗ.ЗП;-ТЕП;-ГП;-АБ;-МГН;-ВК,ЗВК;
-БЗ;-ЕТР,ЕЗ;-ОВНС;-ЦЗ;-НБ;-КВ

Креслення:
Генеральний план П2020-03/01-ГП;
Архітектурні рішення П2020-03/01-АР

Директор _____ Ющенко С.О.

Головний архітектор проекту _____ Засоріна І.А.

Головний інженер проекту _____ Петелько Н.В.

Київ-2020р.

Зам. інв. №	
Підпис і дата	
Інв. № ор.	

Програма не несе відповідальності за проектну документацію у разі її використання без погодження з Програмою

U-LEAD
Створено за рахунок коштів Програми «U-LEAD з Європою»

Позначення	Найменування	Примітка
П2020-03/01-ЗМ	Зміст	стор.
П2020-03/01-СП	Склад проекту	
П2020-03/01-ПД	Підтвердження ГІП, ГАП	
П2020-03/01-ВУ	Відомості про учасників проектування	
	Вихідні дані	
1.	Завдання на проектування	
2.	Містобудівні умови та обмеження № 2 від 09.04.2020р.	
3.	Топозйомка М1:500	
4.	Витяг з Державного земельного кадастру про земельну ділянку	
5.	ТУ стандартного приєднання №20/708 до електричних мереж електроустановок від 14.04.2020р.	
6.	ТУ на водопостачання від 17.03.2020р. виданими КП "Джерело" Новосанжарської селищної ради	
7.	ТУ №2/136 на каналізування від 07.05.2020р. виданими КП "Полтававодоканал"	
	Загальна пояснювальна записка	
П2020-03/01-ПЗ.ЗП	1.Загальні положення	
П2020-03/01-ПЗ.ТЕП	2.Основні техніко-економічні показники	
П2020-03/01-ПЗ.ГП	3.Генеральний план	
П2020-03/01-ПЗ.АБ	4.Архітектурно-будівельні рішення	
П2020-03/01-ПЗ.МНГ	5. Доступність об'єкта для мало мобільних груп населення	
П2020-03/01-ПЗ.ВК,ЗВК	6. Водопровід та каналізація	
П2020-03/01-ПЗ.ЕТР,ЕЗ	7. Електротехнічні рішення	
П2020-03/01-ПЗ.БЗ	8. Блискавкозахист та заземлення	
П2020-03/01-ПЗ.ОВНС	9. Оцінка впливу на навколишнє середовище	
П2020-03/01-ПЗ.ЦЗ	10. Інженерно-технічні заходи цивільного захисту	
П2020-03/01-ПЗ.НБ	11. Надійність та безпека	
П2020-03/01-ПЗ.КВ	12. Визначення класу наслідків (відповідальності)	

Зам. інв. №

Підпис і дата

Інв. №

Зм.	Кільк.	Арк.	№док.	Підпис	Дата	П2020-03/01-ЗМ		
Розробив		Петелько Н.В.			05.20	Зміст	Стадія	Аркуш	Аркушів
							РП	1	2
Н.контр.		Лисиця Т.Д.			05.20		ТОВ "ПК "Інжгруп" Кваліфікаційний сертифікат інженера-проектувальника АР №012343 від 07.09.2016р.		

Програма не несе відповідальності за проектну документацію у разі її використання без погодження з Програмою

U-LEAD
Створено за рахунок коштів Програми «U-LEAD з Європою»

Позначення	Найменування	Примітка
	Основні креслення	
	Генеральний план	
П2020-03/01-ГП.1	Загальні дані	
П2020-03/01-ГП.2	Схема прив'язки будівлі	
П2020-03/01-ГП.3	Креслення розпланування	
П2020-03/01-ГП.4	Вертикальне планування	
П2020-03/01-ГП.5	План земляних мас	
П2020-03/01-ГП.6	План благоустрою	
П2020-03/01-ГП.7	Зведений план інженерних мереж	
	Архітектурні рішення	
П2020-03/01-АР.1	Відомість креслень	
П2020-03/01-АР.2	Маркувальний план	
П2020-03/01-АР.3	Мурувальний план	
П2020-03/01-АР.4	Розрізи 1-1, 2-2	
П2020-03/01-АР.5	Фасади 1-6, 6-1, А-В, В-А	
П2020-03/01-АР.6	План покрівлі, вузол карнизу	
П2020-03/01-АР.7	Вузли по зовнішнім стінам	
П2020-03/01-АР.8	Схеми скляних конструкцій, схеми вітражів, специфікація	
П2020-03/01-АР.9	Експлікація підлог, відомість витрат матеріалів	
П2020-03/01-АР.10	Схема зашивки стелі гіпсокартонними листами, відомість опорядження	
П2020-03/01-АР.11	Фрагменти плану, фасаду вхідної групи, специфікація огородження	
П2020-03/01-АР.12	План пандуса, переріз пандуса, план сходів, специфікація огородження	

Зам. інв. №

Підпис і дата

Інв. №

Програма не несе відповідальності за проектну документацію у разі її використання без погодження з Програмою

U-LEAD
Створено за рахунок коштів Програми «U-LEAD з Європою»

№ тому	Позначення	Найменування	Примітка
1	П2020-03/01-ПЗ.ЗП;-ТЕП;-ГП;-АБ;	Вихідні дані. Загальна пояснювальна записка.	
	-МГН;-ВК,ЗВК;-БЗ; -ЕТР,ЕЗ;-ОВНС;-ІЗ;-ЦЗ;-НБ;-КВ		
	П2020-03/01-ГП	Креслення: Генеральний план.	
	П2020-03/01-АР	Архітектурні рішення	
2	СНЖ-ЦНП-03/2020 -Кб	Конструкції будівельні	
3	П2020-03/01-ПЗО	Паспорт зовнішнього опорядження	
4	П2020-03/01-ВК; П2020-03/01-ЗВК;	Водопровід та каналізація. Зовнішні мережі водопроводу та каналізації.	
	П2020-03/01-ЕТР; П2020-03/01-ЕЗ; П2020-03/01-БЗ	Електротехнічні рішення. Електроосвітлення зовнішнє. Блискавкозахист	
5	13032020ЛТВ-ОВ-1, 13032020ЛТВ-ОВ-2, 13032020ЛТВ-ТМ/ТОВ "Сахара"	Система опалення та вентиляції; Система вентиляції та кондиціонування; Тепломеханічна частина	
6	П2020-03/01-ПС/ ПНВП «Прометей-Сервіс»	Пожежна сигналізація	
7	П2020-03/01-ПОБ	Проект організації будівництва	
8	П2020-03/01-ЕЕ	Енергоефективність	
9	П2020-03/01-К	Кошторисна документація	

Зам. інв. №

Підпис і дата

Інв. № ор.

Зм.	Кільк.	Арк.	№док.	Підпис	Дата
Розробив		Петелько Н.В.			05.20
Н.контр.		Лисиця Т.Д.			05.20

П2020-03/01-СП

Склад проекту

Стадія	Аркуш	Аркушів
РП		1

ТОВ "ПК "Інжгруп"
Кваліфікаційний сертифікат інженера-проектувальника АР №012343 від 07.09.2016р.

Програма не несе відповідальності за проектну документацію у разі її використання без погодження з Програмою

U-LEAD з Європою
Проект розроблено за рахунок коштів Програми «U-LEAD з Європою»

Проект розроблений відповідно до чинних норм, правил та стандартів.

Головний архітектор проекту *І.А.Засоріна*

Головний інженер проекту *Н.В.Петелько*

Зм.	Кільк.	Арк.	№док.	Підпис	Дата	П2020-03/01-ПД		
Розробив		Петелько Н.В.			05.20	Підтвердження ГІП, ГАП	Стадія: РП	Аркуш:	Аркушів: 1
Н.контр.		Лисиця Т.Д.			05.20		ТОВ "ПК "Інжгруп" Кваліфікаційний сертифікат інженера-проектувальника АР №012343 від 07.09.2016р.		

Зам. інв. №

Підпис і дата

Інв. № ор.

Програма не несе відповідальності за проектну документацію у разі її використання без погодження з Програмою

U-LEAD
Створено за рахунок коштів Програми «U-LEAD з Європою»

ВІДОМІСТЬ ПРО УЧАСНИКІВ ПРОЕКТУВАННЯ

Розділ проекту	Посада	ПІБ	Підпис
Енергоефективність	Головний інженер проектів	Петелько Наталія Володимирівна	
Проект організації будівництва		Кваліф.сертифікат інженера-проектувальника	
Загальна пояснювальна		Серія АР №001795 від 30.07.12 р. Серія АР №012343 від 07.09.16 р.	
записка	Головний архітектор проектів	Засоріна Інна Анатоліївна	
		Кваліф.сертифікат архітектора Серія АА №003587 від 30.12.16р.	
Архітектурно-планувальні рішення	Головний архітектор проектів	Засоріна Інна Анатоліївна	
Вертикальне планування та благоустрій		Кваліф.сертифікат архітектора Серія АА №003587 від 30.12.16р.	
	Архітектор	Лисиця Тетяна Дмитрієвна	
Конструкції будівельні	Головний конструктор	Задорожний Антон Павлович Кваліф.сертифікат інженера-	
		проектувальника Серія АР №010610 від 12.01.15р.	
Кошторисна доку- -ментація	Головний спеціаліст	Соловей Олександр Кузьмич Кваліф.сертифікат інженера-	
		проектувальника Серія АР №007743 від 20.05.13 р.	
Водопровід та каналізація	Головний інженер проектів	Петелько Наталія	
Електротехнічні рішення		Володимирівна Кваліф.сертифікат інженера-	
Блискавкозахист		проектувальника Серія АР №001795 від 30.07.12 р.	
		Серія АР №012343 від 07.09.16 р.	
	Головний спеціаліст	Лазутіна Анна Ярославівна	
	Головний спеціаліст	Медяникова Віталіна Олегівна	

Зам. інв. №

Підпис і дата

Інв. № ор.

Зм.	Кільк.	Арк.	№док.	Підпис	Дата
Розробив		Петелько Н.В.			05.20
Н.контр.		Лисиця Т.Д.			05.20

П2020-03/01-ВУ

Відомості про учасників проектування

Стадія	Аркуш	Аркушів
РП		1

ТОВ "ПК "Інжгруп" Кваліфікаційний сертифікат інженера-проектувальника АР №012343 від 07.09.2016р.

Програма не несе відповідальності за проектну документацію у разі її використання без погодження з Програмою

U-LEAD з Європою
Проект реалізовано за рахунок коштів Програми «U-LEAD з Європою»

Вихідні дані

Інв. № ор.	Підпис і дата	Зам. інв. №

Програма не несе відповідальності за проектну документацію у разі її використання без погодження з Програмою

Проект реалізовано за рахунок допомоги Програми ЄС з Європою

«ЗАТВЕРДЖУЮ»:
Замовник:

_____
_____
_____

«ПОГОДЖЕНО»:
Платник

_____

ЗАВДАННЯ НА ПРОЕКТУВАННЯ

1	Назва та місцезнаходження об'єкта	Нове будівництво адміністративної будівлі центру надання адміністративних послуг Новосанжарської селищної ради за адресою: вул. Центральна, 12, смт Нові Санжари, Новосанжарського району, Полтавської області Кадастровий номер земельної ділянки 5323455100:30:004:0504
2	Підстава для проектування	МУіОб №2 від 09.04.2020 року затверджені Рішенням виконкому Новосанжарської селищної ради
3	Вид будівництва	Нове будівництво
4	Дані про замовника	Виконавчий комітет Новосанжарської селищної ради 39300 Полтавська область смт Нові Санжари, вул. Незалежності,41 ЄДРПОУ 04382553 UA 278201720344280002000018954 в ГУДКСУ в Полтавській області МФО 820172 Тел. (05344) 3-14-35
5	Дані про інвестора	SKL
6	Джерело фінансування	Кошти селищного бюджету
7	Дані про генерального проектувальника	Товариство з обмеженою відповідальністю «Проектна компанія» Інжгруп», м. Київ. бульв. Марії Приймаченко, 3, код ЄДРПОУ 37266715
	Дані про генерального підрядника	Не визначено
	Стадійність проектування з визначенням затверджувальної стадії	Робочий проект.
	Інженерні вишукування та вихідні дані	– Геодезичні вишукування М 1:500; – Геологічні вишукування. Заробітну плату прийняти 9985,20 грн. для розряду 3,8 згідно
	Категорія складності та клас наслідків (відповідальності):	Клас наслідків (відповідальності) будівлі – СС1 Термін експлуатації громадської будівлі – 100 років.
	Вихідні дані про особливі умови будівництва (сейсмічність, група складності умов будівництва	Категорія складності інженерно-геологічних умов ділянки – II (друга), середньої складності. Сейсмічність – 5 балів. II тип грунтових умов по просіданню.

Програма не несе відповідальності за проектну документацію у разі її використання без погодження з Програмою

U-LEAD з Європою
Проект реалізовано за рахунок коштів Програми «U-LEAD з Європою»

	на просадних грунтах, підтоплювальні території, тощо)	
	Основні архітектурно-планувальні вимоги і характеристики запроектованого об'єкта	Передбачається одноповерхова будівля з вальмовим дахом. Передбачається запроектувати такий склад приміщень (функціональних зон): - зона очікування; - інформаційна зона; - зона обслуговування; - зона розміщення супутніх послуг (POS-термінал); - дитячий куточок; - приміщення для роботи з документами; - кімната персоналу; - санвузол (в тому числі з урахуванням потреб осіб з обмеженими фізичними можливостями); - громадська приймальня; - технічні приміщення. Водопостачання, каналізування, електропостачання, інтернет-мережі від існуючих інженерних мереж селища.
	Черговість проектування та будівництва, необхідність виділення пускових комплексів	В одну чергу
	Вказівки про необхідність: - розроблення окремих проектних рішень в декількох варіантах і на конкурсній основі; - попередніх погоджень проектних рішень із зацікавленими відомствами; - виконання демонстраційних матеріалів, макетів, креслень інтер'єрів, їх склад та форма; - виконання науково-дослідних дослідно-експериментальних робіт у процесі проектування і будівництва; - технологічного захисту інформації	Немає необхідності; А) погодження з Замовником обов'язково; Б) проходження експертизи кошторисної частини проектної документації; Не виконувати; Не виконуються; Згідно з діючим законодавством.
	Вимоги до благоустрою майданчика	Благоустрій ділянки будівництва та прилеглої території .
	Вимоги до інженерного захисту території і об'єктів	Немає
	Вимоги щодо розроблення розділу "Оцінка впливу на навколишнє середовище"	Згідно з діючими нормами.
	Вимоги з енергозбереження та енергоефективності	Утеплення згідно з нормативними документами ДБН В.2.6-31:2016
	Дані про імпортні технології і (або) науково-дослідні роботи, які пропонує застосовувати замовник	Немає.
	Вимоги до режиму безпеки та	Згідно з діючими нормативними документами.

Програма не несе відповідальності за проектну документацію у разі її використання без погодження з Програмою

U-LEAD з Європою
Проект реалізовано за рахунок коштів Програми «U-LEAD з Європою»

	охорони праці	
	Кількість екземплярів	На паперових носіях у чотирьох примірниках та в електронному вигляді у форматі PDF (Portable Document Format)

ПОГОДЖЕНО: Директор ТОВ «ПК «Інжгруп» _____С.О. Ющенко

«_____»_____2020 р.

Програма не несе відповідальності за проектну документацію у разі її використання без погодження з Програмою

U-LEAD з Європою
Проект реалізовано за рахунок коштів Програми «U-LEAD з Європою»

Додаток
до Порядку ведення реєстру
містобудівних умов та обмежень
(пункт 3 розділу I)

ЗАТВЕРДЖЕНО
Рішення виконавчого комітету
Новосанжарської селищної ради
09.04.2020 № 33

МІСТОБУДІВНІ УМОВИ ТА ОБМЕЖЕННЯ ДЛЯ ПРОЕКТУВАННЯ ОБ'ЄКТА БУДІВНИЦТВА

№ 2 від 09 04 2020 р.

Назва об'єкта будівництва: Нове будівництво адміністративної будівлі центру надання адміністративних послуг Новосанжарської селищної ради за адресою: вул. Центральна, 12, смт Нові Санжари, Новосанжарського району, Полтавської області.

Загальні дані:

1. **Вид будівництва, адреса або місцезнаходження земельної ділянки:**
Нове будівництво, 39300, Полтавська область, Новосанжарський район, смт Нові Санжари, вул. Центральна, 12.

2. **Інформація про замовника:** Виконавчий комітет Новосанжарської селищної ради, код ЄДРПОУ 04382553, адреса: 39300, вул. Незалежності, 41 смт. Нові Санжари, Новосанжарський район, Полтавська область, тел/факс (805344) 3-13-83, 3-14-35.

3. **Відповідність цільового та функціонального призначення земельної ділянки містобудівній документації на місцевому рівні:** відповідно витягу з Державного земельного кадастру про земельну ділянку, номер витягу НВ-5315866162020 від 18.03.2020, земельна ділянка за адресою: вул. Центральна, 12, смт Нові Санжари, Новосанжарський район, Полтавська область, площею 0,1300 га., кадастровий номер земельної ділянки 5323455100:30:004:0504, цільове призначення земельної ділянки – 03.01 для будівництва та обслуговування будівель органів державної влади та місцевого самоврядування, категорія земель: землі житлової та громадської забудови, вид використання: для будівництва та обслуговування будівель органів державної влади та місцевого самоврядування. Форма власності: комунальна, власники: територіальна громада в особі Новосанжарської селищної ради Новосанжарського району Полтавської області, код ЄДРПОУ: 21044987 (витяг з Державного реєстру речових прав на нерухоме майно про реєстрацію права власності, індексний номер 205327033 від 25.03.2020 р.).

Цільове та функціональне призначення земельної ділянки відповідають містобудівній документації на місцевому рівні:

- Генеральному плану забудови території смт Нові Санжари Полтавської області, який затверджено рішенням восьмої позачергової сесії Новосанжарської селищної ради сьомого скликання від 30 березня 2018 року № 3 - територія житлової багатоквартирної забудови;

Програма не несе відповідальності за проектну документацію у разі її використання без погодження з Програмою

U-LEAD з Європою
Проект ПРООН за рахунок коштів Програми U-LEAD з Європою

- Плану зонування території смт Нові Санжари у складі проекту «Генеральний план забудови території смт Нові Санжари Полтавської області» земельна ділянка відноситься до зони Ж-3, зона змішаної багатоквартирної житлової забудови та громадської забудови. До переважних видів використання території (земельних ділянок) відносяться окремо розташовані і вбудовано-прибудовані адміністративні установи, підприємства торгівлі, обслуговування, громадського харчування.

Містобудівні умови та обмеження:

1. Гранично допустима висотність будинків, будівель та споруд у метрах: Містобудівною документацією на місцевому рівні гранично допустима висотність будинків, будівель та споруд не нормується. Відповідно до 6.1.3 ДБН Б.2.2-12:2019 «Планування та забудова територій» - до 15 м.

2. Максимально допустимий відсоток забудови земельної ділянки: Містобудівною документацією на місцевому рівні максимально допустимий відсоток забудови земельної ділянки не нормується. Відповідно до табл. 6.2 ДБН Б.2.2-12:2019 «Планування та забудова територій» - 45 %.

3. Максимально допустима щільність населення в межах житлової забудови відповідної житлової одиниці (кварталу, мікрорайону): Містобудівною документацією на місцевому рівні щільність населення для земельної ділянки не нормується. Об'єкт проектування не є об'єктом житлової забудови і не впливає на існуючу щільність населення найближчої житлової одиниці.

4. Мінімально допустимі відстані від об'єкта, що проектується, до червоних ліній, ліній регулювання забудови, існуючих будинків та споруд: Містобудівною документацією на місцевому рівні (Проект генерального плану забудови території смт Нові Санжари Полтавської області) визначено «Червоні лінії» вул. Центральної та провулку Підгірного, які обмежують земельну ділянку по вул. Центральна, 12 в смт Нові Санжари.

Відповідно до 6.1.23 ДБН Б.2.2-12:2019 «Планування та забудова територій» окремо розташовані будівлі громадського призначення допускається розміщувати по червоній лінії вулиць згідно з містобудівною документацією. Об'єкт проектування знаходиться на відстані 9,5 м до червоних ліній вул. Центральна та 4,4 м до червоних ліній пров. Підгірний.

Відповідно до п. 5.4 ДБН В.2.2-9:18 «Громадські будинки та споруди. Основні положення» ділянка для розміщення громадського будинку повинна відповідати вимогам забезпечення їх оптимальної орієнтації і нормативної інсоляції приміщень.

Відстані від відкритих автостоянок до житлових і громадських будівель прийняти не менше встановлених у таблиці 10.6 ДБН Б.2.2-12:2019 «Планування та забудова територій».

Програма не несе відповідальності за проектну документацію у разі її використання без погодження з Програмою

U-LEAD з Європою
Проект реалізовано за ініціативи Уряду Німеччини, Програму ім. ПРООН з Європою

Проектні рішення прийняти з дотриманням протипожежних відстаней у відповідності до табл. 15.2 ДБН Б.2.2-12:2019 «Планування та забудова територій» в залежності від ступеню вогнестійкості об'єкту проектування та існуючих об'єктів та з урахуванням вимог «Державних санітарних правил планування та забудови населених пунктів» із змінами, затверджених наказом Міністерства охорони здоров'я України від 19.06.96 № 173.

5. Планувальні обмеження (охоронні зони пам'яток культурної спадщини, межі історичних ареалів, зони регулювання забудови, зони охоронюваного ландшафту, зони охорони археологічного культурного шару, в межах яких діє спеціальний режим використання, охоронні зони природно-заповідного фонду, прибережні захисні смуги, зони санітарної охорони):

Відповідно до містобудівної документації на місцевому рівні (Генеральний план смт Нові Санжари) земельна ділянка по вул. Центральна, 12 в смт Нові Санжари, територія, прилегла до вказаної земельної ділянки не відноситься до зони пам'яток культурної спадщини, не є історичним ареалом, територією з охоронюваним ландшафтом, зони охорони археологічного культурного шару, в межах яких діє спеціальний режим використання, охоронні зони природно-заповідного фонду, прибережні захисні смуги, зони санітарної охорони на вказаній території відсутні, особливі умови регулювання забудови не встановлено.

Забудову земельної ділянки здійснювати з урахуванням вимог ДБН В.2.2-40:2018 «Інклюзивність будівель і споруд. Основні положення».

6. Охоронні зони об'єктів транспорту, зв'язку, інженерних комунікацій, відстані від об'єкта, що проектується, до існуючих інженерних мереж:

Витримати мінімально допустимі відстані:

- 3,0 м. від існуючої повітряної лінії електропередач напругою до 1 кВ до фундаменту проектованих об'єктів у відповідності до табл. 11.5 ДБН Б.2.212:2019 «Планування та забудова територій»;
- до існуючої мережі водопроводу у відповідності до додатків И.1 та И.2 ДБН Б.2.212:2019 «Планування та забудова територій».

Відповідно до Додатку И.1 ДБН Б.2.2-12:2019 «Планування та забудова територій» витримати від існуючої підземної лінії газопроводу низького тиску по провулку Підгірному мінімально допустиму відстань – 2,0 м. до фундаменту проектованої будівлі;

- 1,0 м. від проектованого водопроводу та побутової і дощової каналізації, телекомунікаційних кабелів (додаток И.2 Відстані між сусідніми підземними інженерними мережами);
- 0,5 м. від проектованого водопроводу та каналізації, 1,0 м. від телекомунікаційних кабелів до підземного кабеля 10 кВ., який прокладено в південному напрямку від земельної ділянки по вул. Центральна, 12, смт Нові Санжари, Новосанжарського району, Полтавської області (додаток И.2 Відстані між сусідніми підземними інженерними мережами).

Інженерні комунікації проектованого об'єкту запроектувати відповідно до вимог технічних умов власників інженерних мереж та з дотриманням вимог додатків И.1 та И.2 ДБН Б.2.212:2019 «Планування та забудова територій».

Програма не несе відповідальності за проектну документацію у разі її використання без погодження з Програмою

U-LEAD з Європою
Проект реалізовано за рахунок коштів Програми U-LEAD з Європою

При проектуванні об'єкту будівництва врахувати охоронні зони інженерних комунікацій:

- уздовж підземних кабельних ліній електропередачі - у вигляді земельної ділянки, обмеженої вертикальними площинами, що віддалені по обидві сторони лінії від крайніх кабелів на відстань 1 метра у відповідності до частини 5 «Правил охорони електричних мереж», затверджених постановою Кабінету Міністрів України від 04.03.97 № 209;
- уздовж повітряних ліній електропередач - у вигляді земельної ділянки і повітряного простору, обмежених вертикальними площинами, що віддалені по обидві сторони лінії від крайніх проводів за умови невідхиленого їх положення для повітряних ліній напругою до 1 кВ на відстань 2 м у відповідності до частини 5 «Правил охорони електричних мереж», затверджених постановою Кабінету Міністрів України від 04.03.97 № 209;
- уздовж газопроводів низького тиску – у вигляді ділянки землі, обмеженої умовними лініями, що проходять в 2 метрах від осі газопроводу по обидва боки у відповідності до п. 4 Кодексу газорозподільних систем (затвердженого постановою НКРЕКП від 30.09.2015 року №2494);
- уздовж каналізаційних самопливних мереж при глибині їх укладання менше 4 м у кожну сторону від бокової стінки трубопроводу на відстань 3 м у відповідності до табл. 31 ДБН В.2.5-75:2013 «Каналізація. Зовнішні мережі та споруди. Основні положення проектування».

Ведення будівельних робіт в охоронних зонах існуючих інженерних мереж узгодити з власниками цих мереж.

Начальник відділу - головний
архітектор відділу містобудування
та архітектури, житлово-комунального
господарства виконавчого комітету
Новосанжарської селищної ради В.І. Яценко

Програма не несе відповідальності за проектну документацію у разі її використання без погодження з Програмою

U-LEAD з Європою
Проект реалізовано за рахунок коштів Програми «U-LEAD з Європою»

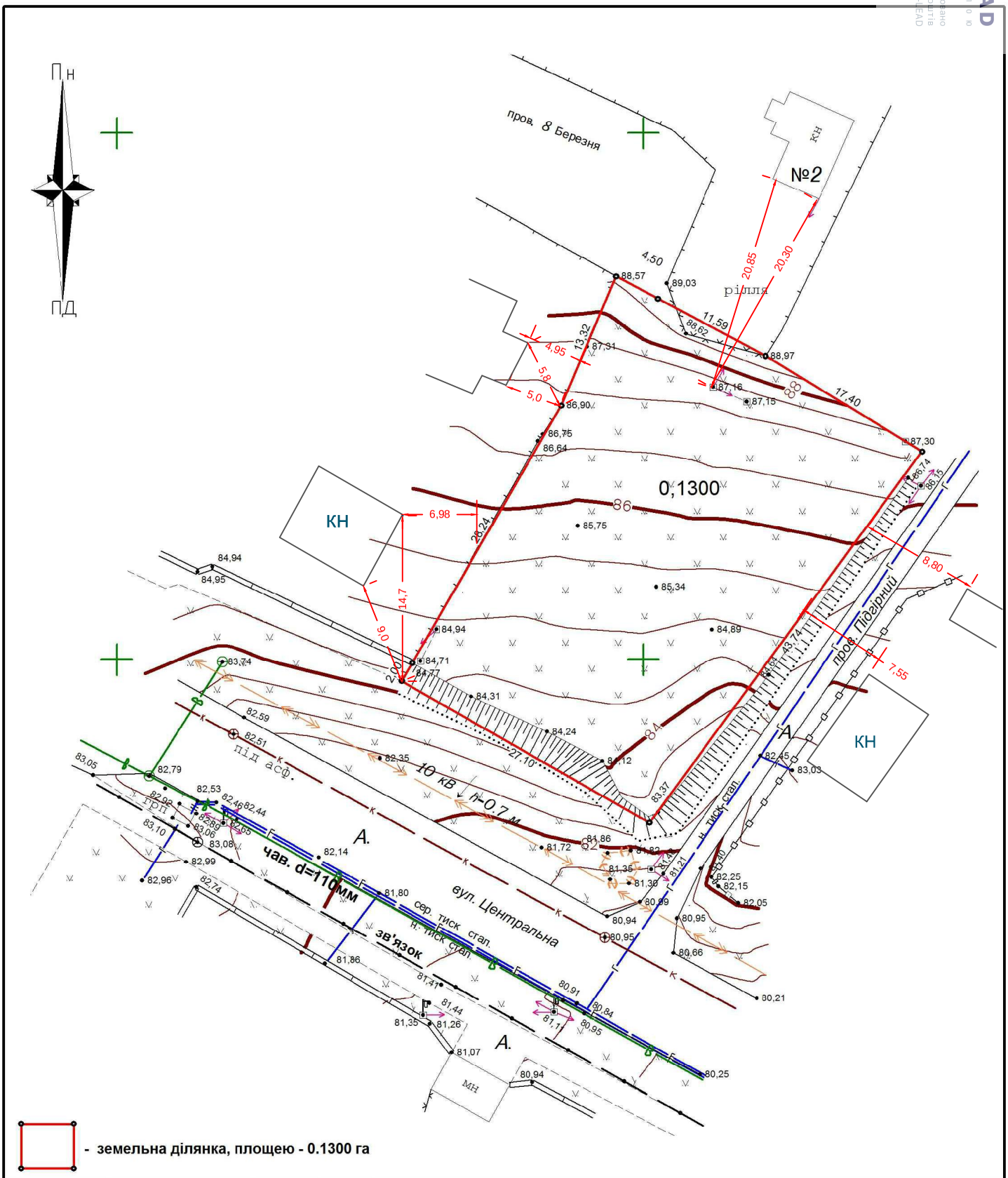

- земельна ділянка, площею - 0.1300 га

				смт Нові Санжари вул. Центральна, 12		
Виконав	Неділько С.І.			Замовник: Новосанжарська селищна рада		
Перевірив	Неділько С.І.			Топографо геодезична зйомка	масштаб 1 : 500	Аркуш 1 / Аркушів 1
				2020 р	ФОП Неділько С.І.	

Програма не несе відповідальності за проектну документацію у разі її використання без погодження з Програмою

U-LEAD з Європою
Проект реалізовано за рахунок коштів Програми «U-LEAD з Європою»

ВИТЯГ
з Державного земельного кадастру про земельну ділянку

Номер витягу	НВ-5315866162020
Дата формування	18.03.2020
Надано на заяву (запит)	Новосанжарська селищна рада 18.03.2020, ЗВ-9702625462020

Дані, за якими здійснювався пошук інформації у Державному земельному кадастрі

Кадастровий номер земельної ділянки	5323455100:30:004:0504

Загальні відомості про земельну ділянку

Кадастровий номер	5323455100:30:004:0504
Місце розташування (адміністративно-територіальна одиниця)	Полтавська область, Новосанжарський район, смт Нові Санжари, вулиця Центральна, 12
Цільове призначення:	03.01 Для будівництва та обслуговування будівель органів державної влади та місцевого самоврядування
Категорія земель	Землі житлової та громадської забудови
Вид використання земельної ділянки	Для будівництва та обслуговування будівель органів державної влади та місцевого самоврядування
Форма власності	Інформація про зареєстроване право в Державному земельному кадастрі відсутня
Площа земельної ділянки, гектарів	0.1300

Відомості про державну реєстрацію земельної ділянки

Інформація про документацію із землеустрою, на підставі якої здійснена державна реєстрація земельної ділянки	Технічна документація із землеустрою щодо інвентаризації земель, 18.03.2020;ФОП Неділько Сергій Іванович, Неділько С. І.
Орган, який зареєстрував земельну ділянку	Відділ у Новосанжарському районі Головного управління Держгеокадастру у Полтавській області
Дата державної реєстрації земельної ділянки	18.03.2020

Програма не несе відповідальності за проектну документацію у разі її використання без погодження з Програмою

U-LEAD з Європою
Проект реалізовано за рахунок коштів Програми «U-LEAD з Європою»

ТЕХНІЧНІ УМОВИ СТАНДАРТНОГО ПРИЄДНАННЯ №20/708
до електричних мереж електроустановок

Додаток №1
до договору про приєднання
до електричних мереж
від «14» квітня 2020 року
№ 708

Дата видачі «14» квітня 2020 року

Нове будівництво центру надання адміністративних послуг (ЦНАП) / ВИКОНАВЧИЙ КОМІТЕТ НОВОСАНЖАРСЬКОЇ СЕЛИЩНОЇ РАДИ
(назва об`єкта та повне найменування/прізвище, ім`я, по батькові Замовника)

1. Місце розташування об`єкта Замовника вул.Центральна, 12, смт.Нові Санжари, Полтавська обл.
Функціональне призначення об`єкта **Центр надання адміністративних послуг (ЦНАП)**.
Прогнозний рік уведення об`єкта в експлуатацію 2020.

2. Існуюча дозволена (приєднана) потужність згідно з договором про розподіл електричної енергії 0,0 кВт:
I категорія _____ кВт;
II категорія _____ кВт;
III категорія _____ кВт.

3. Величина максимального розрахункового (прогнозного) навантаження з урахуванням існуючої дозволеної (приєднаної) потужності 16,0 кВт:
I категорія _____ кВт;
II категорія _____ кВт;
III категорія 16,0 кВт.
Встановлена потужність
електронагрівальних установок:
електроопалення _____ кВт;
електроплити _____ кВт;
гаряче водопостачання _____ кВт.

4. Джерело електропостачання ПЛ-10 кВ Райцентр, ПС-110/35/10 кВ Нові Санжари
(диспетчерська назва лінії електропередачі, підстанції)
номер опора №193, ком.9 СШ-1.
(опори, комірки)

5. Точка забезпечення потужності ПЛ-0,4 кВ Л-3 від ЗТП-535
(диспетчерська назва лінії електропередачі, підстанції)
номер _____оп.7_____.
(опори або обладнання)

6. Точка приєднання на відхідних клемах першого комутаційного апарату з апаратами захисту, встановленого в вводному пристрої об`єкту Замовника.
(диспетчерська назва лінії електропередачі, підстанції)

Програма не несе відповідальності за проектну документацію у разі її використання без погодження з Програмою

U-LEAD з Європою
Проект реалізовано за рахунок коштів Програми «U-LEAD з Європою»

номер _____---_____.
(опори, комірки)

7. Прогнозні межі балансової належності та експлуатаційної відповідальності встановлюються в точці приєднання електроустановки.

І. Вимоги до електроустановок Замовника

1.Для одержання потужності Замовнику необхідно виконати:

1.1. Вимоги до проєктування та будівництва, реконструкції та/або технічного переоснащення електричних мереж внутрішнього електрозабезпечення електроустановок Замовника (у межах земельної ділянки Замовника) та технічного узгодження електроустановок Замовника та оператора системи розподілу (виконавця послуг):

- Виготовити проект внутрішнього електрозабезпечення електроустановок замовника у відповідності з вимогами "Правил улаштування електроустановок" та інших діючих нормативних документів із проектування електроустановок. Проект повинен бути виконаний проектною організацією, що має ліцензію (сертифікат) на виконання відповідних проектних робіт.

- До початку будівництва проект погодити з Новосанжарською філією АТ «ПОЛТАВАОБЛЕНЕРГО».

1.1.1 Запроектувати вузол обліку електричної енергії об`єкта Замовника (далі – ВОЕ-0,38кВ) . Його тип та технічні параметри визначити проектом.

1.1.2 Запроектувати електропроводку від ввідного пристрою 0,38кВ об`єкту Замовника, встановленого виконавцем послуг, до ВОЕ-0,38кВ. Технічні характеристики електропроводки визначити проектом.

1.2. Вимоги до ізоляції, пристроїв захисного відключення, засобів стабілізації, захисту від перенапруги: згідно вимог ПУЕ.

1.3. Вимоги до електропостачання приладів та пристроїв, які використовуються для будівництва та реконструкції об'єктів електромереж: відсутні.

1.4. Вимоги до безпеки електропостачання: згідно вимог ПУЕ.

1.5. Вимоги щодо влаштування засобу комерційного обліку:

1.5.1. Для комерційного обліку електричної енергії передбачити встановлення засобів вимірювальної техніки (далі – ЗВТ), які відповідають вимогам Кодексу комерційного обліку електричної енергії (далі – ККО), Закону України "Про метрологію та метрологічну діяльність" та іншим нормативно-правовим актам, що містять вимоги до таких ЗВТ.

1.5.2. Клас точності, функціональність, умови використання ЗВТ для комерційного обліку електричної енергії визначаються відповідно до ПУЕ, ККО, технічних характеристик заводу виробника ЗВТ.

1.5.3. Передбачити використання інтервальних лічильників електричної енергії (Розділ V, п.3 ККО).

1.5.4. Місця встановлення вузлів обліку електроенергії (далі – ВОЕ) визначаються відповідно до ПУЕ, ККО та проектних рішень. ВОЕ необхідно розміщувати таким чином, щоб була забезпечена можливість доступу до нього з метою контрольного огляду та/або технічної перевірки.

1.5.5. На стадії проектування прийняті рішення, в т.ч. типи ЗВТ погодити з АТ «ПОЛТАВАОБЛЕНЕРГО».

1.5.6. Передбачити можливість пломбування розрахункових ЗВТ (Розділ VI, п. 7 ККО).

1.5.7. Перед встановленням інтервальних лічильників електричної енергії провести їх параметризацію постачальником послуг комерційного обліку електричної енергії (ППКО) (Розділ V, п. 1 ККО).

ІІ. Вимоги до електроустановок оператора системи розподілу (Виконавця послуг):

1. Для одержання потужності в точці приєднання проєктна документація від точки забезпечення потужності до точки приєднання має передбачати:

1.1. Вимоги до електричних мереж основного та резервного живлення:

1.1.1. Запроектувати ввідний пристрій 0,38кВ (далі – ВП-0,38кВ) з комутаційним апаратом з апаратами захисту. Його комплектацію та технічні параметри визначити проектом.

1.1.2. Запроектувати ЛЕП-0,38 кВ від існуючої опори №7 ПЛ-0,4 кВ Л-3 від ЗТП-535 до ВП-0,38 кВ об`єкта замовника. Марку, переріз проводу (кабелю), спосіб прокладання визначити проектом.

1.2. Вимоги до релейного захисту й автоматики, компенсації струмів однофазного замикання в

Програма не несе відповідальності за проектну документацію у разі її використання без погодження з Програмою

U-LEAD з Європою
Проект реалізовано за рахунок коштів Програми «U-LEAD з Європою»

мережах з ізольованою нейтраллю тощо: відсутні.
1.3. Вимоги до телемеханіки та зв`язку: відсутні.
1.4 Вимоги до ізоляції, захисту від перенапруги: згідно ПУЕ.

Виконавець послуг (ОСР):	Замовник:
Новосанжарська філія	ВИКОНАВЧИЙ КОМІТЕТ
АТ «Полтаваобленерго»	НОВОСАНЖАРСЬКОЇ СЕЛИЩНОЇ РАДИ
39300, смт. Нові Санжари,	вул. Незалежності, буд.41,
вул. Чкалова, 9А,	смт.Нові Санжари,
Полтавської обл.	Полтавської обл.
Тел.: 3-12-58, тел./факс 3-16-80	Тел.: 095-353-68-49
Начальник філії	Голова виконавчого комітету
_____ В.І. Остапчук	_____ І.О. Коба
М.П. (підпис, П. І. Б.)	М.П. (підпис, П. І. Б.)
«14» 04 2020 року	«14» 04 2020 року

Примітка. Замовник має право письмово звернутися до органу виконавчої влади, що реалізує державну політику нагляду (контролю) в галузі електроенергетики, щодо технічної обґрунтованості вимоги технічних умов на приєднання та отримати відповідний висновок.

Візи:

Заступник начальника з розподілу електроенергії — О.Ю. Гиря

Інженер ВТГ — О.С. Головко

Програма не несе відповідальності за проектну документацію у разі її використання без погодження з Програмою

U-LEAD з Європою
Проект реалізовано за рахунок коштів Програми «U-LEAD з Європою»

ЗАТВЕРДЖУЮ
В. о.начальника КП «Джерело»
Новосанжарської селищної ради
Борт С.М.

КОМУНАЛЬНЕ ПІДПРИЄМСТВО «ДЖЕРЕЛО» НОВОСАНЖАРСЬКОЇ СЕЛИЩНОЇ РАДИ
Україна, Полтавська обл., смт Нові Санжари

ТЕХНІЧНІ УМОВИ № ___
від «17» 03 2020 р.

На приєднання
нежитлове приміщення УНАТ вул. Центральна, 12
(найменування об'єкта архітектури, який проектується (підлягає реконструкції), до централізованих систем водопостачання селища)
смт. Нові Санжари

ОСНОВНІ ВІДОМОСТІ

1.Найменування об'єкта, юридичної або фізичної особи
Нове будівництво центру надання адмін. послуг
2.Вид будівництва (нове, реконструкція) нове
3.Проектна організація: найменування: КП «Джерело» Новосанжарської селищної ради, адреса: пров. Пролетарський,1/2, смт. Нові Санжари, 39300, № телефону: 3-14-86, 3-12-47. р/р 26007500265249 ПАТ «Креді Агріколь Банк», МФО 300614. Код 40842653.

4.Орієнтовна кошторисна вартість матеріалів,пристроїв приєднаних до системи водопостачання об'єкта, включає в себе роботи з підключення до централізованої системи водопостачання селища,встановлення лічильника, запірної арматури, проміжного резервуара, тощо
шістьсот двадцять грн. 00 копійок

УМОВИ ВОДОПОСТАЧАННЯ
1.Відпуск води проводиться : цілодобово Ф110
2.Місцем підключення водопровідної мережі Д = мм є
підключення здійснити від діючої мережі
з тиском в точці підключення від 1,5 до 2 атм. (кг/кв.см)
3.Подача води із зазначеним тиском гарантується : цілодобово Ф63
4.Мережа кільцева: запірна арматура, пожежний гідрант, водолічильник
(кільцева, тупикова)
5.На дільниці мережі, яка проектується встановити :
6.Рекомендований матеріал для труб вводу поліетилен
7.Глибина закладання 1,5 м (з досвіду експлуатації або СНиП 2.04.02-84).
8.На водопровідному вводі водомірний вузол обладнати
(місце установи,тип водолічильника, діаметр)
9.Особливі умови
Не пошкоджуючи або покриття в місці підключення послідовний огляд колодязь і встановити запірну арматуру. При завершенні будь-яких робіт, обов'язково представити КП „Джерело"

Майстер водопроводу С.М.Борт

Проект реалізовано за рахунок коштів Програми «U-LEAD з Європою»
U-LEAD з Європою

Програма не несе відповідальності за проектну документацію, розроблену у разі її використання без погодження з Програмою

1591

КОМУНАЛЬНЕ ПІДПРИЄМСТВО ПОЛТАВСЬКОЇ ОБЛАСНОЇ РАДИ «ПОЛТАВАВОДОКАНАЛ»
вул. Пилипа Орлика, 40а, м. Полтава, 36020, тел. (0532) 50-64-11, тел./факс (0532) 50-96-70
р/р 26008724141 ПАТ «МТБ БАНК», МФО 328168, ЗКПО 03361661

04.05.2020 № 2/1640

СЕЛИЩНОМУ ГОЛОВІ НОВОСАНЖАРСЬКОЇ СЕЛИЩНОЇ РАДИ

КОБІ І.О.

Вул. Незалежності 41, смт Нові Санжари, Новосанжарського району, Полтавської області 39500

За результатами наради у Голови Новосанжарської селищної ради з питань будівництва ЦНАП від 28.04.2020 року, де були присутні представники КП ПОР «ПОЛТАВАВОДОКАНАЛ», було встановлено, що каналізаційний колектор Д250мм, який проходить по вул. Центральній через паркову зону смт. Нові Санжари на ділянці від вул. Маджаринської до каналізаційного колектору Д250мм по вул.Каштановій знаходиться в аварійному стані та потребує капітального ремонту.

За даними бухгалтерського обліку КП ПОР «ПОЛТАВАВОДОКАНАЛ» даний каналізаційний колектор не перебуває на балансовому обліку нашого підприємства. Так як основним джерелом доходу КП ПОР «ПОЛТАВАВОДОКАНАЛ» є доходи, отримані від реалізації послуг з централізованого водопостачання та водовідведення, за затвердженими НКРЕКП тарифами (діючою структурою тарифів не передбачені витрати на виконання обслуговування та ремонтних робіт на мережах, що не знаходиться на балансі підприємства) то виконання таких робіт є порушенням діючого законодавства, а саме п.2.6. Постанови НКРЕКП №15 від 04.02.2013р.в не має джерел фінансування проведення його експлуатації та ремонтів.

Виходячи з вище викладеного просимо терміново розпочати процедуру по визнанню колектора безгосподним з подальшою передачею його на баланс експлуатуючої спеціалізованої організації.

В свою чергу КП ПОР «ПОЛТАВАВОДОКАНАЛ» на лист Виконавчого комітету Новосанжарської селищної ради №489/02-18 від 28.04.2020 року погодилось внести зміни в технічні умови №2/84 27.03.2020р., а саме перекладку колектору Д250мм на Ду250мм по вул Центральній на ділянці від вул. Маджаринської далі по території парку «Перемога» до каналізаційного

Програма не несе відповідальності за проектну документацію у разі її використання без погодження з Програмою

U-LEAD з Європою
Проект реалізовано за рахунок коштів Програми «U-LEAD з Європою»

колекторуД250мм по вул.Київській, Миколаївській окремим проектом, що дасть можливість підключити будівлю ЦНАП до мереж централізованого водовідведення за умови гарантування Новосанжарською селищною радою вирішення питання по перекладці ділянки колектору. Зі своєї боку КП ПОР «ПОЛТАВАВОДОКАНАЛ» підтримає звернення Новосанжарської селищної ради до Полтавської обласної ради, щодо виділення коштів для виконання технічних умов в частині перекладки колектору.

Зауважимо, що зволікання з проведенням перекладки аварійної ділянки колектору може призвести до негативних наслідків, як затоплення приміщення новозбудованого ЦНАПу, так і підтоплення території паркової зони.

Генеральний директор В.А. Вороткевич

Сердюк О. (0532) 50-64-09

Програма не несе відповідальності за проектну документацію у разі її використання без погодження з Програмою

КОМУНАЛЬНЕ ПІДПРИЄМСТВО
ПОЛТАВСЬКОЇ ОБЛАСНОЇ РАДИ
"ПОЛТАВАВОДОКАНАЛ"
36020 м.ПОЛТАВА
ВУЛ. ПИЛИПА ОРЛИКА 20А
ПАТ "ПУМБ" БАНК UA263223128
0000000026008724741
МФО 328168 КОД ЄДРПОУ 36168094
36168094СВ 2347

U-LEAD з Європою
Проект реалізовано за рахунок коштів Програми «U-LEAD з Європою»

Технічні умови 2/136

(замість ТУ 2/84 від 27.03.2020)

"07" 05 2020 р.

на підключення одноповерхової будівлі "Нового будівництва Центру надання адміністративних послуг (ЦНАП) по вул.Центральній,12 смт.Нові Санжари Полтавської області"

до централізованих систем водовідведення смт.Нові Санжари

ОСНОВНІ ВІДОМОСТІ

1. Назва замовника (забудовника) та адреса об'єкта: смт.Нові Санжари, вул.Центральна,12
2. Найменування об'єкта, юридичної або фізичної особи: Виконком Новосанжарської селищної ради
3. Вид будівництва (нове, реконструкція) нове будівництво
4. Проектна організація (найменування, адреса, № телефону ГПІ) ТОВ ТК "Інжгруп"
5. Нормативний термін проектування, будівництва 2020 р.
6. Найменування підрядної організації відповідно з вибором замовника

УМОВИ ВОДОПОСТАЧАННЯ

1. Потреба у воді 0,27 $м^3$/добу.
2. Вода, яка подається міським водопроводом відповідає ДСанПіН.
3. Місцем підключення до міської водопровідної мережі є:
4. Мережі вуличні закільцьовані. Середній тиск у вуличній водопровідній мережі
   (кільцева, тупікова)
   (пожежні гідранти, водорозбірні колонки та ін.)
5. Рекомендований матеріал труб пластикові при наявності сертифікату на використання труб для питних потреб. Глибина закладання згідно ДБН
   (в досяжу експлуатації або ДБН В.2.5-74:2013)
6. Водомірний вузол обладнати
   (місце установлення, калібр, тип водоміру)
6. До плану капітальних робіт необхідно включити слідчі роботи по будівництву або реконструкції поза майданчикових мереж та споруд водопроводу
7. Особливі умови марку водолічильника передбачити згідно переліку Держреєстру вимірювальної техніки, що використовується в Україні. Виконати розрахунок калібру водолічильника.

Програма не несе відповідальності за проектну документацію у разі її використання без погодження з Програмою

U-LEAD з Європою
Проект реалізовано за рахунок коштів Програми «U-LEAD з Європою»

УМОВИ КАНАЛІЗАЦІЇ

1. Санітарно-технічні показники стічних вод, з

а.) Середньодобове скидання стоків 0,27 м³/доб.

б.) Максимальне скидання стоків _____ м³/доб.

в.) Коефіцієнт нерівномірності _____

г.) БПК₅ від _____ мг/л до 350,0 мг/л.

д.) Характерні інгредієнти, токсичні та шкідливі речовини та їх граничнодопустимі концентрації у стоках (у контрольному колодязі і місці підключення до міського колектору) -

хлориди не більш 350,0 мг/л pH - 6,5 - 9,0

2. Решта показників стічних вод повинна відповідати вимогам ДБН В.2.5-75:2013, умовам прийому виробничих стічних вод в каналізацію смт.Нові Санжари, Правилам прийому виробничих стічних вод в каналізацію населених пунктів, Правилам користування системами централізованого комунального водопостачання та водовідведення в населених пунктах України.

3. Для забезпечення вимог пп. 1, 2 необхідно проведення наступних будівельно-монтажних робіт та організаційно-технічних заходів

4. Водовідведення здійснити: у вуличну каналізаційну мережу Д200мм по пров.Підгірному, яку запроектувати і побудувати від проектуємого випуску з будівлі до каналізаційної мережі Д200мм по вул.Центральній, підключення виконати в існуючому колодязі на перехресті вул.Центральної і пров.Підгірному.

Для забезпечення подальшого транспортування стічних вод по даному колектору виконати перекладку його Д250мм на Ду250мм по вул.Центральній на ділянці від вул.Мажаринської далі по території парку "Перемоги" до каналізаційного колектору Д250мм по вул.Калиновій, для чого розробити окремий проект.

5. Особливі умови Приєднання нових трубопроводів до діючих мереж виконує КП ПОР "Полтавводоканал". До виконання переключень на мережах ніякі будівельні організації не допускаються.

6. Поверхневі, дренажні, умовно-чисті, агресивні стоки та осади локальних очисних споруд в комунальну каналізацію не приймаються.

Проект водопостачання і каналізації в 2-х екземплярах представити на узгодження в КП „Полтававодоканал" після його розробки проектною організацією разом з розрахунками добової потреби води та калібру водолічильника.

Технічні умови є складовою частиною вихідних даних на проектування і не дають права на виконання робіт і підключення об'єкта до водопровідно-каналізаційних систем населеного пункту.

Генеральний директор В.А.Воротинцев

М.П.

Підприємство Полтавської обласної ради «Полтававодоканал» Комунальне ідентифікаційний код 03361661 Україна

Програма не несе відповідальності за проектну документацію у разі її використання без погодження з Програмою

U-LEAD з Європою
Проект реалізовано за рахунок коштів Програми «U-LEAD з Європою»

Загальна пояснювальна записка

Інв. № ор.	Підпис і дата	Зам. інв. №

Програма не несе відповідальності за проектну документацію у разі її використання без погодження з Програмою

Проект реалізовано за рахунок коштів Програми «U-LEAD з Європою»

1. ЗАГАЛЬНІ ПОЛОЖЕННЯ

1.1. ВИХІДНІ ДАНІ ДЛЯ ПРОЕКТУВАННЯ

Проектування об'єкта «Нове будівництво адміністративної будівлі центру надання адміністративних послуг Новосанжарської селищної ради за адресою: вул. Центральна, 12, смт Нові Санжари, Новосанжарського району, Полтавської області» здійснено на підставі:

- Завдання на проектування;
- Містобудівні умови та обмеження № 2 від 09.04.2020р. затверджені Рішенням виконкому Новосанжарської селищної ради;
- ТУ стандартного приєднання №20/708 до електричних мереж електроустановок від 14.04.2020р.;
- ТУ на водопостачання від 17.03.2020р. виданими КП "Джерело" Новосанжарської селищної ради;
- ТУ №2/136 на каналізування від 07.05.2020р. виданими КП "Полтававодоканал".

Кадастровий номер земельної ділянки: 5323455100:30:004:0504.

Тип власності: Комунальна власність.

Цільове призначення: 03.01 Для будівництва та обслуговування будівель органів державної влади та місцевого самоврядування Для будівництва та обслуговування будівель органів державної влади та місцевого самоврядування.

Площа ділянки: 0.13 га.

Проект розроблено відповідно до чинних норм та стандартів:

- ДБН Б.2.2-9:2018 «Громадські будинки та споруди»;
- ДБН Б.2.2-12:2019 «Планування та забудова територій»;

Топографічні вишукування М 1:500 з горизонталями виконано ФОП «Неділько С.І.» в лютому 2020 року. Геологічні вишукування здійснено ТОВ «Інженерний центр «Геодест» у лютому-березні 2020 року.

Будівництво центру надання адміністративних послуг (ЦНАП) відповідає цільовому призначенню земельної ділянки (Для будівництва та обслуговування будівель органів державної влади та місцевого самоврядування Для будівництва та обслуговування будівель органів державної влади та місцевого самоврядування).

Центр надання адміністративних послуг (ЦНАП) в ОТГ створюється для надання мешканцям громади у комфортних умовах необхідних адміністративних послуг у зручний та доступний способи. Інтеграція надання адміністративних послуг - дуже важливий компонент пакету реформ з децентралізації. Зокрема, вона пов'язана з покращенням доступу до послуг та підвищенням якості послуг для населення.

Передбачається будівництво одноповерхова будівля з вальмовим дахом.

Програма не несе відповідальності за проектну документацію у разі її використання без погодження з Програмою

U-LEAD з Європою
Проект реалізовано за рахунок коштів Програми «U-LEAD з Європою»

Передбачається запроектувати такий склад приміщень (функціональних зон):

- *зона очікування;*
- *інформаційна зона;*
- *зона обслуговування;*
- *зона розміщення супутніх послуг (POS-термінал);*
- *дитячий куточок;*
- *приміщення для роботи з документами;*
- *кімната персоналу;*
- *санвузол (в тому числі з урахуванням потреб осіб з обмеженими фізичними можливостями);*
- *громадська приймальня;*
- *технічні приміщення.*

Водопостачання, каналізування, електропостачання, інтернет-мережі передбачається від існуючих інженерних мереж селища.

Опалювати будівлю передбачається повітряним тепловим насосом. У випадку настання температур, що не дозволяють використовувати тепловий насос, передбачається опалення від електричного котла.

Електропостачання передбачається відводом від повітряної лінії ПЛ-0,4кВ, що йде вздовж ділянки будівництва. Встановлення лічильника передбачається на фасаді будівлі.

Водопостачання передбачається від мережі, що йде по вул.Центральній. Каналізування в централізовану каналізацію, що йде по вулиці Центральній.

Згідно з п.п.4.6 таблиці А.1 ДБН В 2.5-56:2014 "Системи протипожежного захисту" усі приміщення ЦНАП обладнуються системами пожежної сигналізації. Після вводу в експлуатацію на Замовника покладена відповідальність щодо обслуговування системи протипожежного захисту.

Будівля III ступеня вогнестійкості підлягає обладнанню системою блискавкозахисту.

Програма не несе відповідальності за проектну документацію у разі її використання без погодження з Програмою

U-LEAD з Європою
Проект реалізовано за рахунок коштів Програми «U-LEAD з Європою»

2. ОСНОВНІ ТЕХНІКО-ЕКОНОМІЧНІ ПОКАЗНИКИ

№ п/п	Показники	Один.	Всього
1	Вид будівництва		Нове будівництво
2	Площа ділянки	га	0,13
3	Площа забудови, в т.ч.	м²	233,4
4	Поверховість	пов.	1
5	Ступінь вогнестійкості	ступінь	III
6	Загальна площа	м²	143,43
7	Корисна площа	м²	143,43
8	Розрахункова площа	м²	132,74
9	Загальний будівельний об'єм	м3	676,5
10	Кількість створених робочих місць	люд.	10
11	Тривалість будівництва	місяць	6
12	Кошторисна вартість будівництва в тому числі	тис.грн.	6596,233
12.1	-будівельні роботи	тис.грн.	5121,098
12.2	-вартість устаткування	тис.грн.	23,361
12.3	-інші витрати	тис.грн.	352,402
12.4	- ПДВ 20%	тис.грн.	1099,372
13	Річна потреба - вода	тис. м³	0,144
	Річна потреба - електрична енергія	МВт·год	13,1
	Річна потреба – теплова енергія	Гкал/рік	8,9
15	Клас енергоефективності		«В»

ЗАТВЕРДЖУЮ:

ПОГОДЖУЮ:

Директор
ТОВ «ПК «Інжгруп»
Ющенко С.О.

Зам. Інв. №

Підпис і дата

Інв. № ориг.

Зм	Кільк.	Арк.	№док	Підпис	Дата
ГІП		Петелько Н.В.			
Розробив		Петелько Н.В.			
Перевірив		Засоріна І.А.			
Н. контр.		Лисиця Т.Д.			

П2020-03/01-ПЗ.ТЕП

Основні техніко-економічні показники

Стадія	Аркуш	Аркушів
РП	1	1

Кваліфікаційний сертифікат інженера-проектувальника АР №012343 від 07.09.2016р.

Програма не несе відповідальності за проектну документацію у разі її використання без погодження з Програмою

U-LEAD з Європою
Проект реалізовано за рахунок коштів Програми «U-LEAD з Європою»

3. ГЕНЕРАЛЬНИЙ ПЛАН

3.1. ХАРАКТЕРИСТИКА ДІЛЯНКИ

Ділянка будівництва вільна від забудови. Поверхня землі на більшості території ускладнена відсипанням та плануванням грунтів невитриманої потужності. Зелені насадження на момент будівництва представлені трав'яним покривом.

Ділянка будівництва має пологий рельєф зі значним ухилом в південно-східному напрямку, позначки в межах 88,62-83,37 м у Балтійській системі висот.

Майданчик будівництва знаходиться в I (Північно-Західному) архітектурно-будівельному кліматичному районі, в лісостеповій зоні. Клімат району помірно-континентальний, що характеризується посушливим літом, затяжною весною, короткою зимою з частими відлигами і примхливими коливаннями температури навесні. Характерні різкі зміни температури, сильні вітри, снігові замети.

На південному заході ділянка межує з магістральною вулицею Центральною, південному сході – з провулком Підгірним, на північному заході ділянка межує з житловою чотириповерховою забудовою, на північному сході – з житловою садибною забудовою. Також на північному сході є вихід до провулка 8-го Березня.

Зм	Кільк.	Арк.	№док	Підпис	Дата	П2020-03/01-ПЗ.ГП		
ГІП		Петелько Н.В.				Генеральний план	Стадія	Аркуш	Аркушів
							РП	1	3
Розробив		Засоріна І.А.					Кваліфікаційний сертифікат інженера-проектувальника АР №012343 від 07.09.2016р.		
Перевірив		Петелько Н.В.							
Н. контр.		Лисиця Т.Д.							

Зам. Інв. №

Підпис і дата

Інв. № ориг.

Програма не несе відповідальності за проектну документацію у разі її використання без погодження з Програмою

U-LEAD з Європою
Проект реалізовано за рахунок коштів Програми «U-LEAD з Європою»

На ділянці забудови знаходяться дві анкерні опори 0,4кВ. Також опори 0,4кВ проходять вздовж південно-східної межі ділянки по провулку Підгірному. Проектом передбачено дотримання охоронних зон ПЛ-0,4кВ.

Вздовж ділянки будівництва по вулиці Центральній проходить водопровід, мережа побутової каналізації, КЛ-10кВ, газопровід середнього тиску.

3.2. ОСНОВНІ ТЕХНІКО-ЕКОНОМІЧНІ ПОКАЗНИКИ ГЕНЕРАЛЬНОГО ПЛАНУ

На ділянці будівництва передбачається розташування одноповерхової адміністративної будівлі з вальмовим дахом, автомобільної стоянки на 10 автомобілів, стоянки велосипедів.

- Площа земельної ділянки га 0,13;
- Площа забудови м2 193,0 (14,8%);
- Площа твердого покриття м2 524,3;
- Площа озеленення м2 582,7 (44,8%).

3.3. ВЕРТИКАЛЬНЕ ПЛАНУВАННЯ

Організація рельєфу ділянки проектування приймалась з урахуванням відміток рельєфу, проїздів та тротуарів на прилеглих територіях, а також геологічною будовою.

Схема вертикального планування виконана з урахуванням таких основних вимог:

- доступність адміністративної будівлі для маломобільних груп населення;
- відведення поверхневих вод від фундаменту будівлі, так як на ділянці будівництва присутня товща лесових грунтів;
- оптимального балансу земляних мас з врахуванням терасування території для влаштування стоянки автомобілів;
- •відведення поверхневих вод із швидкостями, які виключають ерозію ґрунтів;
- максимального озеленення території;
- створення нормальних умов для руху пішоходів.

Вертикальне планування ділянки влаштовано з врахуванням можливості під'їзду автомобільного транспорту до входу в будівлю. Розворот автомобільного транспорту на ділянці не передбачається. За потреби автомобілі повинні рухатися заднім ходом.

3.4. ЗАХОДИ ПО БЛАГОУСТРОЮ ТЕРИТОРІЇ

Майданчик перед будівлею, відмостку, широкий тротуар з тротуару вулиці Центральної (що може слугувати заїздом) передбачається з неслизьких ФЕМ. Автомобільну стоянку передбачається вимостити парковочною решіткою. Тротуари, майданчики відокремлюються від

Програма не несе відповідальності за проектну документацію у разі її використання без погодження з Програмою

U-LEAD з Європою
Проект реалізовано за рахунок коштів Програми «U-LEAD з Європою»

газонів бетонним бордюрним каменем. Для сполучення рівня майданчика під будівлею та рівня автомобільної стоянки передбачається влаштування бетонних сходів, а також залізобетонного пандусу.

На території ділянки проектування передбачено :

- Майданчик перед головним входом з лавками для відпочинку;
- Автомобільна стоянка з заїздом з провулку Підгірного;
- Стоянка для велосипедів перед головним фасадом будівлі;
- Сходи та пандус на рельєфі для сполучення стоянки для автомобілів і будівлі;
- Озеленення;
- Декоративне освітлення.

3.5. ІНЖЕНЕРНИЙ ЗАХИСТ ТЕРИТОРІЇ

Згідно з інженерно-геологічним звітом товщу території ділянки будівництва – складають лесові грунти. Тому передбачено:

- вимощення з уклоном від будівлі, що сприяє відведенню води від фундаментів;
- загальний уклон вимощення території з відведенням дощової води у бік вулиці Центральної;
- відсутність витоків із зовнішніх і внутрішніх комунікацій, що несуть воду з забезпеченням вільного їх огляду і ремонту;
- якісна засипка пазух, котлованів і траншей;
- улаштування вимощень, що перекривають пазухи.

3.6. РОЗТАШУВАННЯ АВТОМОБІЛІВ ВІДВІДУВАЧІВ

Передбачається розташування автомобілів відвідувачів та працівників ЦНАП (в т.ч. для маломобільних груп населення) у верхній частині ділянки. Безперешкодний доступ до будівлі ЦНАП забезпечується використанням проектованого залізобетонного пандусу.

3.7. ПОЖЕЖНА БЕЗПЕКА

При розробці генерального плану прийняті рішення, що сприяють забезпеченню умов пожежної безпеки.

Будівлю ЦНАП, що має III ступінь вогнестійкості, розташовано на відстані не менше 8м від будівель на сусідніх ділянках, що мають III ступінь вогнестійкості згідно з ДБН Б.2.2-12:2019 «Планування та забудова територій».

Для гасіння пожежі передбачено під'їзд пожежної машини до будівлі зі сторони головного фасаду по проїзду шириною не менше 3,5м, а також зі сторони автомобільної стоянки. Передбачається влаштування пожгідранту.

Найближче пожежне депо знаходиться на відстані 500 м від об'єкта будівництва на вулиці Незалежності.

Програма не несе відповідальності за проектну документацію у разі її використання без погодження з Програмою

Проект реалізовано за рахунок коштів Програми «U-LEAD з Європою»
U-LEAD з Європою

4. АРХІТЕКТУРНО-БУДІВЕЛЬНІ РІШЕННЯ

4.1. АРХІТЕКТУРНО-ПЛАНУВАЛЬНІ РІШЕННЯ

Адміністративний будинок – одноповерхова будівля з газоблоку, без підвалу, з розмірами в осях 18,95х7,8м. Дах вальмовий. Висота до балки перекриття становить 2,3 м. Відмітка покрівлі –+7,250.

Планувально будівля складається з:

- офісного приміщення;
- дитячого куточка;
- переговорної;
- кімнати прийому їжі;
- санвузла (в т.ч. для МГН);
- приміщення для розташування інженерного обладнання.

На вході в будівлю передбачається тамбур.

4.2. ОСНОВНІ КОНСТРУКЦІЇ ТА МАТЕРІАЛИ

Зовнішні стіни – газобетонні блоки щільністю 400 кг/м^3, розміром 600х375х200мм на клейовій суміші з армуванням кладки: армування 1 ряду блоків на фундаменті, армування ряду під вікном на ширину віконного прорізу плюс 900мм в кожну сторону від прорізу; армування кожного 4 ряду блоків; зона спирання перемичок. Використати арматуру А-400с діаметр 8мм. Зовнішні стіни утеплити мінераловатними плитами – 50мм з подальшим опорядженням декоративним фасадним каменем Рустик 250х100х65мм.

Перегородки газобетонні блоки щільністю 400 кг/м^3, розміром 600х250х200мм та 600х100х200мм.

Покрівля – з фальцева по дерев'яній обрешітці. Каркас даху з дерев'яних крокв та балок (див. розділ КБ). Покрівлю утеплити мінераловатним утеплювачем – 250мм,який влаштувати між кроквами та між брусками 50х50мм товщиною 50мм. Бруски виконати з кроком 650мм.

На покрівлі передбачити водостічну систему.

Підлогу у всіх приміщеннях передбачити утеплену екструдованим пінополістиролом 100 мм та опоряджену керамічною плиткою.

Вікна, двері - металопластикові, склопакет, з коефіцієнтом опору теплопровідності не менше 0,75 м^{2}хК/Вт. Профіль Rehau, колір з обох сторін сірий, 701205-167 MBAS-200 MY.

Зм	Кільк.	Арк.	№док	Підпис	Дата	П2020-03/01-ПЗ.АБ		
ГІП		Петелько Н.В.				Архітектурно-будівельні рішення	Стадія	Аркуш	Аркушів
Розробив		Засоріна І.А.					РП	1	4
Перевірив		Петелько Н.В.					Кваліфікаційний сертифікат інженера-проектувальника АР №012343 від 07.09.2016р.		
Н. контр.		Лисиця Т.Д.							

Зам. Інв. №

Підпис і дата

№ ориг.

Програма не несе відповідальності за проектну документацію у разі її використання без погодження з Програмою

U-LEAD з Європою
Проект реалізовано за рахунок коштів Програми «U-LEAD з Європою»

4.3. РІШЕННЯ ЩОДО ОПОРЯДЖЕННЯ

Зовнішнє опорядження

Стіни,в т.ч. цоколь облицювати клінкерна плитка sds-keramik 240x71x10мм, який кріпиться до газоблоку на гнучких в'язях.

Цоколь утеплити екструдованим пінополістиролом 50 мм та гідроізолювати.

Покриття покрівлі – фальц сірого кольору.

Внутрішнє опорядження

виконати згідно з Дизайн-проектом.

Стіни та перегородки з газоблоку покрити лаком, в санвузлах – керамічна плитка на висоту 1,2м. Переговорна та кімната прийому їжі передбачаються з алюмінієвими вітражами.

У всіх приміщення передбачається підшивка покрівлі гіпсокартонними плитами 9,5мм по металевому каркасу. В санвузлі, кімнаті для роботи з документами, приміщенні для розташування інженерного обладнання, дитячому куточку стелю підшити горизонтально гіпсокартонними плитами по металевому каркасу. В санвузлах застосувати вологостійкий гіпсокартон.

4.4. БУДІВЕЛЬНА ХАРАКТЕРИСТИКА ДІЛЯНКИ БУДІВНИЦТВА

Ділянка робіт по сукупності факторів відповідно до «Технічного звіту про інженерно-геологічні вишукування» відноситься до II (середньої складності) категорії складності інженерно-геологічних умов.

Інтенсивність сейсмічних дій у балах шкали MSK-64 для району будівництва ЗСР-2004-А складає 5 балів.

В геологічному розрізі на розвідану глибину до 11 метрів виділено 4 інженерно-геологічних елементи:

ІГЕ-1 – Насипний грунт (ГРШ, суглинок з включенням будівельного сміття);

ІГЕ-2 – Грунтово-рослинний шар;

ІГЕ-3 – Суглинок легкий, лесовий, твердий, в крівлі напівтвердий, світло-коричневого кольору;

ІГЕ-4 – Суглинок легкий, тугопластичний, коричневого кольору.

На період вишукувань (лютий 2020р.) до глибини буріння 11,0 м грунтові води не розкриті.

Грунти за найгіршими характеристиками середньоагресивні до бетону марки W4 та неагресивні до залізобетонних конструкцій. Корозійна агресивність грунтів до алюмінієвих оболонок – середня, до свинцевих оболонок – середня, до сталі – середня.

Програма не несе відповідальності за проектну документацію у разі її використання без погодження з Програмою

U-LEAD з Європою
Проект реалізовано за рахунок коштів Програми «U-LEAD з Європою»

Нормативна середньобагаторічна глибина сезонного промерзання грунтів становить 0,9м.

Із несприятливих сучасних фізико-геологічних процесів і явищ у межах описуваної території слід зазначити наявність у геологічний будові значної товщі лесоподібних грунтів, здатних проявляти просадні властивості при замочуванні.

Ділянка робіт у природних умовах залягання відноситься до II типу грунтових умов по просіданню.

4.5. КОНСТРУКЦІЇ БУДІВЕЛЬНІ

Основою для стрічкового фундаменту слугує грунт ІГЕ-3, так як насипний грунт (ІГЕ-1) та грунтово-рослинний шар (ІГЕ-2) у зв'язку із нерівномірною щільністю, гумусованістю та низькими механічними характеристиками не рекомендується в якості основи проектованих споруд.

Вертикальне планування ділянки передбачає виїмку насипного грунту в місці посадки будівлі.

Конструктивна схема будівлі прийнята безкаркасна з стінами із газобетонної кладки марки D400 на клейовому розчині. Просторова жорсткість будинку забезпечується за допомогою шарнірного сполучення дерев'яних конструкцій покрівлі об'єднаних в жорсткий диск і стін через монолітний пояс, та шарнірного сполучення стін та монолітних стрічкових фундаментів. Будівля безпідвальна (і без цоколю). Відмітка покрівельного коника: +7.250м.

За умовну відмітку 0,000 прийнято рівень верху підлоги першого поверху що відповідає абсолютній відмітці 84,550.

Прийняті конструктивні рішення зведені в таблицю.

№ п/п	Найменування	Опис конструкцій
1	2	3
2	Фундамент	Стрічковий монолітний залізобетонний, не глибокого залягання. З бетону кл. С16/20 W4, F150 армований арматурою кл.А500С та А240С за ДСТУ 3760:2019.
4	Стіни несучі зовнішні та внутрішні.	Із газобетонної кладки марки D400 на клейовому розчині. Зовнішні товщиною 375мм., внутрішні - 250мм.
5	Монолітний пояс (пояс-перемичка)	Монолітний залізобетонний. З бетону кл. С16/20 W4, F100 армований арматурою кл.А500С та А240С за ДСТУ 3760:2019. Також використовується як перемичка над отворами.
	Покрівля	Вальмова по дерев'яним кроквам з хвойних порід деревини 2-го сорту. Крокви опираються на мауерлат та дерев'яні балки покрівлі під коником.

Програма не несе відповідальності за проектну документацію у разі її використання без погодження з Програмою

U-LEAD з Європою
Проект реалізовано за рахунок коштів Програми «U-LEAD з Європою»

	Перегородки	З повнотілої керамічної цегли КРПв-1НФ-М100-1600-F25-1 за ДСТУ Б.В.2.7-61-2008 на розчині М75. Кріплення перегородок до несучих елементів будівлі виконується анкерами d8A500c через 500мм.
	Ганки	Монолітні залізобетонні із бетону кл. С16/20, армовані арматурою кл. А500С та А240С згідно з ДСТУ 3760:2006.

Монолітні конструкції в місцях перетину кріпляться в'язальним дротом діаметром 0.8-1.2 мм в шаховому порядку.

Програма не несе відповідальності за проектну документацію у разі її використання без погодження з Програмою

U-LEAD з Європою
Проект реалізовано за рахунок коштів Програми «U-LEAD з Європою»

5. ДОСТУПНІСТЬ ОБ'ЄКТА ДЛЯ МАЛОМОБІЛЬНИХ ГРУП НАСЕЛЕННЯ

Доступність будівлі для маломобільних груп населення забезпечується:

- влаштуванням проходу від тротуару вулиці Центральної до будівлі з ухилом не більше 40‰.

- влаштуванням пандусу при головному вході в будівлю; ширина пандуса 1,2м , ухил не перевищує 1:12, площадки шириною 1,5 м. Несуча конструкція пандуса виконується з негорючих матеріалів з межею вогнестійкості не менше R60 з дотриманням вимог ДСТУ Б В. 1.1-4.

- при вході передбачено тамбур шириною 3,6 м.

- ширина дверних і відкритих прорізів у стінах не менше 0,9 м. Дверні прорізи не мають порогів і перепадів висот підлоги вище 0,025 м.

Покриття пішохідних шляхів і підлог приміщень будівлі, якими користуються мало мобільні групи населення, виконані з матеріалів, що відповідають нормативним міцнісним характеристикам не допускають ковзання.

Зам. Інв. №	
Підпис і дата	
Інв. № ориг.	

Зм	Кільк.	Арк.	№док	Підпис	Дата	П2020-03/01-ПЗ.МГН		
ГІП		Петелько Н.В.				Доступність об'єкта маломобільним групам населення	Стадія	Аркуш	Аркушів
							РП	1	1
Розробив		Петелько Н.В.					Кваліфікаційний сертифікат інженера-проектувальника АР №012343 від 07.09.2016р.		
Перевірив		Засоріна І.А.							
Н. контр.		Лисиця Т.Д.							

Програма не несе відповідальності за проектну документацію у разі її використання без погодження з Програмою

Проект реалізовано за рахунок коштів Програми «U-LEAD з Європою»

6. ВОДОПРОВІД ТА КАНАЛІЗАЦІЯ

Зміст

1. Загальна частина 2
2. Вимоги до якості, температури води та необхідний напір 3
3. Системи внутрішнього водопроводу, які проектуються 4
4. Системи внутрішньої каналізації, які проектуються 4
5. Системи зовнішнього водопроводу, які проектуються 5
6. Системи зовнішньої каналізації, які проектуються 6

Зам. Інв. №	Підпис і дата	Інв. № ориг.

Зм	Кільк.	Арк.	№док	Підпис	Дата	П2020-03/01-ПЗ.ВК		
ГІП		Петелько Н.В.				Водопровід та каналізація	Стадія	Аркуш	Аркушів
							РП	1	6
Розробив		Петелько Н.В.					Кваліфікаційний сертифікат інженера-проектувальника АР №012343 від 07.09.2016р.		
Перевірив		Засоріна І.А.							
Н. контр.		Лисиця Т.Д.							

Програма не несе відповідальності за проектну документацію у разі її використання без погодження з Програмою

U-LEAD з Європою
Проект реалізовано за рахунок коштів Програми «U-LEAD з Європою»

6.1. ЗАГАЛЬНА ЧАСТИНА

Розділ розроблено на підставі завдання на проектування, згідно з архітектурно-будівельною частиною проекту та відповідно до чинних нормативних документів:

- *ДБН В.2.5-64:2012 " Внутрішній водопровід та каналізація. Частина 1. Проектування. Частина 2. Будівництво";*
- *ДБН В.2.5-74:2013 "Водопостачання. Зовнішні мережі та споруди";*
- *ДБН В.2.5-75:2013 "Каналізація. Зовнішні мережі та споруди";*
- *ДБН В.1.1-7;2016 "Пожежна безпека об'єктів будівництва";*
- *ДБН В.2.2-9:2018 "Громадські будинки та споруди. Основні положення".*

Даним розділом проекту вирішується питання проектування внутрішніх та зовнішніх систем водопостачання та водовідведення житлових громадської будівлі.

Робочі креслення розроблені відповідно до чинних норм, правил і стандартів.

Імпортне устаткування і матеріали, які використані при проектуванні, мають необхідні сертифікати. Фірми і постачальники устаткування мають представництва і сервісні центри в м. Києві.

Устаткування для внутрішніх санітарно-технічних систем відповідає вимогам забезпечення підвищеної експлуатаційної надійності, енергозбереження, мінімальним експлуатаційним витратам, мінімальній площі розміщення.

При розробці проектної документації враховуються протипожежні вимоги, вимоги техніки безпеки та охорони праці.

Проектом передбачені наступні санітарно-технічні системи:

- *господарсько-питне водопостачання;*

Програма не несе відповідальності за проектну документацію у разі її використання без погодження з Програмою

U-LEAD з Європою
Проект реалізовано за рахунок коштів Програми «U-LEAD з Європою»

- *побутова каналізація.*

6.2. ВИМОГИ ДО ЯКОСТІ, ТЕМПЕРАТУРИ ВОДИ ТА НЕОБХІДНИЙ НАПІР.

Якість води в системі господарсько-питного водопостачання повинна відповідати вимогам ДСанПіН 2.2.4-171-10 «Гігієнічні вимоги до води питної призначені для споживання людиною».

Температура води для систем гарячого водопостачання в місцях водорозбору повинна бути не нижчою за 55°С.

Необхідні напори прийняті:

- *тиск води в системі питного і протипожежного водопроводу на відмітці найбільше низько розташованих приладів не повинен перевищувати 0,60 МПа.*

6.3. СИСТЕМИ ВНУТРІШНЬОГО ВОДОПРОВОДУ, ЯКІ ПРОЕКТУЮТЬСЯ.

Водопровід господарсько–питний

Згідно технічних умов на водопостачання об'єкта місцем підключення господарсько-питного водопроводу є існуюча водопровідна мережа.

Ввід до будівлі для системи господарсько-питного водопостачання запроектований з труб ПЕ 100 SDR-17, по ТУ У В.2.7-25.2-32926466-002-2005 та діаметром 32мм в поліетиленовому футлярі Dn 110мм.

На вводі передбачається встановлення водопровідного колодязя діаметром 1,5м зі збірних з/б елементів, де передбачена необхідна запірна арматура.

Програма не несе відповідальності за проектну документацію у разі її використання без погодження з Програмою

U-LEAD з Європою
Проект реалізовано за рахунок коштів Програми «U-LEAD з Європою»

Нормативний розрахунок водоспоживання та водовідведення виконано згідно з ДБН В.2.5-64:2012.

Найменування системи	Розрахункові витрати		
	м3/добу	м3/год	л/с
Господарчо-питний водопровід	0,27	0,10	0,26
Побутова каналізація	0,27	0,10	0,26

Для визначення витрат холодної води у будівлі в технічному приміщенні передбачено встановлення водомірного вузла з лічильником холодної води.

Для системи господарсько-питного водопостачання будівлі застосовуються поліпропіленові труби Dn 20-25 мм.

Прокладка трубопроводів здійснюється з ухилом 0,002 в бік джерела водопостачання.

Кріплення труб виконується за допомогою хомутів, які встановлюються на відстані згідно ДБН В.2.5-64:2012 п.26.2.1.

Монтаж трубопроводів, гідравлічне випробовування і приймання робіт виконуються згідно ДБН В.2.5-64:2012.

Запірна та регулююча арматура встановлюється в місцях, передбачених ДБН В.2.5-64:2012.

Підготовку гарячої води передбачено в технічному приміщенні завдяки влаштуванню обладнання ГВП

Програма не несе відповідальності за проектну документацію у разі її використання без погодження з Програмою

U-LEAD з Європою
Проект реалізовано за рахунок коштів Програми «U-LEAD з Європою»

6.4. СИСТЕМИ ВНУТРІШНЬОЇ КАНАЛІЗАЦІЇ, ЯКІ ПРОЕКТУЮТЬСЯ.

Каналізація побутова.

Згідно технічних умов на каналізування об'єкта відведення побутових стоків від будівлі здійснюється до існуючої міської мережі побутової каналізації.

Відведення побутових стічних вод від санітарно-технічних приладів передбачено самопливною мережею каналізації(К1) з поліпропіленових труб з розтрубами та гумовими сальниками " Ostendorf" діаметрами 50-100мм.

На мережі передбачено встановлення вентиляційного клапану. Горизонтальні внутрішньо-будинкові трубопроводи прокладаються з ухилом 0,02-0,030 в сторону випуска.

Кріплення поліпроленових труб виконується за допомогою хомутів, які встановлюються на відстані згідно ДБН В.2.5-64:2012 п.26.3.11.

Монтаж трубопроводів, гідравлічне випробовування і приймання робіт виконуються згідно ДБН В.2.5-64:2012.

6.5. СИСТЕМИ ЗОВНІШНЬОГО ВОДОПРОВОДУ, ЯКІ ПРОЕКТУЮТЬСЯ

Водопровід господарсько-питний

На вводі передбачається встановлення водопровідного колодязя діаметром 1,5м зі збірних з/б елементів, де передбачена необхідна запірна арматура. Передбачається встановлення пожгідранту.

Мережа господарсько-питного водопостачання передбачена з поліетиленових труб ПЕ 100 SDR-17, по ТУ У В.2.7-25.2-32926466-002-2005 та діаметрами 32мм.

Глибина залягання трубопроводів становить 1,6-2,2м. Основою під трубопроводи є річковий пісок з ущільненням.

Програма не несе відповідальності за проектну документацію у разі її використання без погодження з Програмою

U-LEAD з Європою
Проект реалізовано за рахунок коштів Програми «U-LEAD з Європою»

6.6. СИСТЕМИ ЗОВНІШНЬОЇ КАНАЛІЗАЦІЇ, ЯКІ ПРОЕКТУЮТЬСЯ.

Каналізація побутова.

Внутрішньо-майданчикова мережа побутової каналізації запроектована з труб ПВХ "Ostendorf" діаметрами 160мм.

Основою під трубопроводи є річковий пісок з ущільненням.

На мережі передбачені оглядові та приєднувальні колодязі, які виконані із збірних залізобетонних елементів по серії 3.900.1-14 згідно типових проектних рішень 902-09-22.84 діаметрами 1,0м.

Глибина залягання трубопроводів становить 0,8-1,0м.

Програма не несе відповідальності за проектну документацію у разі її використання без погодження з Програмою

Проект реалізовано за рахунок коштів Програми «U-LEAD з Європою»

7. ЕЛЕКТРОТЕХНІЧНІ РІШЕННЯ

7.1 ЗАГАЛЬНА ЧАСТИНА

При розробці проекту були використані наступні діючі в Україні державні норми і стандарти по будівельному проектуванню:

-ДБН В.2.5-23:2010 «Проектування електрообладнання об'єктів цивільного призначення»

-ПУЕ «Правила влаштування електроустановок»

-ДНАОП 00.0-1.32-01 «Правила устройства электроустановок. Электрооборудование специальных установок»

- ДБН В.2.5-28-2018 «Природне і штучне освітлення»

7.2 СПОСІБ ЖИВЛЕННЯ

По надійності електропостачання згідно з вимогами ДБН В.2.5-23:2010 «Проектування електрообладнання об'єктів цивільного призначення» всі споживачі проектуємого об'єкту відносяться до - III категорії.

Увід до об'єкту – однією лінією КЛ-0,4 кВ кабелем з мідними жилами в ПВХ ізоляції від опори для ящику обліку (ЯО), який встановлено на опорі біля будівлі.

Розрахункове навантаження складає 14,98 кВт. Передбачається електроопалення.

7.3 СИСТЕМИ НАПРУГИ

Мережі електропостачання напругою 380/220 В з глухозаземленою нейтраллю з системою заземлення TN-C-S.

7.4 ЗАХИСТ ВІД ПЕРЕНАПРУГИ

Для захисту обладнання від хвиль перенапруги у ввідно-розподільчому щиті буде встановлено захист від перенапруги категорії «С».

7.5 ОБЛІК СПОЖИВАННЯ ЕЛЕКТРИЧНОЇ ЕНЕРГІЇ

Облік електроенергії передбачено в ящику обліку ЯО, який встановлено на опорі біля будівлі. В якості лічильника обліку електроенергії прийнято лічильник NiK 2303 AP3T.1000.M.11 3x220/380В 3ф, 5-120А прямого включення

Зам. Інв. №	Підпис і дата	Інв. № ориг.

Зм	Кільк.	Арк.	№док	Підпис	Дата	П2020-03/01-ПЗ.ЕТР,ЕЗ		
ГІП		Петелько Н.В.				Електротехнічні рішення	Стадія	Аркуш	Аркушів
							РП	1	3
Розробив		Лазутіна А.Я.					Кваліфікаційний сертифікат інженера-проектувальника АР №012343 від 07.09.2016р.		
Перевірив		Петелько Н.В.							
Н. контр.		Лисиця Т.Д.							

Програма не несе відповідальності за проектну документацію у разі її використання без погодження з Програмою

U-LEAD з Європою
Проект реалізовано за рахунок коштів Програми «U-LEAD з Європою»

7.6 КОНСТРУКЦІЯ, РІШЕННЯ І ХАРАКТЕРИСТИКА ЩИТІВ

Ввідно-розподільчий щит (ЩВР) заглибленого виконання, у комплекті з монтажною панеллю, захисним екраном та монтажними стояками, зі ступенем захисту IP 31.

Розташований на стіні в приміщенні 9. Цей ввідний щит живить всі електроприймачі ЦНАП.

7.7 ВИКОРИСТАНІ МАТЕРІАЛИ – ОСНОВНА ХАРАКТЕРИСТИКА

Кабелі і провідники силових електропроводок прийняті з мідними жилами і негорючою або важкогорючою ізоляцією, що не розповсюджує горіння (ПБЕ ст..2.1.17).

Самостійні лінії за підвісною стелею будуть прокладені в захисних металорукавах.

Проходи проводок через стіни виконувати за допомогою труб.

Світильники прийняті на світлодіодах, що монтуються безпосередньо на стелю або на підвіси, зі ступенем захисту IP 20 та IP 44.

Для живлення побутових споживачів і обладнання ПЕВМ будуть використані однофазні розетки (230В/16А) з заземлюючим контактом.

7.8 ОПИС ВИКОНАННЯ ЕЛЕКТРОПРОВОДКИ

Електрична проводка виконана кабелями з мідними жилами укладеними в будівельні конструкції по периметру будівлі, приховано в штробах, в металорукав за підшивною стелею. Металорукав служить для створення трас. Окреме вентиляційне обладнання приєднується до щита ЩРВ.

На вводах передбачена захисна комутаційна апаратура, яка у разі виникнення аварійної ситуації відключає живлення електроприймачів.

На групових лініях, що живлять штепсельні розетки, передбачені ПЗВ з номінальним диференційним струмом спрацьовування 0,03А.

У разі проведення сервісних або ремонтних робіт проводиться відключення від електричної мережі необхідної групи споживачів та прийняті заходи для запобігання самовільного або помилкового включення комутаційної апаратури, а саме: запирання дверцят шита на ключ та вивішування попереджувальної таблички «НЕ ВМИКАТИ. ПРАЦЮЮТЬ ЛЮДИ!».

Програма не несе відповідальності за проектну документацію у разі її використання без погодження з Програмою

U-LEAD з є в р о п о ю
Проект розроблено за рахунок коштів Програми «U-LEAD з Європою»

Вимикачі, розетки, коробки зажимів та інші прибори, які призначення для відкритого монтажу на стіну, повинні мати ступінь захисту IP20/IP44, в залежності від типу середовища в приміщенні. Вимикачі освітлення встановити на висоті 0,9м від рівня підлоги, розетки – див. дизайн-проект.

Світильники монтуються безпосередньо на стелю або на підвісах. Керування освітленням передбачається місцевими вимикачами освітлення.

7.9 ШТУЧНЕ ОСВІТЛЕННЯ

В приміщеннях колумбарію буде встановлене штучне освітлення згідно вимог ДБН В.2.5-28-2018 «Природне і штучне освітлення».

У всіх приміщеннях ЦНАП передбачені світлодіодні світильники.

Керування освітленням передбачається місцевими вимикачами освітлення.

7.10 ВИСНОВОК

Під час реалізації проекту необхідно використовувати матеріали в відповідності з даною документацією, або матеріали з аналогічними чи кращими технічними параметрами.

Виконання всіх монтажних робіт повинно відповідати діючим технічним нормативам і правилам техніки безпеки праці.

7.11 ВНУТРІШНЬОМАЙДАНЧИКОВІ МЕРЕЖІ ЕЛЕКТРОПОСТАЧАННЯ

Живлення ЦНАП передбачається відповідно до ТУ стандартного приєднання №20/708 до електричних мереж електроустановок від 14.04.2020р.

Джерелом живлення об'єкта є опора ПЛ-0,4кВ, що знаходиться в провулку Підгірному. Комерційний облік передбачається на межі балансової належності, а саме на фасаді будівлі, де встановлюється щит обліку ЯО. Облік передбачається здійснювати лічильником NiK 2303 AP3T.1000.M.11 3х220/380В 3ф, 5-120А прямого включення.

В межах благоустрою ділянки розташовуються опори освітлення, які підключаються до щита зовнішнього освітлення, що знаходиться в прим. 9 будівлі.

Програма не несе відповідальності за проектну документацію у разі її використання без погодження з Програмою

Проект реалізовано за рахунок коштів Програми «U-LEAD з Європою»

8. БЛИСКАВКОЗАХИСТ ТА ЗАЗЕМЛЕННЯ

Блискавкозахист будівель передбачається згідно з ДСТУ EN 62305-1:2012, ДСТУ IEC 62305-2:2012, ДСТУ EN 62305-3:2012, ДСТУ EN 62305-4:2012.

Адміністративній будівлі відповідають два типи втрат: загибель людей (L1) та економічні втрати (L4).

Для мінімізації втрат передбачається влаштувати блискавкозахист класу LPS IV, а також застосування пристроїв захисту від імпульсної перенапруги (ПЗІП).

Table 2 – Maximum values of rolling sphere radius, mesh size and protection angle corresponding to the class of LPS
Таблиця 2 – Максимальні значення радіусу сфери, що котиться, розміру комірки сітки та захисного кута відповідно до класу LPS

	Protection method / Метод захисту		
Class of LPS Клас LPS	Rolling sphere radius *r*, m Радіус сфери, що котиться r, м	Mesh size w_m, m Розмір комірки сітки w_m, м	Protection angle, $\alpha°$ Захисний кут, $\alpha°$
I	20	5 x 5	See Figure 1 below Дивись Рисунок 1 нижче
II	30	10 x 10	
III	45	15 x 15	
IV	60	20 x 20	

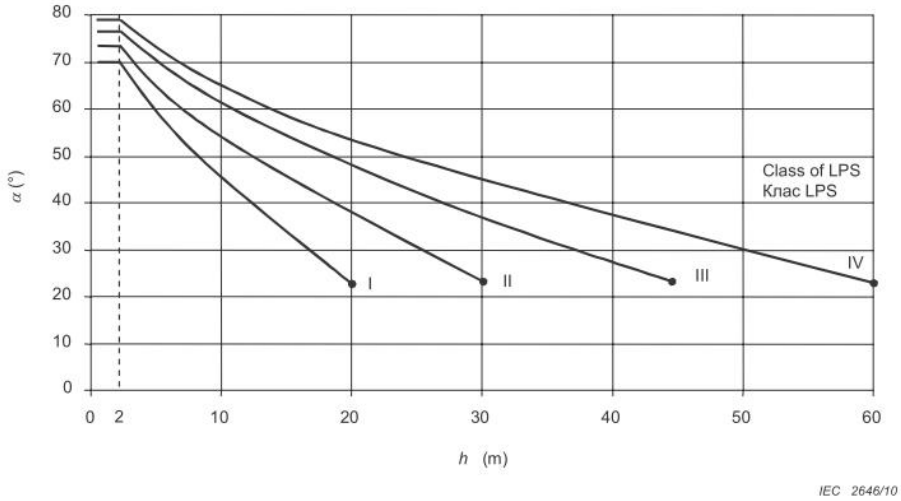

ПРИМІТКА 1 Не є придатним нижче величин, позначених •. Лише метод сфери, що котиться, та метод сітки належить застосовувати у цих випадках.

ПРИМІТКА 2 *h* є висотою блискавкоприймача над базовою площиною ділянки, що захищається.

ПРИМІТКА 3 Кут є незмінним для *h* нижче 2 м.

NOTE 1 Not applicable beyond the values marked with •. Only rolling sphere and mesh methods apply in these cases.

NOTE 2 *h* is the height of air-termination above the reference plane of the area to be protected.

NOTE 3 The angle will not change for values of *h* below 2 m.

Figure 1 – Protection angle corresponding to the class of LPS
Рисунок 1 – Захисний кут відповідно до класу LPS

Програма не несе відповідальності за проектну документацію у разі її використання без погодження з Програмою

U-LEAD з Європою
Проект реалізовано за рахунок коштів Програми «U-LEAD з Європою»

Зовнішня система БЗС складається з горизонтальних блискавкоприймачів – дріт сталевий оцинкований Ø8мм та струмовідводів – дріт сталевий оцинкований Ø8мм, що приєднуються до контуру заземлення будинку: металева полоса 40х4 мм та стрижневі заземлювачі в місцях приєднання до струмовідводів. Середня відстань між струмовідводами для IV РБЗ складає 25м.

Провідники блискавкоприймача проходять по краю даху, який виходить за габаритні розміри будівлі. Провідники проходять по гребеню даху, нахил якого перевищує 1/10.

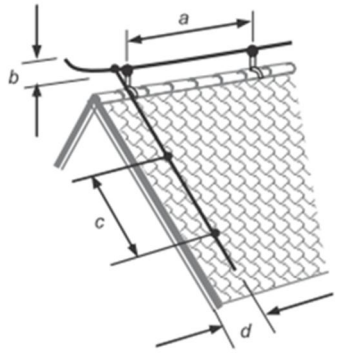

Figure E.22a – Installation of air-termination conductor on the ridge of a sloped roof and a roof down-conductor

Рисунок E.22a – Влаштування провідника перехоплення на гребені похилого покрівлі й доземного провідника покрівлі

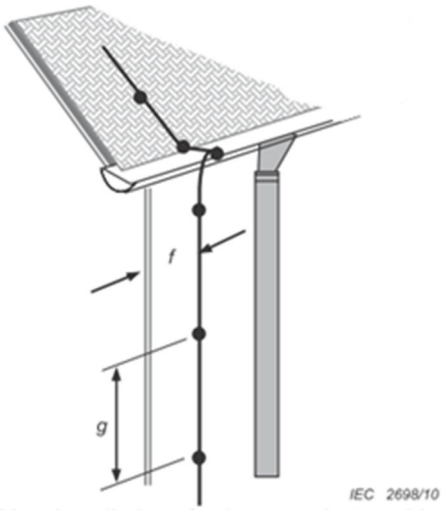

Figure E.22c – Installation of a down-conductor with connection to the gutter

Рисунок E.22c – Влаштування доземного провідника з приєднанням до ринштока

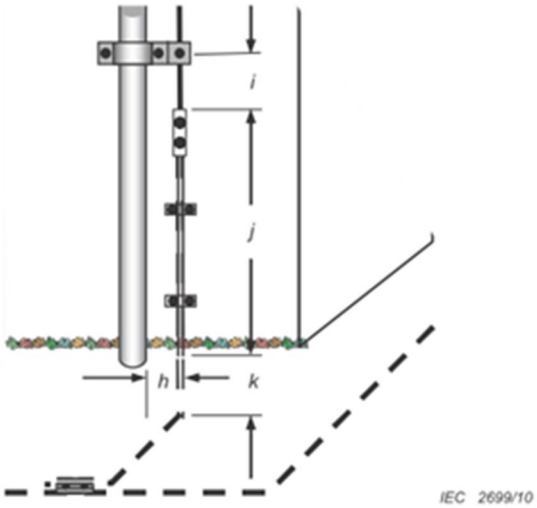

Figure E.22d – Installation of a test joint in a down-conductor and bonding to a drain-pipe

Рисунок E.22d – Влаштування перевірочного злучника у доземному провіднику та приєднання до ринви

Програма не несе відповідальності за проектну документацію у разі її використання без погодження з Програмою

Проект реалізовано за рахунок коштів Програми «U-LEAD з Європою»

9. ОЦІНКА ВПЛИВУ НА НАВКОЛИШНЄ СЕРЕДОВИЩЕ

Стисла характеристика видів впливів планованої діяльності на навколишнє середовище та їх перелік:

- *Клімат і мікроклімат – вплив відсутній;*
- *Повітряне – вплив на повітряне середовище пов'язаний з викидом в атмосферне повітря забруднюючих речовин від маневрування автотранспорту. Але зважаючи на відносно невелику кількість відвідувань автотранспортом цей вплив не значний.*
- *Водне – утворення стічних вод.*
- *Грунт – відсутній. Верхній шар ділянки – насипний грунт (ГРШ, суглинок з в ключенням будівельного сміття).*
- *Рослинний і тваринний світ, заповідні об'єкти– запланована діяльність передбачена на території, що не віднесена до об'єктів природно-заповідного фонду.*
- *Навколишнє соціальне середовище (населення) – створення додаткових робочих місць.*
- *Навколишнє техногення середовище – пам'ятки архітектури, історії і культури, зони рекреації, культурного ландшафту в межах зони впливу об'єкта – відсутні.*

Під час діяльності об'єкта можуть утворюватись наступні відходи:

- *відходи комунальні (міські) змішані у тому числі сміття з урн.*

Екологічні обмеження

При проектуванні даного об'єкта метою є не тільки економічна ефективність планованої діяльності, але й використання сучасного, екологічно безпечного обладнання і технологій.

Зовнішні огороджувальні конструкції утеплені належним чином, що дозволяє мінімізувати потреби в електричній і тепловій енергії, що сприяє зменшенню викидів в атмосферу.

Програма не несе відповідальності за проектну документацію у разі її використання без погодження з Програмою

U-LEAD з Європою
Проект реалізовано за рахунок коштів Програми «U-LEAD з Європою»

10. ІНЖЕНЕРНО-ТЕХНІЧНІ ЗАХОДИ ЦИВІЛЬНОГО ЗАХИСТУ

10.1 ЗАГАЛЬНІ ДАНІ

Об'єкт проектування не відноситься до об'єктів при проектуванні яких необхідно отримувати вихідні дані та завдання на розроблення інженерно-технічних заходів цивільного захисту.

10.2 ПРОТИПОЖЕЖНІ ЗАХОДИ

Протипожежні заходи виконуються відповідно до ДБН В.1.1-7-2016 "Пожежна безпека об'єктів будівництва", з урахуванням ДБН В.2.5-56:2014 Системи протипожежного захисту.

Для забезпечення протипожежної безпеки будівлі та успішного гасіння пожежі у разі її виникнення, евакуації людей та матеріальних цінностей, проектом передбачено ряд планувальних, конструктивних та інженерних заходів, наприклад, пожежна сигналізація, блискавкозахист. Крім того на відстані до 500м знаходиться пожежна частина селища Нові Санжари.

Мінімальна межа вогнестійкості будівельних конструкцій (у хв.) і максимальна межа поширення вогню по них для будівель III ступеня вогнестійкості:

- зовнішніх та внутрішніх несучих стін - REI 120 M0;
- внутрішніх самонесучих стін - REI 60 M0;
- зовнішніх ненесучих стін - EI 15 M0;
- внутрішніх ненесучих стін та перегородок - EI 15 M1;
- елементи суміщених покриттів не нормуються.

При будівництві об'єкту замовнику слід використовувати матеріали, які забезпечують нормативні вимоги до будівель III ступеня вогнетривкості, що повинно бути підтверджено сертифікатами на ці матеріали.

Проектом передбачається визначення та доведення до необхідних мінімальних меж вогнестійкості будівельних конструкцій будівлі за методиками затвердженими чи погодженими центральним органом державного пожежного нагляду.

Відповідно до п.п.5 Про затвердження Правил експлуатації та типових норм належності вогнегасників передбачено обладнання будівлі п'ятьма порошковими вогнегасниками типу ВВК-1,4.

Зам. Інв. №	Підпис і дата	Інв. № ориг.

Зм	Кільк.	Арк.	№док	Підпис	Дата	П2020-03/01-ПЗ.ЦЗ		
ГІП		Петелько Н.В.				Інженерно-технічні заходи цивільного захисту	Стадія	Аркуш	Аркушів
							РП	1	1
Розробив		Засоріна І.А					Кваліфікаційний сертифікат інженера-проектувальника АР №012343 від 07.09.2016р.		
Перевірив		Петелько Н.В.							
Н. контр.		Лисиця Т.Д.							

Програма не несе відповідальності за проектну документацію у разі її використання без погодження з Програмою

U-LEAD з Європою
Проект реалізовано за рахунок коштів Програми «U-LEAD з Європою»

11. ЗАБЕЗПЕЧЕННЯ НАДІЙНОСТІ ТА БЕЗПЕКИ

11.1. ЗАГАЛЬНІ ДАНІ

Проект розроблений у відповідності до таких чинних будівельних норм та правил:

1. ДБН А.2.2-3-2014 «Склад та зміст проектної документації на будівництво».
2. ДБН В.1.2-14-2009 «Загальні принципи забезпечення надійності та конструктивної безпеки будівель, споруд, конструкцій та основ».
3. ДБН В.1.2-9-2008 «Основні вимоги до будівель і споруд. Безпека експлуатації».
4. ДБН А.3.2-2-2009 «Охорона праці і промислова безпека на будівництві».
5. Правила пожежної безпеки в Україні.

Безпечні умови праці забезпечуються прийнятими в проекті об'ємно-планувальними і конструктивними рішеннями, організацією технологічних процесів, систем опалення, вентиляції, освітлення.

Територія забудови відповідає вимогам ДБН Б.2.2-12:2019 «Планування та забудова територій»; будівля – ДБН Б.2.2-9:2018 «Громадські будинки та споруди», санітарним та протипожежним нормам і правилам.

11.2. ЗАБЕЗПЕЧЕННЯ ВИМОГ БЕЗПЕЧНОЇ ЕКСПЛУАТАЦІЇ ОБ'ЄКТА АРХІТЕКТУРИ НА ЕТАПІ РОЗРОБКИ ПРОЕКТНОЇ ДОКУМЕНТАЦІЇ

Для забезпечення вимог безпечної експлуатації об'єкта архітектури на етапі розробки проектної документації необхідно дотримання діючих норм проектування, правил та інструкцій, в тому числі:

ДБН А.2.2-3-2014 «Склад та зміст проектної документації для будівництва»;

ДБН В.1.2-9-2008 «Основні вимоги до будівель і споруд. Безпека експлуатації»;

ДБН В.1.2-14:2009 Загальні принципи забезпечення надійності та конструктивної безпеки будівель, споруд, будівельних конструкцій та основ».

Надійність об'єкта проектування повинна бути забезпечена на всіх етапах життєвого циклу об'єкта, в тому числі і на етапах вишукування та проектування.

Основною вимогою, яка визначає надійність будівельних об'єктів, є його відповідність призначенню і здатність зберігати необхідні експлуатаційні якості протягом встановленого терміну експлуатації. До них відносяться:

Гарантія безпеки для здоров'я і життя людей, майна та навколишнього середовища;

Збереження цілісності об'єкта і його основних частин та виконання інших вимог, які гарантують можливість використання об'єкта за призначенням, включаючи вимоги до

Програма не несе відповідальності за проектну документацію у разі її використання без погодження з Програмою

U-LEAD з Європою
Проект реалізовано за рахунок коштів Програми «U-LEAD з Європою»

жорсткості будівельних конструкцій і основ, тепло- і звукоізоляційних властивостей огороджень, їх герметичності, акустичних характеристик тощо;

Забезпечення можливості розвитку об'єкта (наприклад, добудови без посилення наявних конструкцій або збільшення обсягів виробництва) та його пристосування до технічних, економічних чи соціальних умов, що змінюються;

Створення необхідного рівня зручностей та комфорту для користувачів і експлуатаційного персоналу, включаючи вимоги до кліматичного режиму в приміщеннях (повітрообмін, температура, вологість, рівень освітленості і т.д.);

Обмеження ступеня ризику шляхом виконання вимог до вогнестійкості, безвідмовності роботи захисних пристроїв, надійності систем і мережі життєзабезпечення, живучості будівельних конструкцій і т.п.

Об'єкту проектування присвоєний клас наслідків (відповідальності) СС1. Обґрунтування класу наслідків (відповідальності) див. розрахунок. Термін експлуатації будівлі – 100років.

11.3. НАДІЙНІСТЬ І КОНСТРУКТИВНА БЕЗПЕКА БУДІВЕЛЬ І СПОРУД

Принципи забезпечення надійності та конструктивної безпека будівель і споруд наведені в ДБН В. 1.2-14:2009 «Загальні принципи забезпечення надійності та конструктивної безпеки будівель, споруд, будівельних конструкцій та основ».

Для раннього виявлення пожежі передбачається система автоматичної пожежної сигналізації в проектованих приміщеннях.

Для евакуації людей при можливих аваріях і пожежах передбачається використання евакуаційних проходів і виходів.

Для швидкого реагування на можливі осередки пожежі в будівлі передбачаються такі первинні засоби пожежогасіння як вогнегасники, розташовані на шляхах евакуації з будівлі.

11.4. БАР'ЄРИ БЕЗПЕКИ ТА ЗАПОБІГАННЯ АВАРІЙ БУДІВЕЛЬ І СПОРУД

Бар'єри безпеки при будівництві та експлуатації проектованих будівель і споруд необхідно передбачати згідно з ДБН В. 1.2-14:2009 «Загальні принципи забезпечення надійності та конструктивної безпеки будівель, споруд, будівельних конструкцій та основ».

Безпека об'єкту, як правило, повинна забезпечуватися шляхом реалізації принципу ешелонування захисту, основані на використанні бар'єрів , які послідовно включаються в роботу, функціонують незалежно один від одного і виконують такі функції:

- Перешкоджають виникненню перевантажень, збоїв та аварійних ситуацій;

Програма не несе відповідальності за проектну документацію у разі її використання без погодження з Програмою

U-LEAD з Європою
Проект реалізовано за рахунок коштів Програми «U-LEAD з Європою»

- Забезпечують сприйняття аварійних перевантажень і гарантують неруйнівність, а також функціонування (можливо з погіршенням параметрів якості або після ремонту) основної частини об'єкта;
- Запобігають лавиноподібного розвитку руйнувань і відмов, а також локалізують наслідки аварії, що вже відбулися.

Повинні бути передбачені технічні рішення та організаційні заходи щодо створення та забезпечення ефективності зазначених бар'єрів безпеки по:

- Вибору майданчика для розміщення об'єкта;
- Визначенню санітарно-захисної зони і зони спостереження навколо об'єкта, забезпечення протипожежних розривів і т.д.;
- Розробці проекту на підставі уточнених даних про можливість виникнення і характер прояву катастрофічних впливів;
- Використання спеціальних систем безпеки:
- Забезпечення необхідних якості матеріалів, конструкцій, виробів та якості проведення робіт шляхом організації вхідного, поопераційного та приймального контролю;
- Експлуатації об'єкта відповідно з експлуатаційною документацією, спеціально розробляється в складі проекту;
- Підтримання в належному стані важливих для безпеки об'єкта елементів, пристроїв і систем шляхом проведення необхідних профілактичних робіт;
- Своєчасне діагностування , оцінки технічного стану та прийняття необхідних заходів щодо усунення виявлених дефектів і пошкоджень;
- Заходів щодо запобігання можливих причин аварій, а при виникненні аварій - локалізації шкідливих наслідків;
- Підготовки та реалізації (за необхідності) планів аварійних заходів на об'єкті і за його межами, в тому числі і за участю населення;
- Забезпечення необхідного рівня підготовки персоналу.

Доцільність технічних і організаційних рішень повинна бути спеціально обґрунтована або підтверджена досвідом будівництва та експлуатації аналогічних об'єктів.

Нормативні, організаційно-розпорядчі та інструктивні документи повинні бути сформульовані так, щоб всі особи, які беруть участь в роботах, що впливають на безпеку, знали про характер і ступінь впливу їх діяльності па безпеку і усвідомлювали наслідки, до яких може призвести недотримання або нечітке виконання вимог, зазначених в цих документах.

Програма не несе відповідальності за проектну документацію у разі її використання без погодження з Програмою

U-LEAD з Європою
Проект реалізовано за рахунок коштів Програми «U-LEAD з Європою»

11.5. ОСОБЛИВОСТІ ЗАБЕЗПЕЧЕННЯ БЕЗПЕКИ ЕКСПЛУАТАЦІЇ ОБ'ЄКТА АРХІТЕКТУРИ НА ЕТАПАХ ВИРОБНИЦТВА БУДІВЕЛЬНО-МОНТАЖНИХ РОБІТ

Для забезпечення безпеки експлуатації об'єкта архітектури на етапах виробництва будівельно-монтажних робіт необхідно керуватися вимогами ДБН А.3.1 -5 -2016 «Організація будівельного виробництва», ДБН В. 1.2-12-2008 « Будівництво в умовах ущільненої забудови . Вимоги безпеки», ДБН В.2.1-10:2018 Основи і фундаменти будівель та споруд. Основні положення.

Всі будівельно-монтажні роботи повинні здійснюватись відповідно до проектів проведення робіт (ППР) . Проведення будівельно-монтажних робіт без ППР заборонено .

Виконанню основних будівельно-монтажні робіт па об'єкті повинен передувати комплекс підготовчих заходів і робіт , згідно з ДБН А.3.1 -5.

11.6. ФОРМУВАННЯ ВИМОГ БЕЗПЕКИ ЕКСПЛУАТАЦІЇ НА ЕТАПІ ВИКОРИСТАННЯ ОБ'ЄКТА ЗА ПРИЗНАЧЕННЯМ ПРОТЯГОМ ВСТАНОВЛЕНОГО ТЕРМІНУ ЕКСПЛУАТАЦІЇ.

Безпека експлуатації при використанні об'єкта за призначенням протягом встановленого терміну експлуатації забезпечується у відповідності з наступними основними нормативними документами:

- *ДБН В.1.2-9-2008 «Основні вимоги до будівель і споруд. Безпека експлуатації» ;*
- *ДСТУ Б В.2.6-49:2008 «Конструкції будинків і споруд. Огорожі сходів, балконів і дахів сталеві. Загальні технічні умови»;*
- *ДСТУ EN 62305-1:2012, ДСТУ IEC 62305-2:2012, ДСТУ EN 62305-3:2012, ДСТУ EN 62305-4:2012 «Захист від блискавки»;*
- *Правилами улаштування електроустановок (ПУЕ);*
- *ДСТУ Б В.2.5-82:2016 «Електробезпека в будівлях і спорудах. Вимоги до захисних заходів від ураження електричним струмом».*

Для забезпечення безпеки експлуатації готового об'єкта призначенням протягом встановленого терміну експлуатації необхідно регулярно проводити обстеження будівель і споруд. Роботи з обстеження для паспортизації будівель (споруд) повинні виконуватися спеціалізованими організаціями з проведення обстежень та паспортизації існуючих будівель і споруд з метою забезпечення їх надійності й безпечної експлуатації.

Періодичність обстеження не рідше раз на п'ять років.

За результатами обстежень необхідно своєчасно усувати виявлені пошкодження будівельних конструкцій.

Програма не несе відповідальності за проектну документацію у разі її використання без погодження з Програмою

Проект реалізовано за рахунок коштів Програми «U-LEAD з Європою»

12. РОЗРАХУНОК КЛАСУ НАСЛІДКІВ (ВІДПОВІДАЛЬНОСТІ)

Об'єкт будівництва «Нове будівництво адміністративної будівлі центру надання адміністративних послуг Новосанжарської селищної ради за адресою: вул. Центральна, 12, смт Нові Санжари, Новосанжарського району, Полтавської області».

Адміністративний будинок – одноповерхова будівля з газоблоку, без підвалу, з розмірами в осях 18,95х7,8м. Дах вальмовий. Висота до балки перекриття становить 2,3 м. Відмітка покрівлі –+7,250.

Можлива аварійна ситуація – пожежа.

Визначаємо розрахункову кількість людей, що постійно перебувають в будівлі. Згідно з розташуванням робочих місць передбачається 10 постійних працівників. Крім того оскільки будівля призначена для прийому громадян протягом робочого дня там можливе постійне безперервне перебування ще 10 відвідувачів.

Кількість осіб, які постійно перебувають в будинку:

N1=20 людей.

За кількістю осіб, які **постійно** перебувають на об'єкті, адміністративна будівля відноситься до **класу наслідків (відповідальності)** СС1 (табл.1, ДСТУ 8855:2019).

Визначимо кількість людей, які періодично перебувають на об'єкті. Приймаємо, що короткочасно не більше ніж 8 годин на добу протягом не більше ніж 150 днів на рік, в приміщенні знаходяться ще 10 відвідувачів (деякі відвідувачі приходять з супроводом). Таким чином кількість людей, які періодично перебувають на об'єкті:

N2=N1+10=30 людей

За кількістю осіб, які періодично перебувають на об'єкті, адміністративна будівля відноситься до класу наслідків (відповідальності) СС1 (табл.1, ДСТУ 8855:2019).

За кількістю осіб, які перебувають зовні об'єкту, адміністративну будівлю не класифікуємо, так як в наслідок аварії об'єкта не відбувається порушення нормальних умов життєдіяльності людей.

Згідно з кошторисним розрахунком вартість адміністративно-побутової будівлі складає 7000,662 тис.грн.

Прогнозовані збитки визначаються за формулою:

0,225×7000,662 =1575,1 тис. грн.

Обсяг можливого економічного збитку у мінімальних заробітних платах складає:

1575,1 /4,723=334 м.р.з.п.

При розмірі мінімальної заробітної плати 4723 грн. (згідно Закону України "Про Державний бюджет України на 2020 рік).

Визначена сума не перевищує обсяг припустимого економічного збитку для класу наслідків (відповідальності) СС1.

Зм	Кільк.	Арк.	№док	Підпис	Дата	П2020-03/01-ПЗ.КВ		
ГІП		Петелько Н.В.				Клас наслідків (відповідальності)	Стадія	Аркуш	Аркушів
ГАП		Засоріна І.А.					РП	1	2
Розробив		Петелько Н.В.					Кваліфікаційний сертифікат інженера-проектувальника АР №012343 від 07.09.2016р.		
Н.контр.		Лисиця Т.Д.							

Зам. Інв. №

Підпис і дата

Інв. № ориг.

Програма не несе відповідальності за проектну документацію у разі її використання без погодження з Програмою

U-LEAD з Європою
Проект реалізовано за рахунок коштів Програми «U-LEAD з Європою»

Будівля не розташований в охоронній зоні об'єктів культурної спадщини і не є об'єктом культурної спадщини.

Будівництво передбачається за таких ускладнюючих умов як просадки. Відповідно до геологічних умов ділянка будівництва відноситься до II категорії складності інженерно-геологічних умов (середньої складності).

Будівля не є об'єктом підвищеної екологічної небезпеки.

Приймаємо, що відмова (руйнування) будівлі не впливає на припинення роботи об'єктів транспорту, зв'язку, енергетики.

Висновок :

За всіма наведеними розрахунками характеристик можливих наслідків відповідно до таблиці 1 ДСТУ 8855:2019 адміністративна будівля центру надання адміністративних послуг відноситься до класу наслідків (відповідальності) СС1. Термін експлуатації – 100 років.

ЗАТВЕРДЖУЮ:

_____

ПОГОДЖУЮ:
Директор ТОВ «ПК «Інжгруп»
Ющенко С.О.

_____

ГІП ТОВ «ПК «Інжгруп»
Петелько Н.В.

_____

U-LEAD
З ЄВРОПОЮ

Проект реалізовано
за рахунок коштів
Програми «U-LEAD
з Європою»

Ця публікація підготовлена в рамках міжнародної Програми «U-LEAD з Європою», яка фінансується Європейським Союзом та його країнами-членами – Данією, Естонією, Німеччиною, Польщею та Швецією. Зміст цієї публікації не обов'язково відображає погляди згаданих донорів «U-LEAD з Європою».

Сайт напряму з покращення якості адміністративних послуг Програми «U-LEAD з Європою»: https://tsnap.ulead.org.ua

Європейський Союз
співпраця з німеччиною
Швеція Sverige
Polish aid
MINISTRY OF FOREIGN AFFAIRS OF DENMARK Danida
ESTONIA
Міністерство цифрової трансформації України
Міністерство розвитку громад та територій України